PIANTA COPERTURA
Scala: 1:50

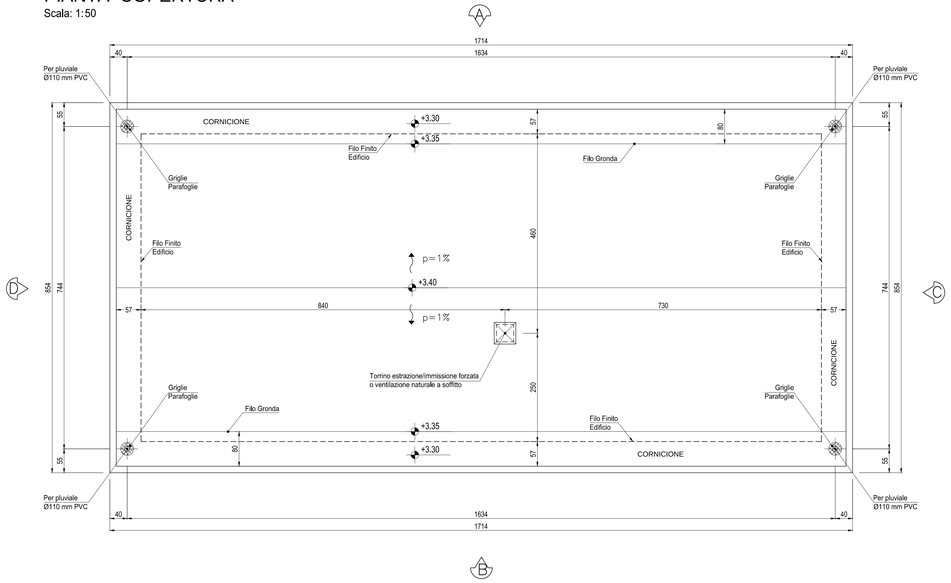

PIANTA CHIAVE
Fuori Scala

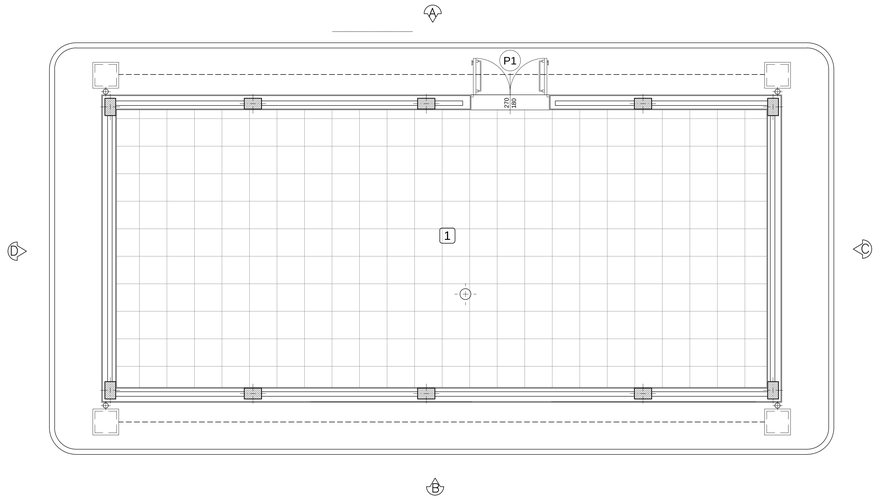

PROSPETTO A
Scala: 1:50

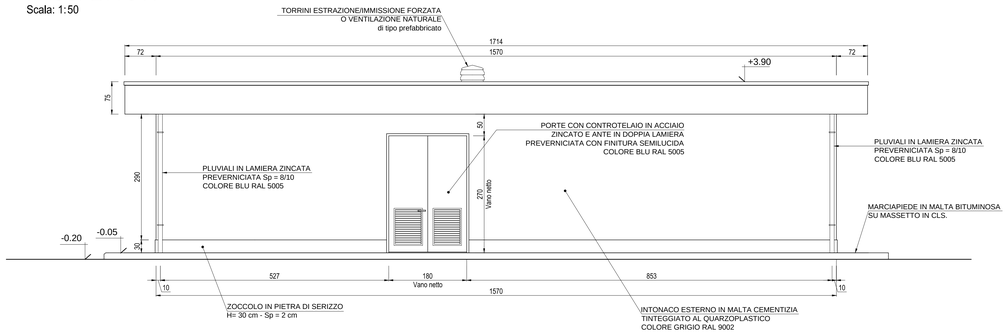

PROSPETTO B
Scala: 1:50

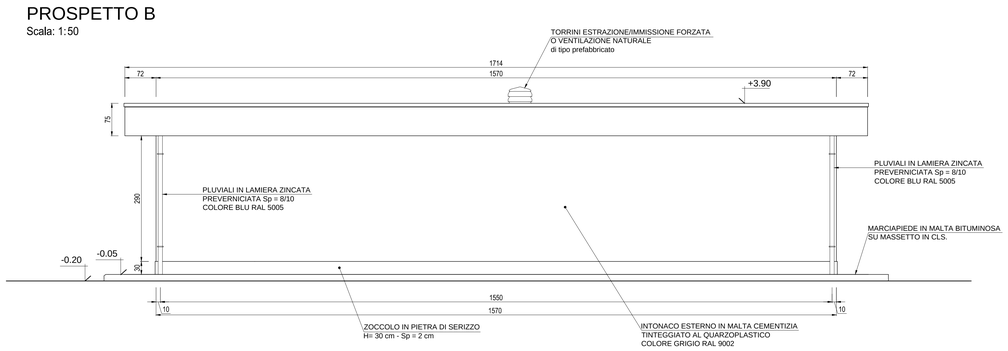

PROSPETTO C
Scala: 1:50

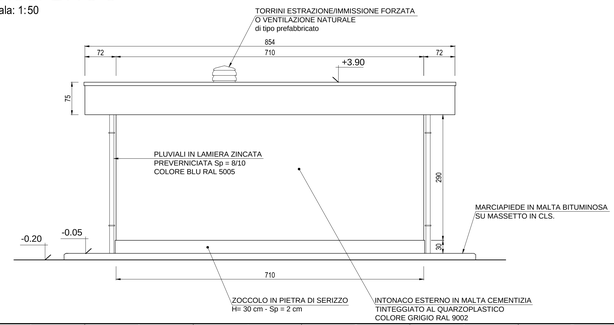

PROSPETTO D
Scala: 1:50

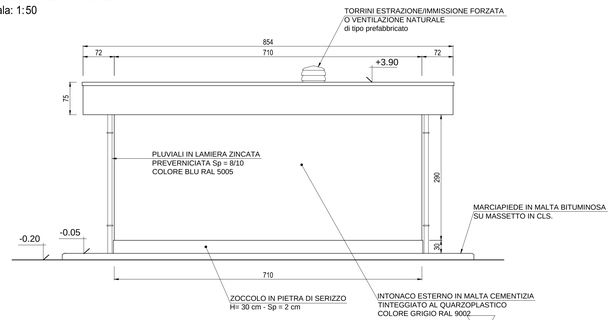

NOTA

- Tutte le dimensioni sono espresse in cm
- Tutte le quote altimetriche sono espresse in metri

COMMITTENTE:

RFI RETE FERROVIARIA ITALIANA
GRUPPO FERROVIE DELLO STATO ITALIANE

ALTA SORVEGLIANZA:

ITALFERR
GRUPPO FERROVIE DELLO STATO ITALIANE

GENERAL CONTRACTOR:

Consorzio Collegamento Integrato Veloce

INFRASTRUTTURE FERROVIARIE STRATEGICHE DEFINITE DALLA LEGGE OBIETTIVO N.443/01

TRATTA A.V./A.C. TERZO VALICO DEI GIOVI
PROGETTO ESECUTIVO

FABBRICATO RED A TORTONA

Architettonico

Prospetti

GENERAL CONTRACTOR	DIRETTORE LAVORI	SCALA:
Consorzio **Cociv** Ing. N. Meistro		1:50

COMMESSA	LOTTO	FASE	ENTE	TIPO DOC.	OPERA/DISCIPLINA	PROGR.	REV.
IG51	04	E	CV	PB	FA1Y0X	001	A

PROGETTAZIONE

Rev.	Descrizione emissione	Redatto	Data	Verificato	Data	Progettista Integratore	Data	IL PROGETTISTA
A00	Prima emissione	3BA S.r.l.	11/05/2017	COCIV	12/05/2017	A.Mancarella	12/05/2017	Dott. Ing. A. Mancarella Ordine Ingegneri Prov. TO n. 6272 R

n. Elab.

Nome File: IG51-04-E-CV-PB-FA1Y-0X-001_A00

CUP: F81H92000000008

Scala di plot: 1: 1