PIANTA
Scala: 1:50

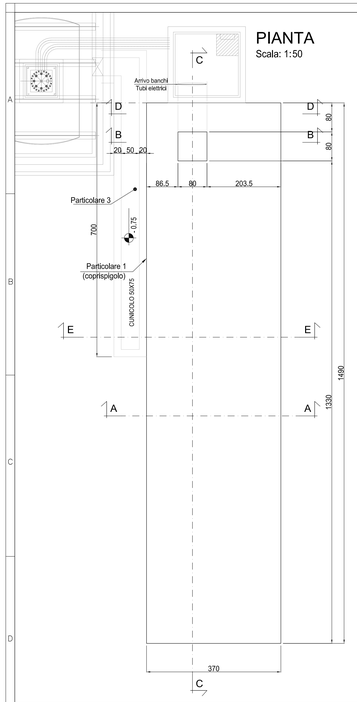

CARPENTERIA
Scala: 1:20

SEZIONE A-A
Scala: 1:20

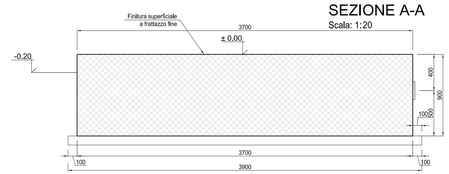

SEZIONE B-B
Scala: 1:20

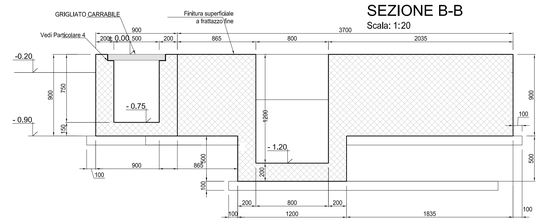

SEZIONE C-C
Scala: 1:20

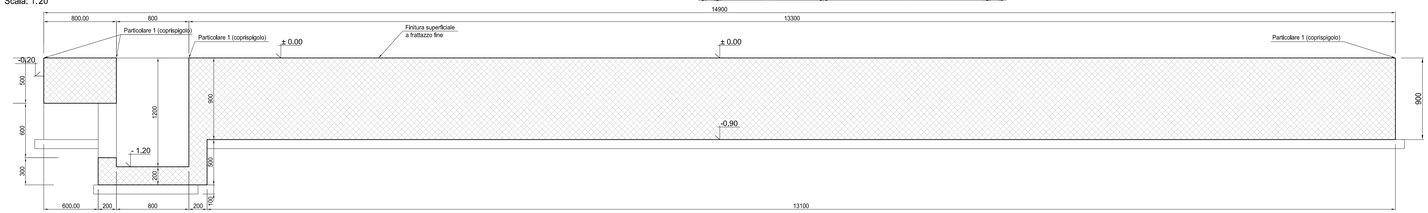

SEZIONE E-E
Scala: 1:20

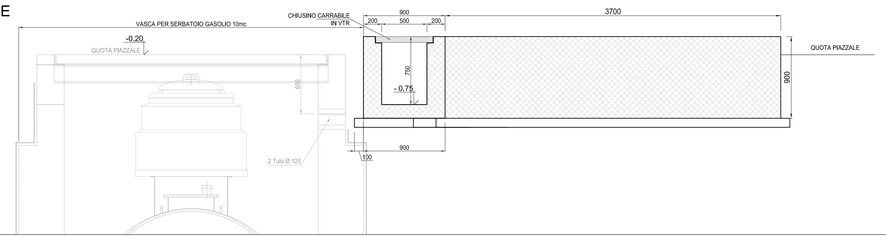

PARTICOLARE 1
Scala: 1:5

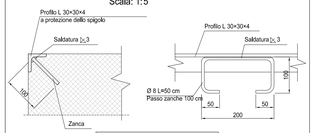

Nota Bene:
Trattamento con ciclo di zincatura a caldo

PARTICOLARE 2
Scala: 1:5

Nota Bene:
La filettatura della piastra dovrà
essere protetta con un tappo da
rimuovere a getto eseguito.

PARTICOLARE 4
Scala: 1:5

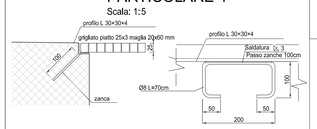

Nota Bene:
Trattamento con ciclo di zincatura a caldo per
tutti gli inserti e grigliati

Legenda misure :

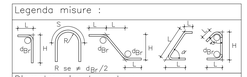

Diametro piegature d_{Br}:

ø Barra < ø20	d_{Br} =6ø
ø Barra ø20 – ø26	d_{Br} =8ø

Materiali:

CALCESTRUZZO FONDAZIONE
TIPO G 2
Rck >=30 MPa
classe di lavorabilità S3,S4
rapporto A/C <=0.50
tipo di cemento CEM III–V

CALCESTRUZZO MAGRONE
TIPO I
Rcm >=15 MPa
tipo di cemento CEM I–V

ACCIAIO per C.A. (BARRE<ø30)
FeB 44K controllato in stabilimento saldabile

Elemento	Copriferro (cm)	a_{max} inerti (mm)
ELEVAZIONE/ FONDAZIONE	5(–0 +0.5)	25

CARATTERISTICHE DEI MATERIALI

Calcestruzzo per magroni classe C12/15 (UNI 9858)
Massima dimensione aggregati ..... 40 mm

Calcestruzzo strutturale classe C30/37 (UNI 9858)
Massima dimensione aggregati ..... 30 mm
Classe di esposizione ..... XC4 (UNI 9858)
Classe di consistenza ..... S4 (UNI 9858) (Abbassamento da 160 a 210 mm)
Rapporto acqua/cemento massimo ..... 0.50 - Dosaggio minimo cemento 320 kg/mc
Classe di resistenza del cemento (UNI 197/1) ..... CEM 32.5R BA-L (Cemento Portland di calcare)

Specifiche generali per calcestruzzo
- Controllo di accettazione per il calcestruzzo (D.M. 9/1/96 allegato 2) tipo A.
- Il calcestruzzo dovrà essere messo in opera entro 30 minuti dal momento dell'uscita dalla bocca di consegna.
- E' vietato qualunque aggiunta d'acqua al calcestruzzo in cantiere.
- Prima di ogni getto avvisare la Direzione Lavori Strutturale.
- Il getto con temperature dell'aria inferiori a 5°C deve essere autorizzato dalla Direzione Lavori Strutturale
- In fase di stagionatura del getto impedire il dilavamento superficiale dei getti per pioggia o scorrimento d'acqua
- Il disarmo dovrà essere autorizzato dalla Direzione Lavori Strutturale (D.L.) e presenta di forte irraggiamento solare o di vento, proteggere e bagnare la superficie gradualmente.

Acciaio per c.a. in barre ad aderenza migliorata tipo B450 C contr.
f_{yk} = 450 N/mm^2 f_{tk} = 540 N/mm^2 A_{gt} ≥ 12%
L'acciaio fornito dovrà essere di tipo saldabile.
Ogni fornitura deve essere accompagnata da copia conforme del relativo certificato, con data non anteriore a tre mesi, emesso dal Laboratorio Ufficiale Incaricato del controllo in stabilimento.

Copriferro nominale minimo 40 mm

TABELLA MATERIALI DA CAPITOLATO ITALFERR

MAGRONI - Calcestruzzo classe I
FONDAZIONI - Calcestruzzo classe G2
STRUTTURE IN C.A. IN ELEVAZIONE - Calcestruzzo classe C2

INCIDENZA ACCIAIO PER ARMATURA 120 kg/mc.

ARMATURA
Scala: 1:20

SEZIONE A-A
Scala: 1:20

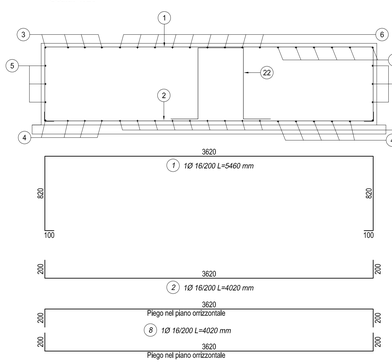

SEZIONE B-B
Scala: 1:20

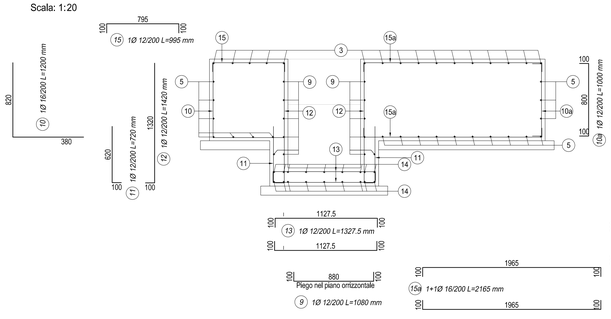

SEZIONE C-C
Scala: 1:20

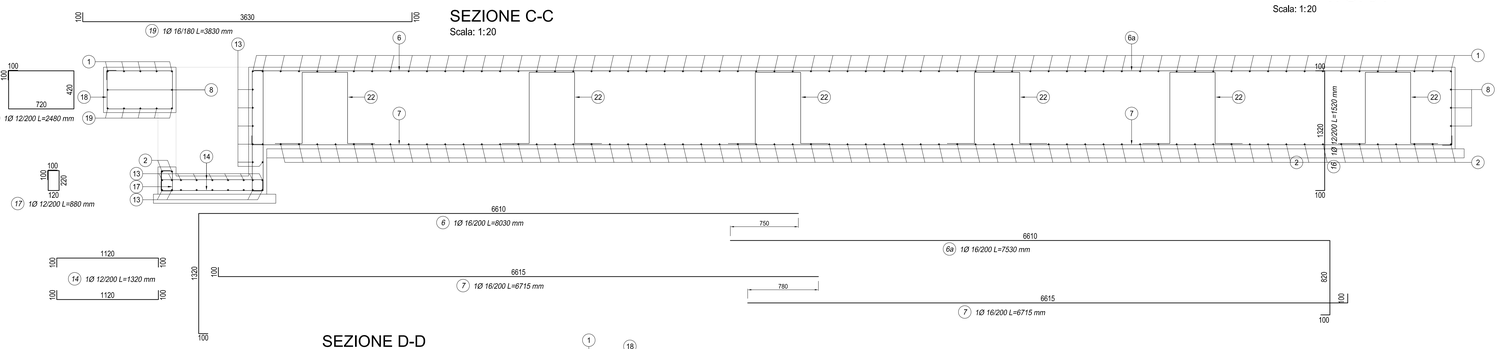

SEZIONE D-D
Scala: 1:20

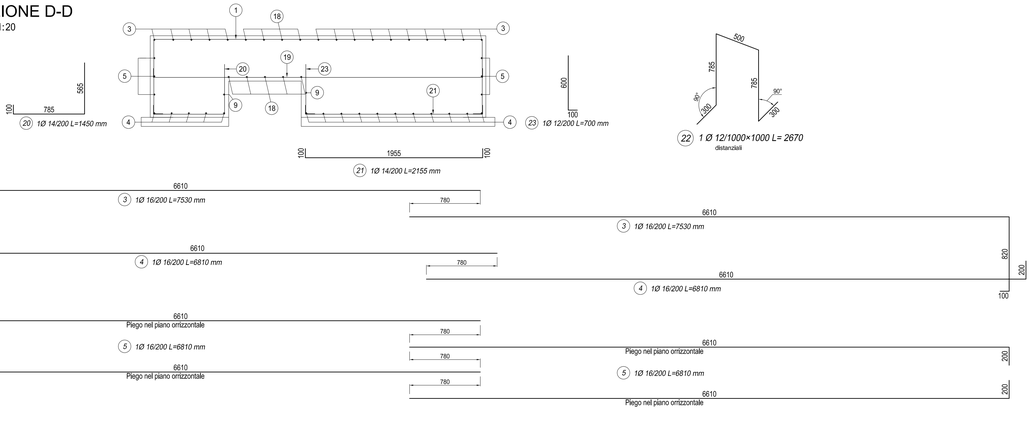

COMMITTENTE:

RFI RETE FERROVIARIA ITALIANA
GRUPPO FERROVIE DELLO STATO ITALIANE

ALTA SORVEGLIANZA:

ITALFERR
GRUPPO FERROVIE DELLO STATO ITALIANE

GENERAL CONTRACTOR:

Consorzio Operatori Integrati Veloci

INFRASTRUTTURE FERROVIARIE STRATEGICHE DEFINITE DALLA LEGGE OBIETTIVO N.443/01

TRATTA A.V./A.C. TERZO VALICO DEI GIOVI
PROGETTO ESECUTIVO

Piazzola Finestra Val Lemme

Carpenteria ed armature basamento gruppo elettrogeno

GENERAL CONTRACTOR	DIRETTORE LAVORI	SCALA:
Consorzio Cociv Ing. N. Maestro		Varie

COMMESSA	LOTTO	FASE	ENTE	TIPO DOC.	OPERA/DISCIPLINA	PROGR.	REV.
IG51	04	E	CV	BZ	IN1C0X	002	A

PROGETTAZIONE

Rev.	Descrizione emissione	Redatto	Data	Verificato	Data	Progettista Integratore	Data	IL PROGETTISTA
A.00	Prima emissione	ARCHINGEO	12/05/2017	COCIV	11/05/2017	A. Mancuso	12/05/2017	Consorzio Operatori Integrati Veloci Ordine degli Ingegneri della Prov. di TO n. 8211 R

n. Elab. | Nome File: IG51-04-E-CV-BZ-IN1C0X-002-A00 | CUP: F81H92000000008

Scala di plot: 1: 1