ELEMENTI COMPONENTI L'ANCORAGGIO DEI TIRANTI E DELLE CORREE

SCALA 1:10

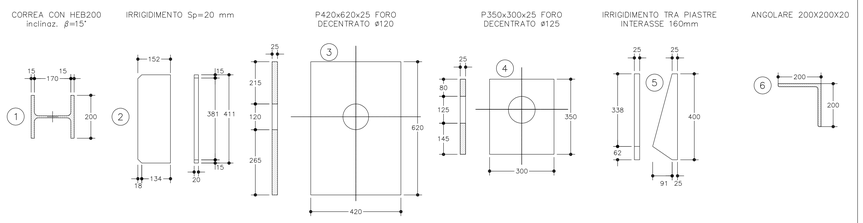

ANCORAGGIO TIRANTI SEZ. B–B

SCALA 1:10

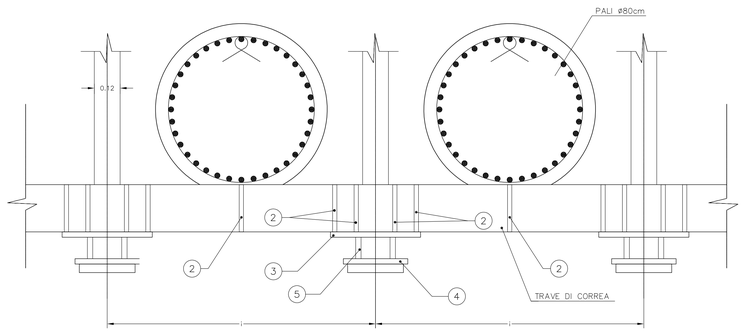

PALI DI FONDAZIONE MURO "A" e MURO "D"

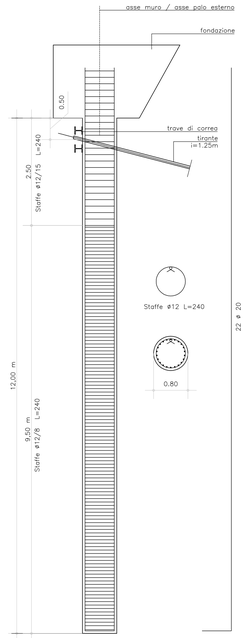

PALI DI FONDAZIONE MURO "C"

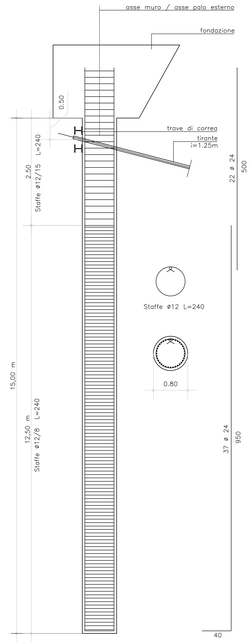

BERLINESE – PALI ø80/90cm

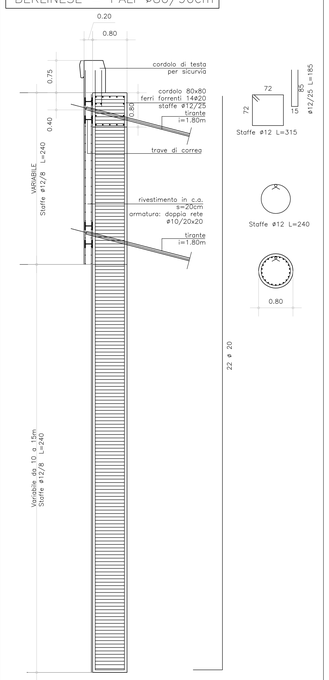

MATERIALI

PALI IN CEMENTO ARMATO

Cemento Portland EN 197-1	CEM I 32,5 R o N
Classe di resistenza:	C28/35
Rapporto A/C:	max 0.50
Dimensione max inerti:	30 mm
Classe di consistenza:	S2 - S3

FONDAZIONI IN CEMENTO ARMATO

Cemento Portland EN 197-1	CEM I 32,5 R o N
Classe di resistenza:	C25/30
Rapporto A/C:	max 0.50
Dimensione max inerti:	30 mm
Classe di consistenza:	S2 - S3

Classi di esposizione / copriferri:

Contro terra	
se casserata:	XC2 / c=40 $^{+10}_{-10}$ mm
se contro parete scavo:	XC2 / c=60 $^{+10}_{-10}$ mm
Ogni altra superficie:	XC2 / c=30 $^{+10}_{-10}$ mm

MISCELA DI INIEZIONE PER TIRANTI

Rm >= 25 Mpa
A/C <= 0.5
ADDITIVI FLUIDIFICANTI
MASSA VOLUMICA >=1.75 g/cm^3

ACCIAIO PER CEMENTO ARMATO

B450C Controllato in stabilimento

ACCIAIO PER PROFILATI

S275

ACCIAIO PER TREFOLI

fptk ≥ 1860 MPa
fp(1)k > 1670 MPa

CARATTERISTICHE DEI TIRANTI

PALI DI FONDAZIONE

INTERASSE TIRANTI (i)	1,25 m
INCLINAZIONE TIRANTI	15°
NUMERO TREFOLI	4
AREA TOTALE TREFOLI PER TIRANTE	556 mm2
LUNGHEZZA LIBERA DEI TIRANTI	10 m
LUNGHEZZA BULBO DI ANCORAGGIO	12 m
LUNGHEZZA TOTALE	22 m
DIAMETRO PERFORAZIONE	150 mm
RESISTENZA LIMITE A TIRO DEL TIRANTE	558 KN

BERLINESE

INTERASSE TIRANTI (i)	1,80 m
INCLINAZIONE TIRANTI	15°
NUMERO TREFOLI	4
AREA TOTALE TREFOLI PER TIRANTE	556 mm2
LUNGHEZZA LIBERA DEI TIRANTI	10 m
LUNGHEZZA BULBO DI ANCORAGGIO	12 m
LUNGHEZZA TOTALE	22 m
DIAMETRO PERFORAZIONE	150 mm
RESISTENZA LIMITE A TIRO DEL TIRANTE	558 KN

N.B.:
- TUTTE LE MISURE DOVRANNO ESSERE RIVERIFICATE IN OPERA
SOVRAPPOSIZIONE ARMATURE > = 1,00m.
- SALDATURE A COMPLETO RIPRISTINO SE NON DIVERSAMENTE SPECIFICATO

PARTICOLARE TIRANTE

SCALA 1:10

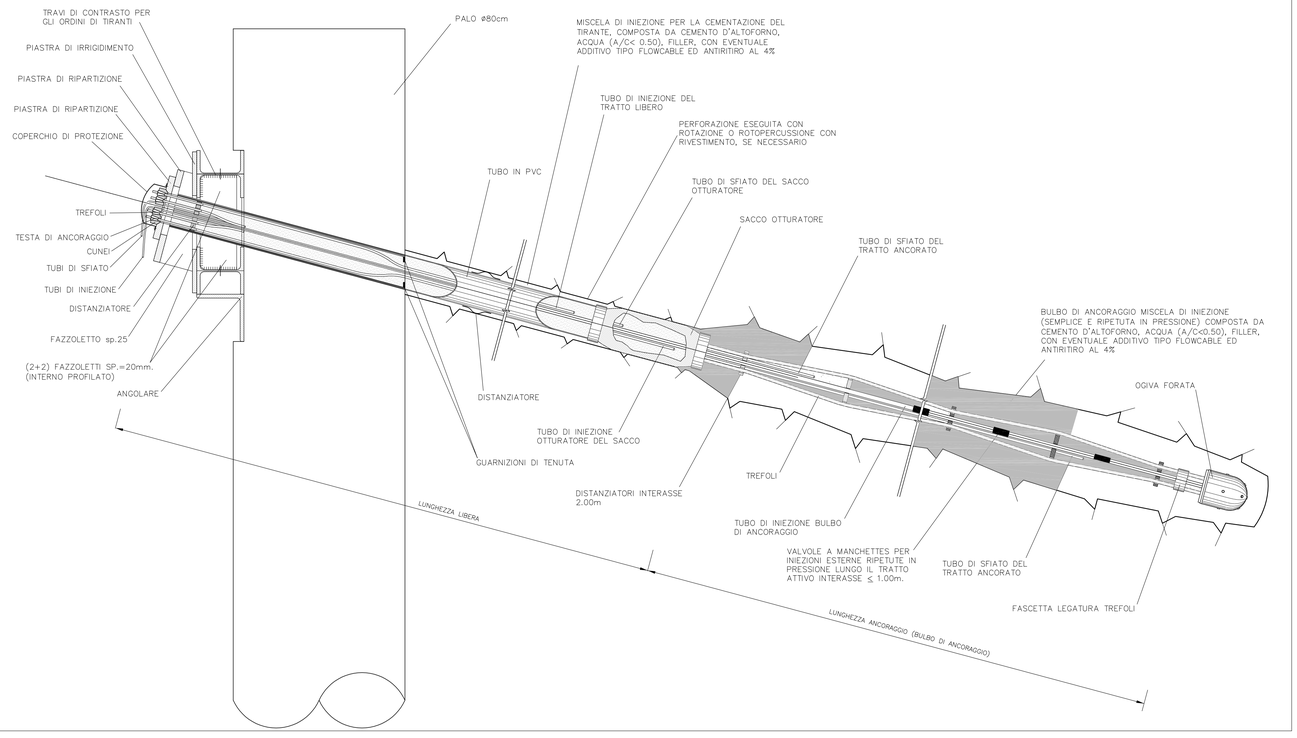

SEZIONE CORREA–TIRANTE

SCALA 1:10

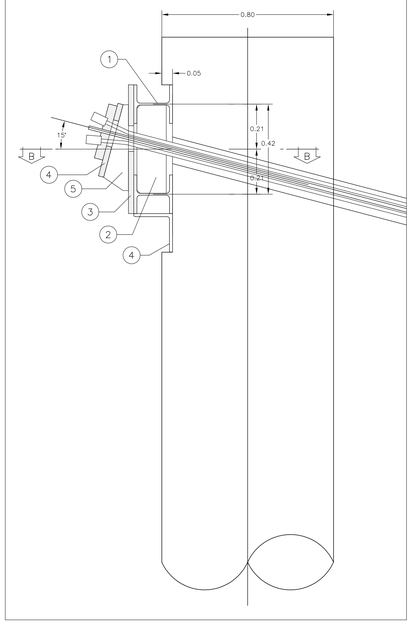

COMMITTENTE:

RFI RETE FERROVIARIA ITALIANA
GRUPPO FERROVIE DELLO STATO ITALIANE

ALTA SORVEGLIANZA:

ITALFERR
GRUPPO FERROVIE DELLO STATO ITALIANE

GENERAL CONTRACTOR:

Consorzio Collegamenti Integrati Veloci

INFRASTRUTTURE FERROVIARIE STRATEGICHE DEFINITE DALLA LEGGE OBIETTIVO N.443/01

TRATTA A.V./A.C. TERZO VALICO DEI GIOVI
PROGETTO ESECUTIVO

Piazzola Finestra Polcevera

Pali e Tiranti

GENERAL CONTRACTOR	DIRETTORE LAVORI	SCALA:
Consorzio Cociv, Ing. N. Melstro		1:50

COMMESSA	LOTTO	FASE	ENTE	TIPO DOC.	OPERA/DISCIPLINA	PROGR.	REV.
IG51	04	E	CV	BB	IN1E0X	006	A

PROGETTAZIONE

Rev.	Descrizione emissione	Redatto	Data	Verificato	Data	Progettista Integratore	Data	IL PROGETTISTA
A.00	Prima emissione	ARCHINGEO	19/05/2017	COCIV	11/05/2017	A. Mancarella	12/05/2017	Cociv Consorzio Collegamenti Integrati Veloci, Ordine degli Ingegneri Prov. TO n. 6271 R

n. Elab.

Nome File: IG51-04-E-CV-BB-IN1E-0X-006-A00

CUP: F81H92000000008

Scala di plot: 1: 1