CARPENTERIA

PIANTA
Scala: 1:50

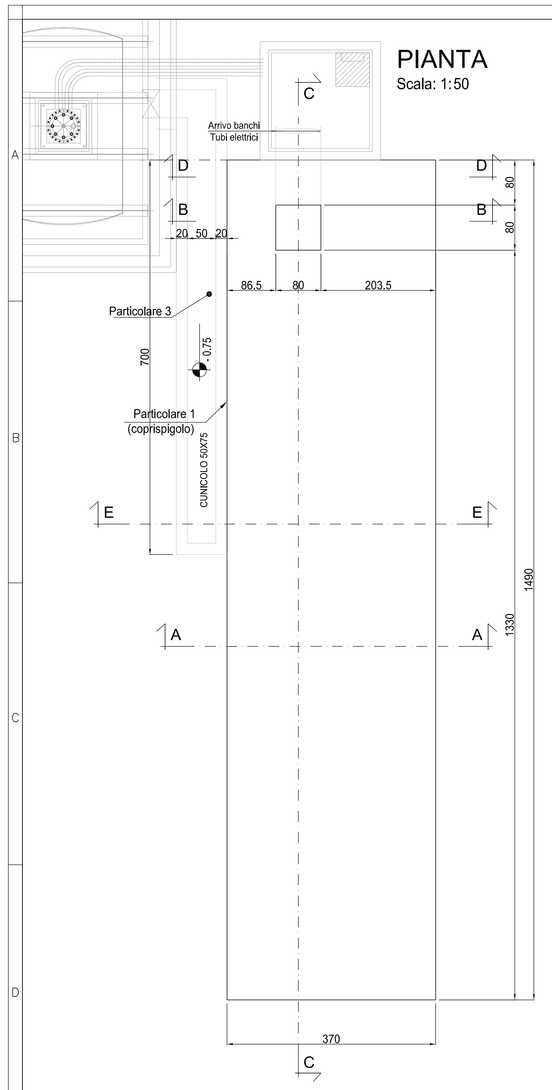

SEZIONE A-A
Scala: 1:20

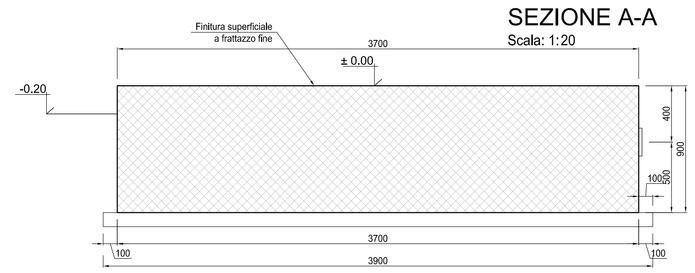

SEZIONE B-B
Scala: 1:20

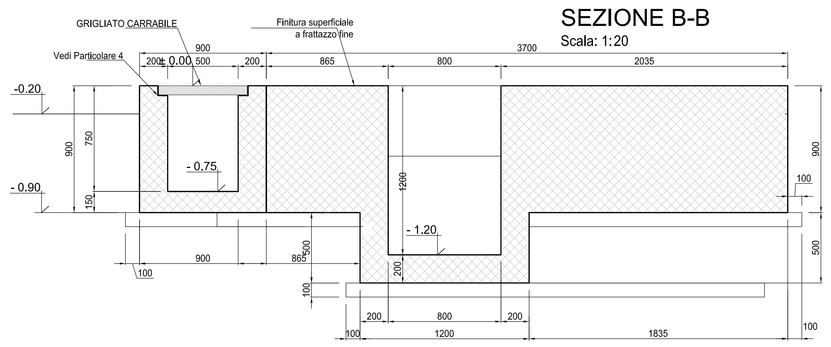

SEZIONE C-C
Scala: 1:20

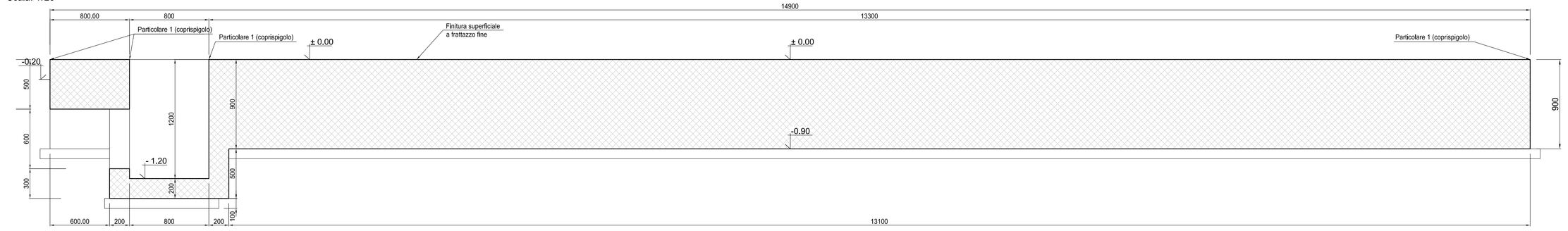

SEZIONE E-E
Scala: 1:20

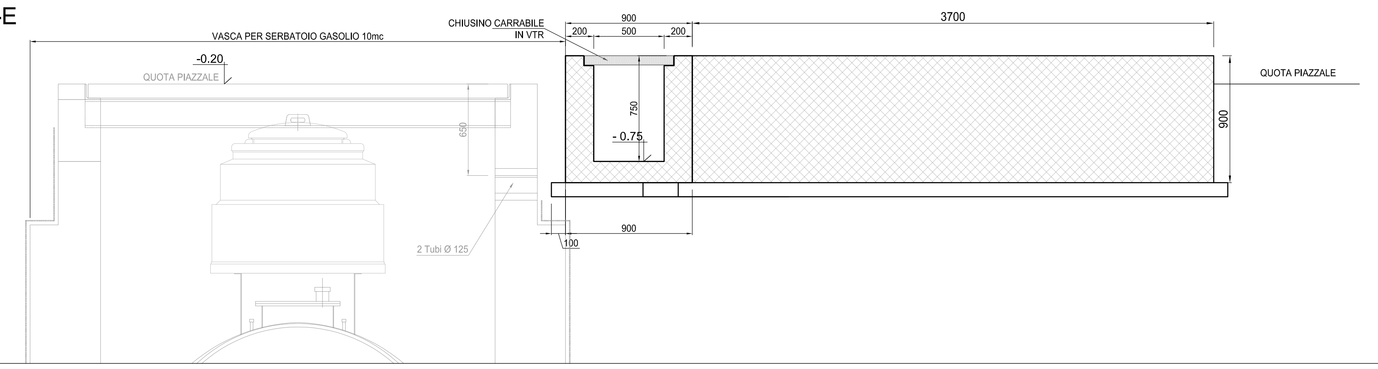

PARTICOLARE 1
Scala: 1:5

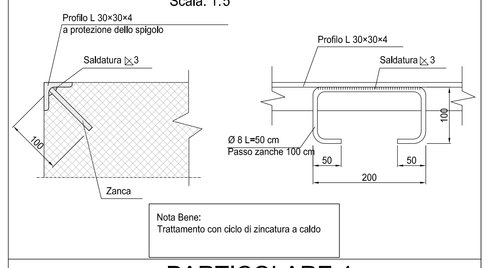

Nota Bene:
Trattamento con ciclo di zincatura a caldo

PARTICOLARE 2
Scala: 1:5

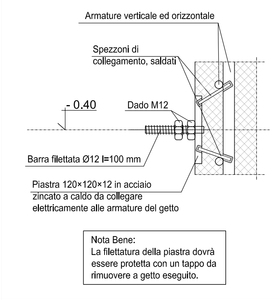

Nota Bene:
La filettatura della piastra dovrà
essere protetta con un tappo da
rimuovere a getto eseguito.

PARTICOLARE 4
Scala: 1:5

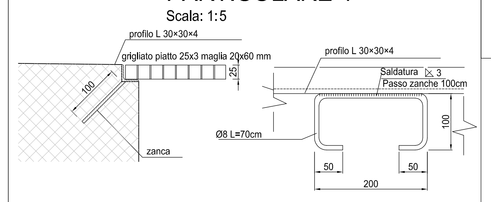

Nota Bene:
Trattamento con ciclo di zincatura a caldo per
tutti gli inserti e grigliati

Legenda misure :

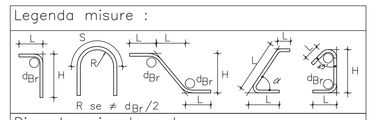

Diametro piegature d_{Br}:

ø Barra < ø20	d_{Br} = 6ø
ø Barra ø20 – ø26	d_{Br} = 8ø

Materiali:

CALCESTRUZZO FONDAZIONE	TIPO C 2 Rck >=30 MPa classe di lavorabilità S3,S4 rapporto A/C <=0.50 tipo di cemento CEM III–V
CALCESTRUZZO MAGRONE	TIPO I Rcm >=15 MPa tipo di cemento CEM I–V
ACCIAIO per C.A. (BARRE<ø30)	FeB 44K controllato in stabilimento saldabile

Elemento	Copriferro (cm)	d_{max} inerti (mm)
ELEVAZIONE/ FONDAZIONE	5(–0 +0.5)	25

CARATTERISTICHE DEI MATERIALI

Calcestruzzo per magroni classe C12/15 (UNI 9858)
Massima dimensione aggregati ..... 40 mm

Calcestruzzo strutturale classe C30/37 (UNI 9858)
Massima dimensione aggregati ..... 30 mm
Classe di consistenza ..... S4 (UNI 9858) (Abbassamento da 160 a 210 mm)
Classe di consistenza ..... S4 (UNI 9858) (Abbassamento da 160 a 210 mm)
Rapporto acqua/cemento massimo ..... 0.50 - Dosaggio minimo cemento 320 kg/mc
Classe di resistenza del cemento (UNI197/1) ..... CEM I32.5R (R.C.) (Cemento Portland ad alturo)

Specifiche generali per calcestruzzo
- Controllo di accettazione per il calcestruzzo (D.M. 9/1/96 allegato 2) tipo A.
- Tutte le caratteristiche sopraindicate per il calcestruzzo devono essere riportate nella bolla di consegna.
- Il calcestruzzo deve essere gettato in opera entro 60 minuti dall'impasto.
- Prima di ogni getto avvisare la Direzione Lavori Strutturale.
- Al getto con temperature dell'ambiente ≤ 5°C deve essere autorizzato dalla Direzione Lavori Strutturale
- Non gettare su superfici ghiacciate o su superfici di calcestruzzo indurito danneggiate dal gelo. Non gettare mai su superfici con temperature dell'ambiente inferiori a 0°C.
- In fase di disgelo/ripresa del gelo con temperature dell'aria superiori a 0°C o in presenza di forte sbalzo/gelo, sotto o di vento, procedere a bagnare le delle superfici già indurite

Acciaio per c.a. in barre ad aderenza migliorata tipo B450 C contr.
f_{yk} = 450 N/mm $^{-2}$ f_{tk} ≥ 540 N/mm $^{-2}$ A_{gt} ≥ 12%
Saldature ammesse solo per ferri ø > 12 mm
Ogni fornitura deve essere accompagnata da copia conforme del relativo certificato, con data non anteriore a tre mesi, emesso dal Laboratorio Ufficiale incaricato del controllo in stabilimento.

Copriferro nominale minimo 40 mm

TABELLA MATERIALI DA CAPITOLATO ITALFERR

MAGRONI - Calcestruzzo classe II
FONDAZIONI - Calcestruzzo classe C2
STRUTTURE IN C.A. IN ELEVAZIONE - Calcestruzzo classe C2

INCIDENZA ACCIAIO PER ARMATURA 120 kg/mc.

ARMATURA
Scala: 1:20

SEZIONE A-A
Scala: 1:20

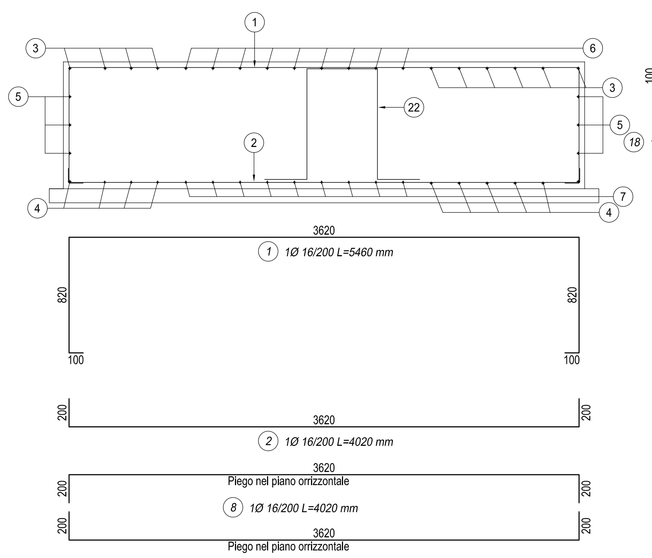

SEZIONE C-C
Scala: 1:20

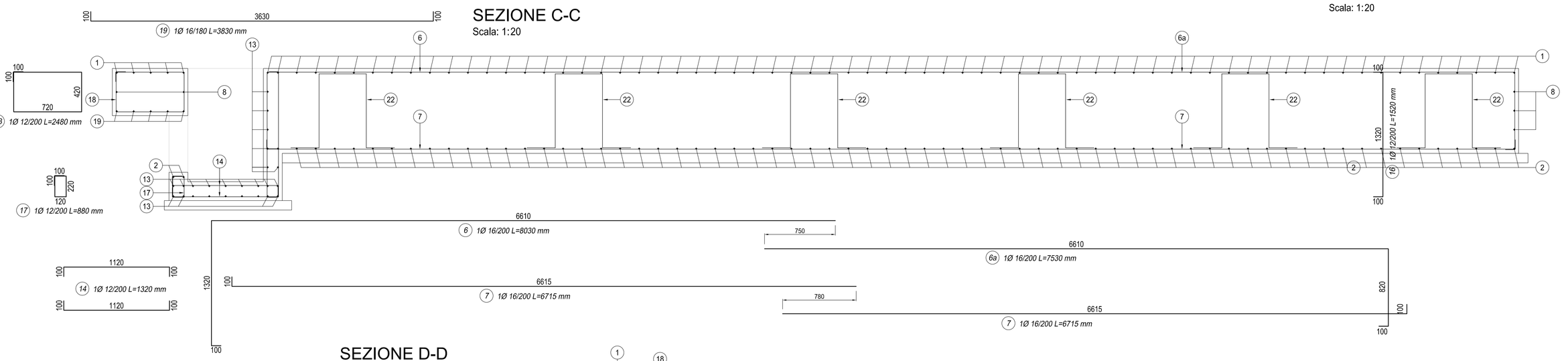

SEZIONE D-D
Scala: 1:20

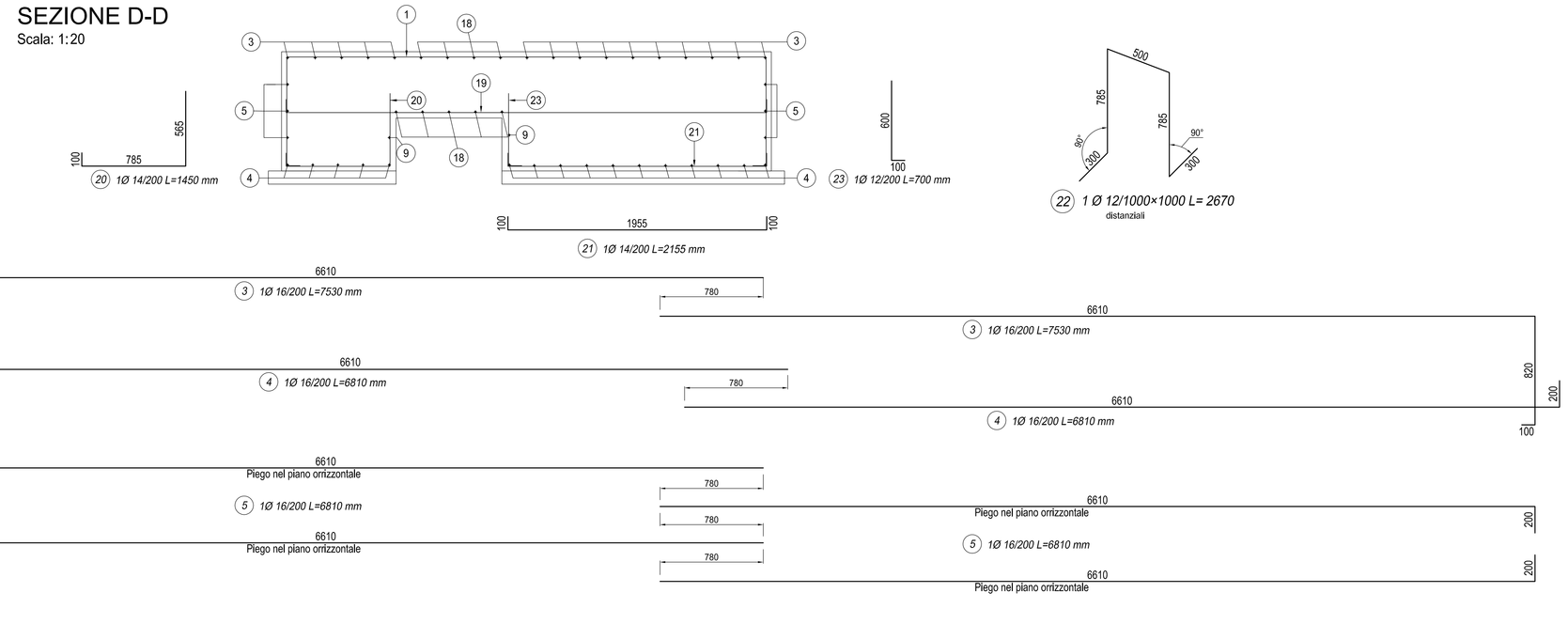

SEZIONE B-B
Scala: 1:20

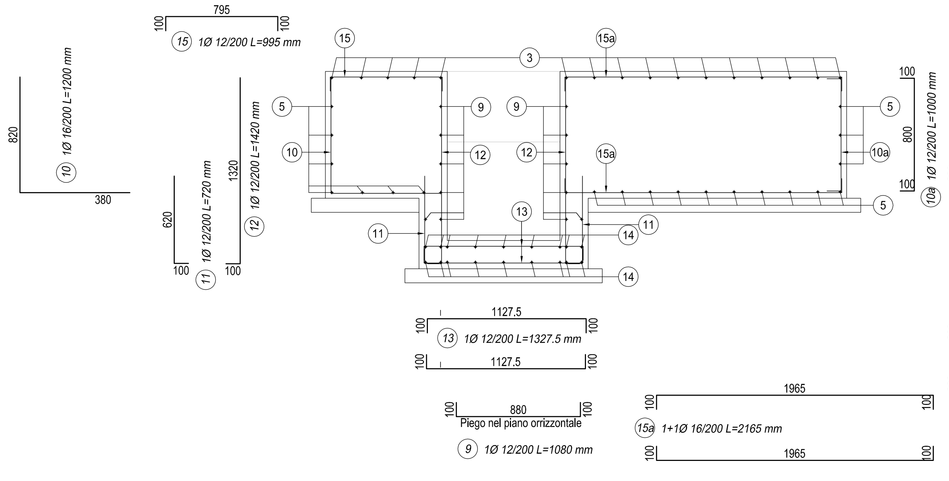

COMMITTENTE:

RFI RETE FERROVIARIA ITALIANA
GRUPPO FERROVIE DELLO STATO ITALIANE

ALTA SORVEGLIANZA:

ITALFERR
GRUPPO FERROVIE DELLO STATO ITALIANE

GENERAL CONTRACTOR:

Consorzio Stabile Operai Veneti

INFRASTRUTTURE FERROVIARIE STRATEGICHE DEFINITE DALLA LEGGE OBIETTIVO N.443/01

TRATTA A.V./A.C. TERZO VALICO DEI GIOVI
PROGETTO ESECUTIVO

Piazzale Fabbricato PM Arquata - Libarna

Carpenteria ed armature basamento gruppo elettrogeno

GENERAL CONTRACTOR	DIRETTORE LAVORI	SCALA:
Consorzio Cociv Ing. N. Mesiano		Varie

COMMESSA	LOTTO	FASE	ENTE	TIPO DOC.	OPERA/DISCIPLINA	PROGR.	REV.
I G 5 1	0 4	E	C V	B Z	I N 1 H 0 X	0 0 5	A

PROGETTAZIONE

Rev.	Descrizione emissione	Redatto	Data	Verificato	Data	Progettista Integrativo	Data	IL PROGETTISTA
A.00	Prima emissione	ARCHIMGEO	10/05/2017	COCIV	11/05/2017	A. Marcegaglia	12/05/2017	Dott. Ing. A. Marcegaglia Ordine Ingegneri Prov. TO n. 5217/B

n. Elab.

Nome File: IG51.00.E.CV.B2.IN1H0X.005.A00

CUP: F81H92000000008

Scala di plot: 1:1