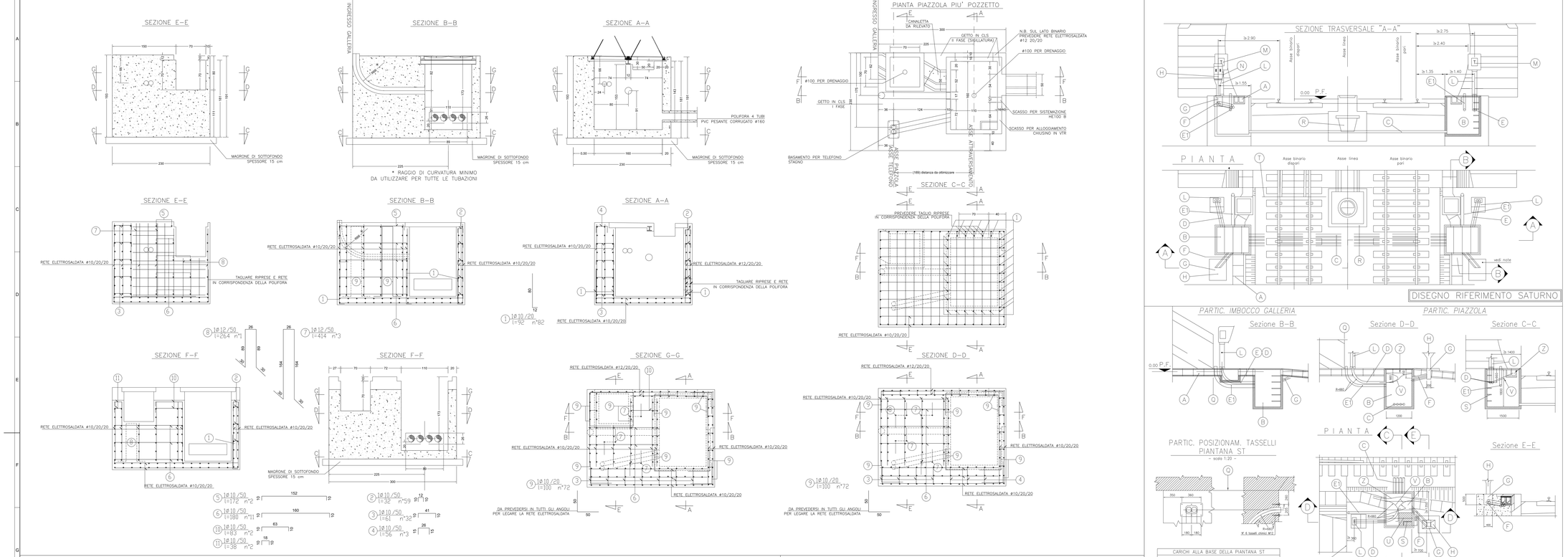

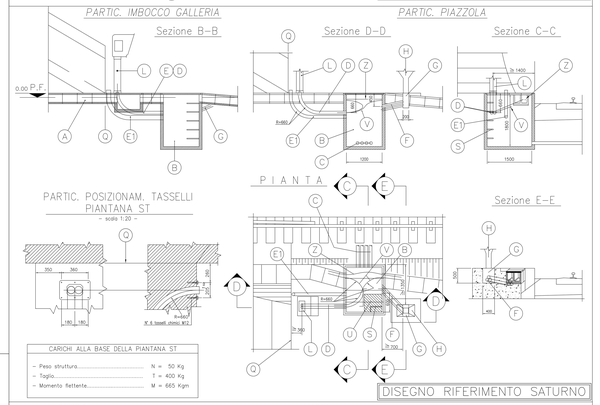

CARICHI ALLA BASE DELLA PIANTANA ST	
- Peso struttura	N = 50 Kg
- Taglio	T = 400 Kg
- Momento flettente	M = 665 Kgm

LEGENDA

- (A) Cunicolo porta cavi di dorsale (dim. indicative)
- (B) Pozzetto 1.2 x 1.5 x (h) 1.8 m (Dim. int.) con copertura apribile
- (C) N° 4 tubi PVC Ø 150 mm di attraversamento binari
- (D) N° 2 tubi PVC Ø 100 mm di collegamento alla piantana con sezionamento e telefono
- (E) N° 2 tubi PVC Ø 100 mm di collegamento alla piantana con telefono
- (F) N° 1 tubi PVC Ø 150 mm di collegamento con bacco di flauto (per cavo coax)
- (G) N° 3 tubi PVC Ø 150 mm di collegamento ai trasmettichiave
- (H) Vano di arrivo tubi di trasmettichiave – Dim. int. 0.4 x 0.2 x (h) 0.5 m
- (I) Trasmettichiave, da installare lato P.S.
- (L) Piantana ST
- (M) Telefono stagno
- (N) Cassetta sezionamento
- (O) Punto di partenza del becco di flauto
- (P) Pozzetto di raccolta acqua (dimensioni indicative)
- (Q) Pedarola angolare
- (R) Punto Aghi
- (S) Passo d'uomo dim. 60 cm
- (T) Cavo 22 cp sezionato in piantana
- (Z) Cavo F.O.

EVENTUALI SOLO NEL CASO DI P.S.: (I)

EVENTUALE SOLO NEL CASO DI P.S.: (R)

NOTE

- La piantana ST verra' fissata sulla piazzola con dei tasselli chimici
- I tubi di arrivo alle piantane ST fuoriescono di ~ 5 cm dal piano della piazzola
- Il trasmettichiave sara' fissato alla piazzola con dei tasselli ad espansione
- I carichi alla base del trasmettichiave sono gli stessi della piantana ST
- Il posizionamento delle P.S. e' puramente indicativo. Nel caso di P.S. sul binario Pari, le predisposizioni (P) (Q) (H) vanno realizzate lato Pari, mentre il sezionamento viene sempre realizzato sul lato Dispari.
- Se la galleria ha lunghezza inferiore a 300 metri, viene installata un solo telefono lato P.S./Trasmettichiave, e deve essere comunque realizzato l'attraversamento (C)
- I pozzetti e le tubazioni dovranno essere realizzati in modo da consentire la posa dei cavi con un raggio di curvatura minimo di 660 mm
- I tubi dovranno essere predisposti con cordino di tiro e con idonei tappi di chiusura.
- I pozzetti vanno dotati di adeguato sistema drenante delle acque meteoriche (tubo o altro).

Legenda misure :	
Diametro piegature d_{Br}	
ø Barra < ø20	d_{Br} =6ø
ø Barra ø20 ÷ ø26	d_{Br} =8ø
Materiali:	
CALCESTRUZZO FONDAZIONE	TIPO C 2 Rck >=30 MPa classe di lavorabilità S3,S4 rapporto A/C <=0.50 tipo di cemento CEM III÷V
CALCESTRUZZO MAGRONE	TIPO I Rcm >=15 MPa tipo di cemento CEM I÷V
ACCIAIO per C.A. (BARRE+R30)	FeB 44K controllato in stabilimento saldabile

Elemento	Copriferro (cm)	$\varnothing_{max}$ inerti (mm)
ELEVAZIONE/ FONDAZIONE	5(-0 +0.5)	25

RIFERIMENTO TAVOLA SATURNO RIASSUNTIVA
SOTTOSISTEMA TELEFONICO
DOCUMENTI INTERFACCIA OO.CC.
PIAZZOLA PER PIANTANA CON TELEFONO
SEZIONONAMENTO ED EVENTUALE TRASMETTICHIAVE
AGLI IMBOCCHI DELLE GALLERIE

PROGRAMMA	LOTTO	FASE	ENTE	TIPO DOC.	OPERA/DISCIPLINA	PROGR.	REV.
A2I1	2I9	C	F2	TX	ST00 0 0	X011	001	005	A

NOTA 1:
PREVEDERE DRENAGGI PER I POZZETTI E APPOSITI ACCORGIMENTI PER SMALTIMENTO ACQUE DI PIATTAFORMA

NOTA 2:
L'ASSE PIAZZOLA VIENE IDENTIFICATO CON L'ASSE DELLA PIANTANA DEL TELEFONO

CARATTERISTICHE CHIUSINI PEDONALI IN PRFV

Telai per alloggiamento chiusini realizzati con profilo angolare da mm40x40x5 o da mm45x35x8 in resina rinforzata con fibre continue di vetro

Chiusini formati da grigliati stampati impiegando roving di fibre di vetro continue e disposte in uguale percentuale nelle due direzioni, con laminato di copertura monolitico, ovvero non incollato o stratificato sul grigliato già polimerizzato.
La superficie calpestabile dei grigliati dovrà avere caratteristiche antiscivolo in accordo alle norme DIN E 51130 livello R13V10

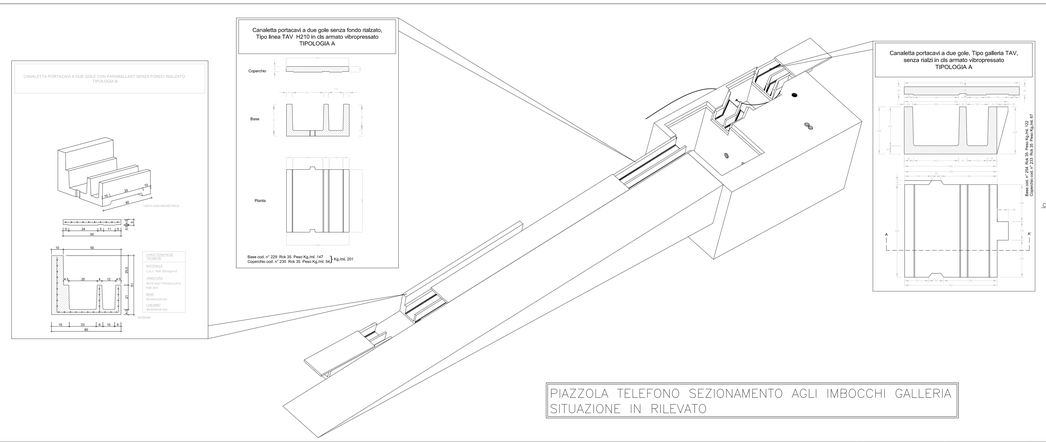

NOTA:
PREVEDERE DRENAGGI PER I POZZETTI E APPOSITI ACCORGIMENTI PER SMALTIMENTO ACQUE DI PIATTAFORMA

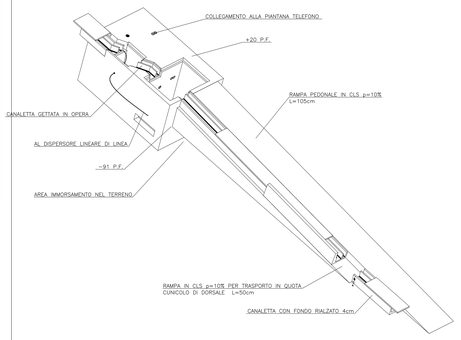

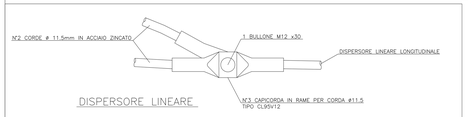

COMMITTENTE:

RFI RETE FERROVIARIA ITALIANA
GRUPPO FERROVIE DELLO STATO ITALIANE

ALTA SORVEGLIANZA:

ITALFERR
GRUPPO FERROVIE DELLO STATO ITALIANE

GENERAL CONTRACTOR:

Consorzio Stabile Operativo Ingegneri Riuniti

INFRASTRUTTURE FERROVIARIE STRATEGICHE DEFINITE DALLA LEGGE OBIETTIVO N.443/01

TRATTA A.V./A.C. TERZO VALICO DEI GIOVI
PROGETTO ESECUTIVO

Piazzola Sicurezza Imbocco Nord Galleria Serravalle a pk 36+600

Carpenteria e armatura telefono binario dispari

GENERAL CONTRACTOR	DIRETTORE LAVORI	SCALA:
Cociv Ing. M. Maestri		1:50

COMMESSA	LOTTO	FASE	ENTE	TIPO DOC.	OPERA/DISCIPLINA	PROGR.	REV.
I 0 5 1	0 4	E	C V	B B	I N 1 K 0 X	0 0 5	A

PROGETTAZIONE

Rev.	Descrizione emissione	Redatto	Data	Verificato	Data	Progettista Integratore A. Mangiafico	Data	IL PROGETTISTA
A 00	Prima emissione	ARCHINGEO	10/05/2017	CIOCIV	11/05/2017		12/05/2017	Cociv Consorzio Stabile Operativo Ingegneri Riuniti n.12074

IL Resp. Int. Progettazione: A. Mangiafico

Nome File: IZ0101-001-E-CV-BB0000-00-005-A00
CUP: F81H92000000008

Scala di plot: 1:1