PLANIMETRIA scala 1:500

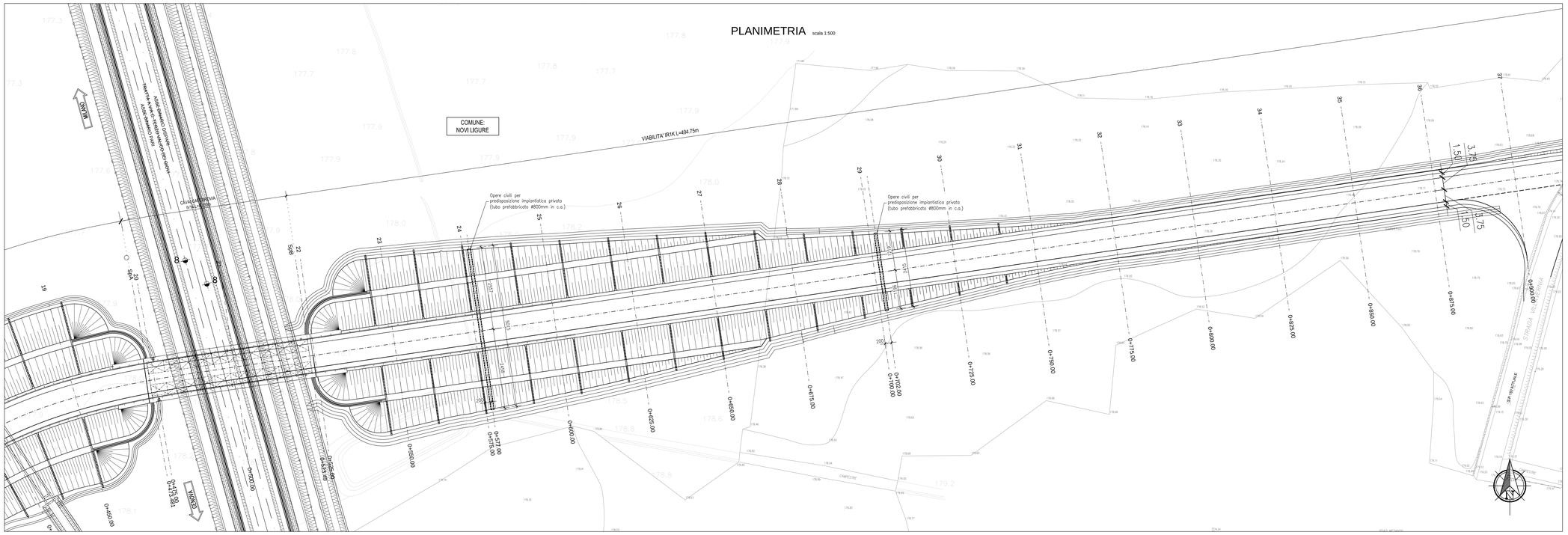

QUADRO D'INSIEME

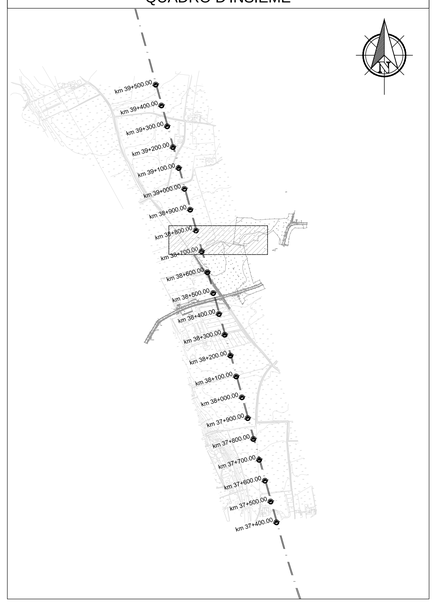

SEZIONE X-X

PROG. 0+577.00

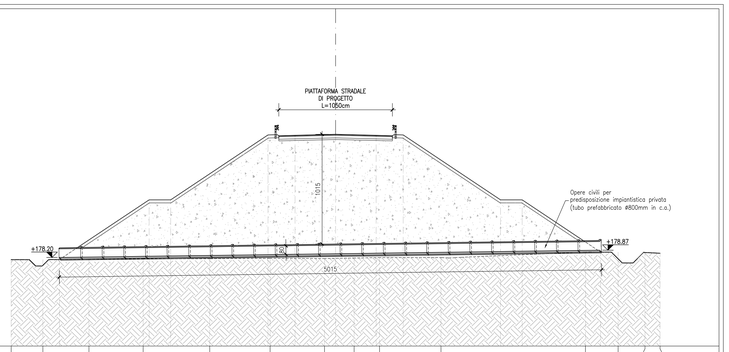

PARZIALI TERRENO		2.934	4.255	5.009	6.159	5.587	5.032	2.733	2.356	5.678	13.359	3.020	2.490	1.388
QUOTE TERRENO	177.605	176.500	176.008	174.975	176.573	176.118	176.050	176.146	176.188	176.195	176.625	176.850	176.934	176.980
PARZIALI PROGETTO			8.282	2.000	9.000	2.500	3.750	3.750	2.500	9.000	2.000	7.253		
QUOTE PROGETTO		176.005	173.520	173.520	173.520	173.520	173.520	173.520	173.520	173.520	173.520	176.603		

SEZIONE Y-Y

PROG. 0+702.00

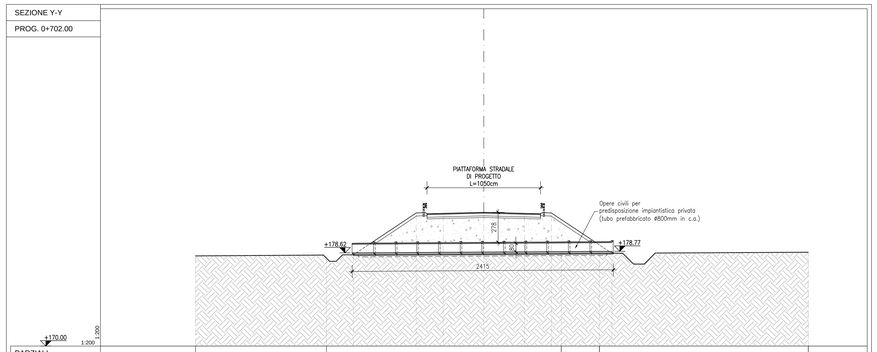

PARZIALI TERRENO					12.093			21.720				3.525	19.314	
QUOTE TERRENO		176.514			176.423							176.500		178.751 178.610
PARZIALI PROGETTO						5.810	2.500	3.750	3.750	2.500	5.588			
QUOTE PROGETTO					176.440	173.313	173.290	173.313	173.290	173.313	176.588			

SEZIONE A-A scala 1:10

-CARPENTERIA-

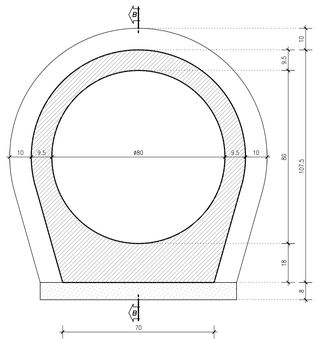

SEZIONE B-B scala 1:10

-CARPENTERIA-

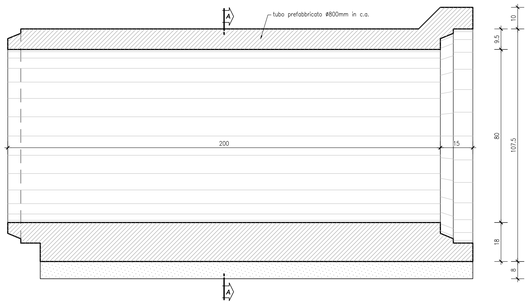

SEZIONE A-A scala 1:10

-ARMATURA-

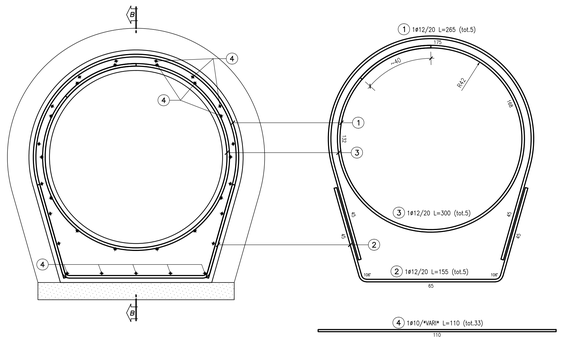

TABELLA FERRI (a metro lineare)

POSIZIONE	N. PEZZI	ø [mm]	L [cm]	L. TOT [m]	PESO [Kg]	SCHEMA PIEGATURA [cm] (misure al filo esterno)
1	5	12	265	13.25	11.76	125 / 15 / 15
2	5	12	155	7.75	6.88	15 / 125° / 125° / 15 / 65
3	5	12	300	15.00	13.32	50 / 110
4	33	10	110	36.30	22.40	110
PESO TOTALE:					54.36	

COMMITTENTE:

RFI RETE FERROVIARIA ITALIANA
GRUPPO FERROVIE DELLO STATO ITALIANE

ALTA SORVEGLIANZA:

ITALFERR
GRUPPO FERROVIE DELLO STATO ITALIANE

GENERAL CONTRACTOR:

Consorzio Cooperativo Produzione e Lavoro

INFRASTRUTTURE FERROVIARIE STRATEGICHE DEFINITE DALLA LEGGE OBIETTIVO N.443/01

TRATTA A.V./A.C. TERZO VALICO DEI GIOVI
PROGETTO ESECUTIVO

RAMPA NORD CAVALCAFERROVIA SP 152 LINEA III VALICO ALLA PK 38+765

Opera civile per predisposizione impiantistica - Tombini prefabbricati in c.a. diam. 800

Planimetria, sezioni e particolari

GENERAL CONTRACTOR	DIRETTORE LAVORI	SCALA:
Consorzio **Cociv** Ing. N. Mesiano		varie

COMMESSA	LOTTO	FASE	ENTE	TIPO DOC.	OPERA/DISCIPLINA	PROGR.	REV.
IG51	04	E	CV	AZ	IR1K0X	002	A

PROGETTAZIONE

Rev.	Descrizione emissione	Redatto	Data	Verificato	Data	Progettista Integratore	Data	IL PROGETTISTA
A00	Prima emissione	D. Farè	07/11/2014	S. Fusco	07/11/2014	A. Palomba	07/11/2014	Consorzio Cooperativo Produzione e Lavoro Soc. Cooperativa Ing. N. Mesiano Ordine Ingegneri Torino n. 6271 R
A01	Revisione per cambio lotto	D. Farè	22/03/2017	S. Fusco	22/03/2017	A. Mancarella	22/03/2017	

n. Elab.

Nome File: IG51-04-E-CV-AZ-IR1K-0X-002-A01

CUP: F81H92000000008

Scala di plot: 1: