PROSPETTO scala 1:10

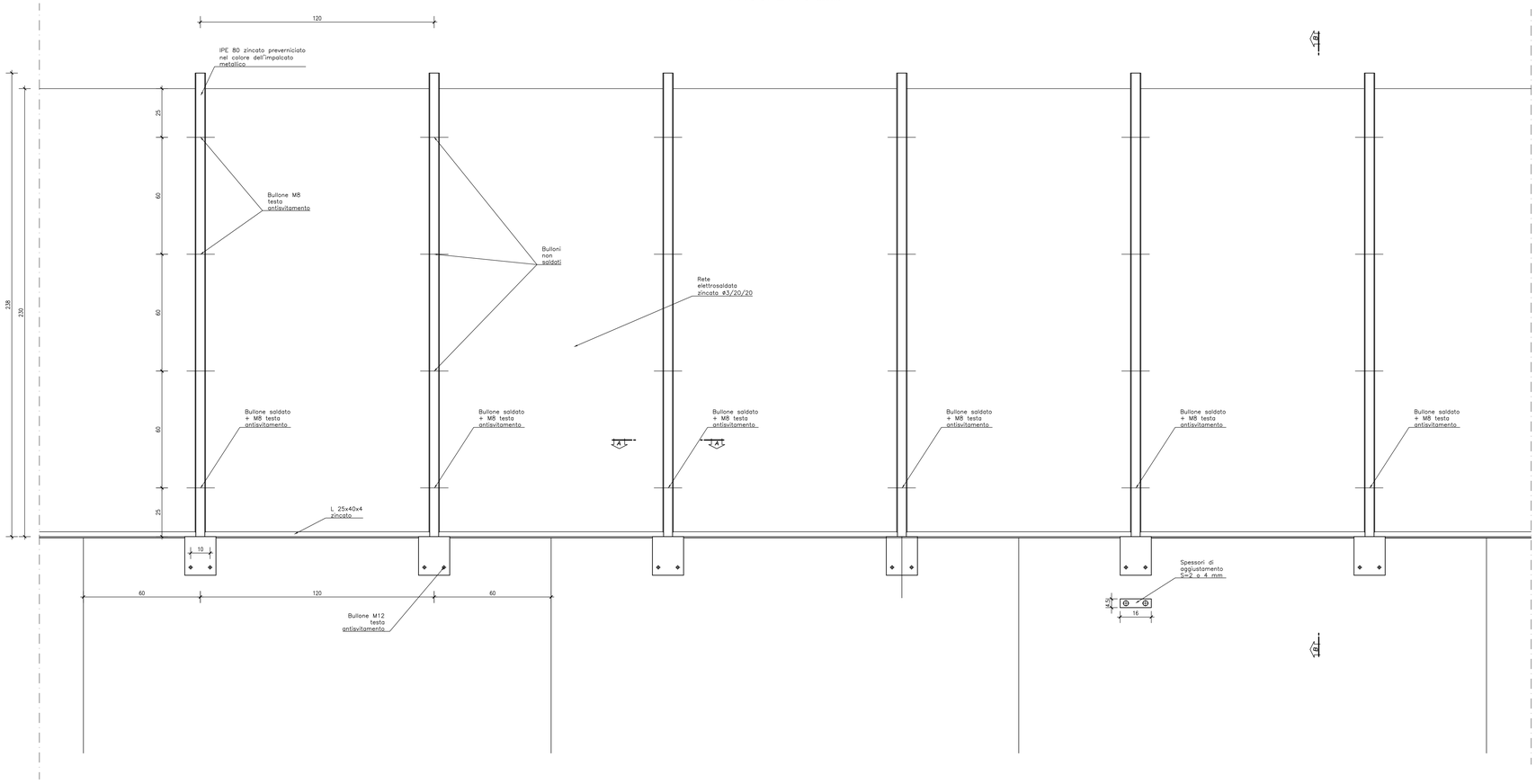

SEZIONE B-B scala 1:10

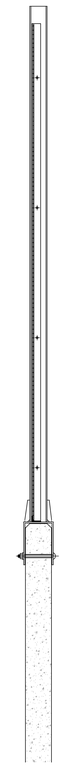

SEZIONE B-B - PARTICOLARE scala 1:2

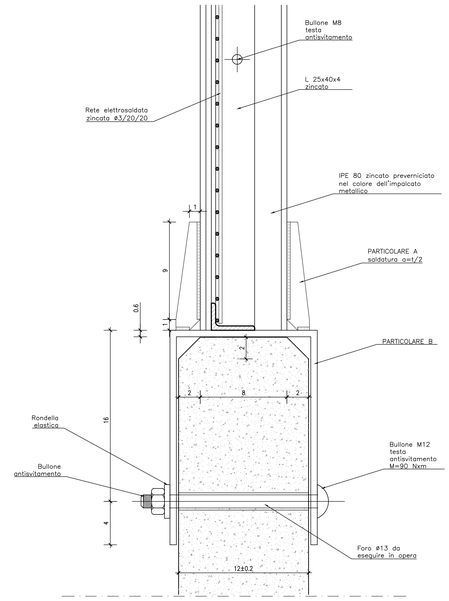

PARTICOLARE A scala 1:2

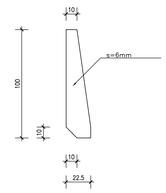

PARTICOLARE B scala 1:2

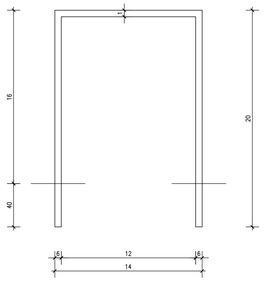

TELAI REALIZZATI CON L 25x40x4 E RETE ELETTROSALDATA Ø3/20/20mm scala 1:10

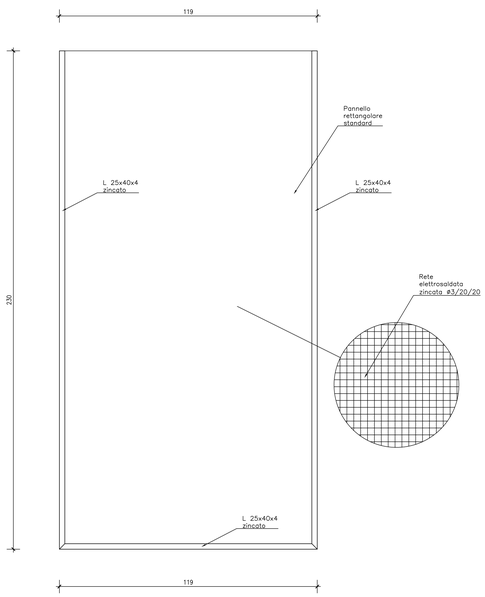

SEZIONE A-A scala 1:1

Lato marciapiede

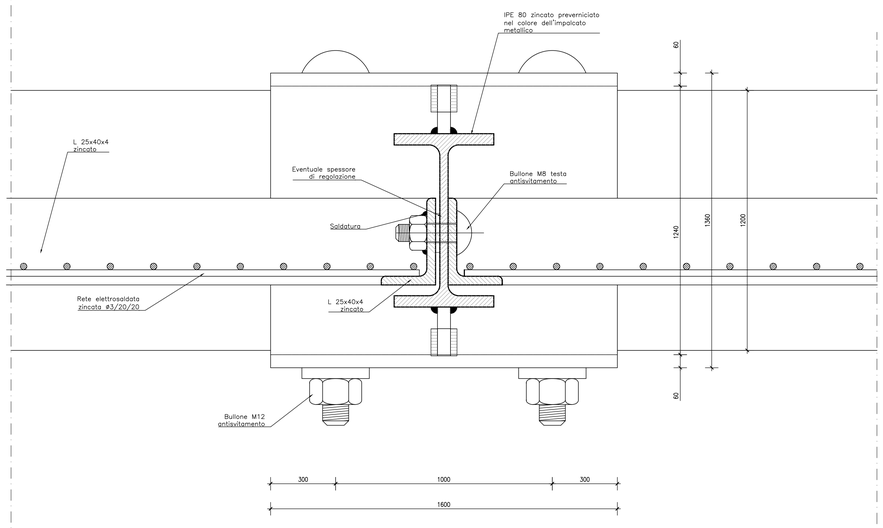

CARATTERISTICHE MATERIALI

- BULLONI cl 6.6
- CARPENTERIA METALLICA acciaio S235 J0

NOTE PER IL MONTAGGIO

1) I montanti devono essere poggiati perpendicolarmente all'estradosso delle velette.

2) In corrispondenza dei giunti bullonati delle travi deve essere misurata la distanza alla base (A) ed in sommità (B) per l'eventuale realizzazione di un pannello trapezoidale di raccordo.

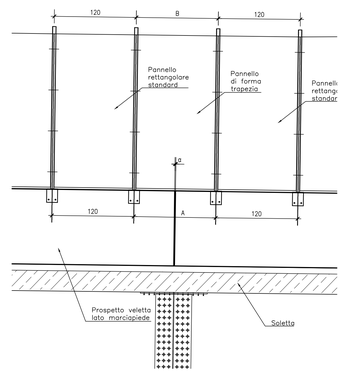

3) Preliminarmente al montaggio dovrà essere presentato dal fornitore un progetto schematico indicante la posizione dei montanti rispetto alle velette per ogni sovrappasso.

NOTA IMPORTANTE

Tutte le saldature devono essere realizzate con cordone d'angolo avente altezza minima di gola di 3 mm in presenza di atmosfera controllata (tMIN/2).

Durante la fase di trasporto e la messa in opera prevedere un controvento superiore fissato con bulloni da smontare dopo la messa in opera del pannello.

COMMITTENTE:

RFI RETE FERROVIARIA ITALIANA
GRUPPO FERROVIE DELLO STATO ITALIANE

ALTA SORVEGLIANZA:

ITALFERR
GRUPPO FERROVIE DELLO STATO ITALIANE

GENERAL CONTRACTOR:

Consorzio Collegamenti Integrati Veloci

INFRASTRUTTURE FERROVIARIE STRATEGICHE DEFINITE DALLA LEGGE OBIETTIVO N.443/01

TRATTA A.V./A.C. TERZO VALICO DEI GIOVI
PROGETTO ESECUTIVO

Cavalcaferrovia SP 152 Linea III Valico- alla Pk 38+765
Particolari costruttivi - tav 1

GENERAL CONTRACTOR	DIRETTORE LAVORI	SCALA:
Consorzio Cociv Ing. N. Mesiano		Varie

COMMESSA	LOTTO	FASE	ENTE	TIPO DOC.	OPERA/DISCIPLINA	PROGR.	REV.
IG51	04	E	CV	BZ	IV1400X	004	A

PROGETTAZIONE

Rev.	Descrizione emissione	Redatto	Data	Verificato	Data	Progettista Integratore	Data	IL PROGETTISTA
A00	Prima emissione	D. Fanti	16/06/2014	S. Fuoco	16/06/2014	A. Palumbo	16/06/2014	Consorzio Cociv Consorzio Cociv Collegamenti Integrati Veloci Ordine Ingegneri Prov. TO n. 6271 B
A01	Revisione per cambio lotto	D. Fanti	22/03/2017	S. Fuoco	22/03/2017	A. Mancarella	22/03/2017	

n. Elab.

Nome File: IG51-04-E-CV-BZ-IV14-0X-004-A01

CUP: F81H92000000008

Scala di plot: 1: