ARMATURA PANNELLO PREFABBRICATO - CON AGGANCIO RAPIDO scala 1:10

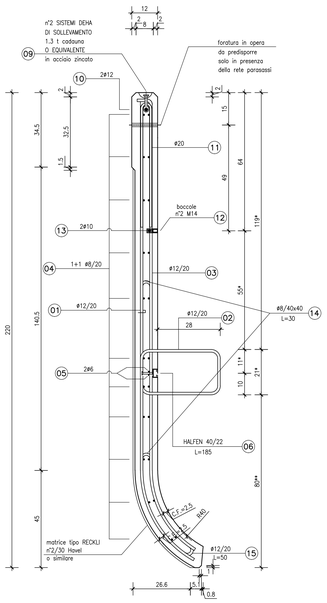

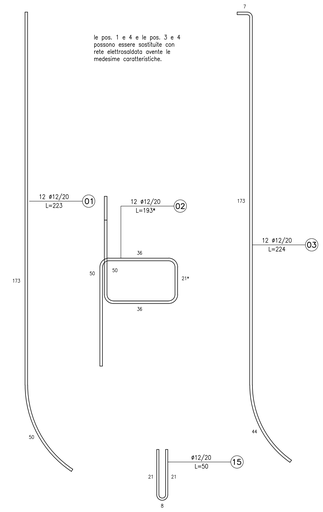

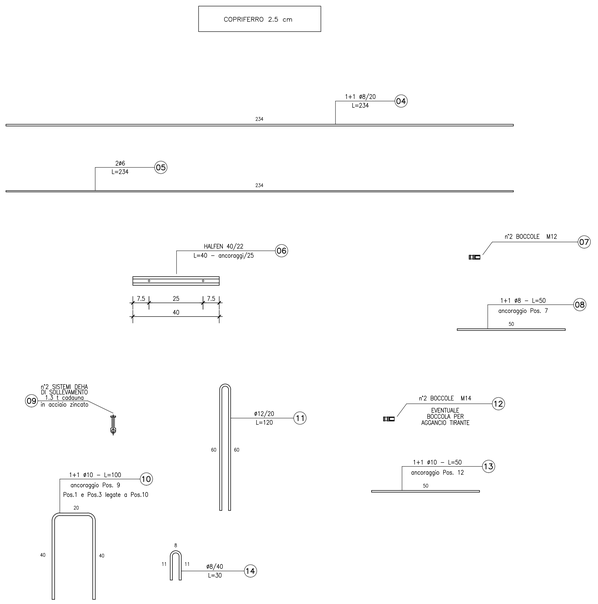

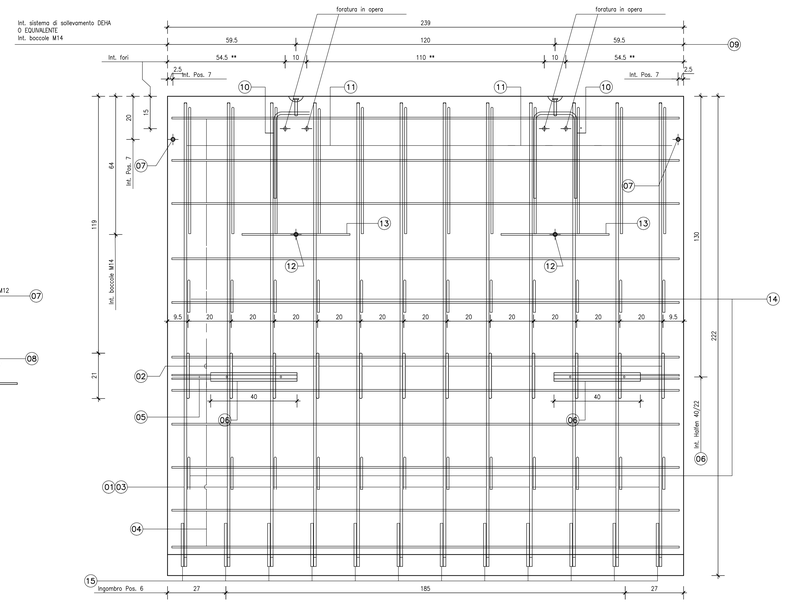

Le velette di lunghezza non standard mantengano lo stesso tipo e passo di armatura e anche i due ancoraggi.

La foratura sarà eseguita in opera;
la posizione esatta sarà determinata sulla base della rete parasassi.

N.B.

I cornicioni hanno le seguenti misure :
teorico b=240.0 cm
reale b=239.0 cm
Mantenere il giunto teorico g=1.0cm in fase di posa dei prefabbricati.

* quote da verificare in funzione all'altezza del marciapiede.

** quote variabili da verificare in funzione della distanza tra intradosso impalcato e veletta in modo da mantenere costante il filo inferiore della veletta

PARTICOLARE PIASTRA DI ASSEMBLAGGIO AGGANCIO RAPIDO

scala 1:5 - QUOTE IN mm

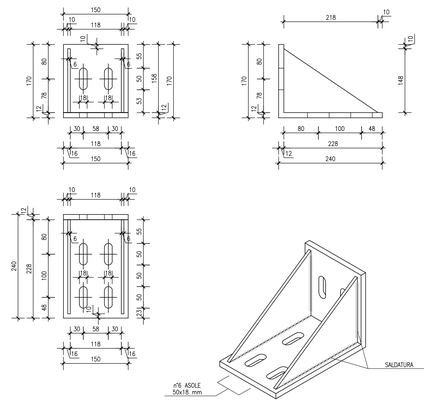

PARTICOLARE SOMMITA' CORNICIONI

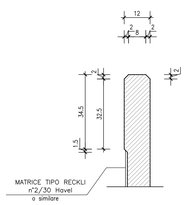

PARTICOLARE ESTREMITA' LATERALE CORNICIONI

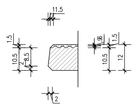

ACCOSTAMENTO CORNICIONI CON IMPALCATI IN RETTILINEO VISTA DALL'ALTO scala 1:10

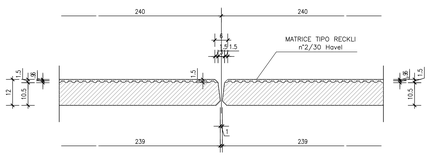

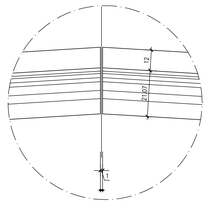

N.B. Le fiancate vanno ruotate in funzione del R di curvatura, in modo da avere una distanza costante, tra le velette, di 1 cm

TIPOLOGIE POSA CORNICIONI scala 1:10

SEZIONE TRASVERSALE ALL'IMPALCATO

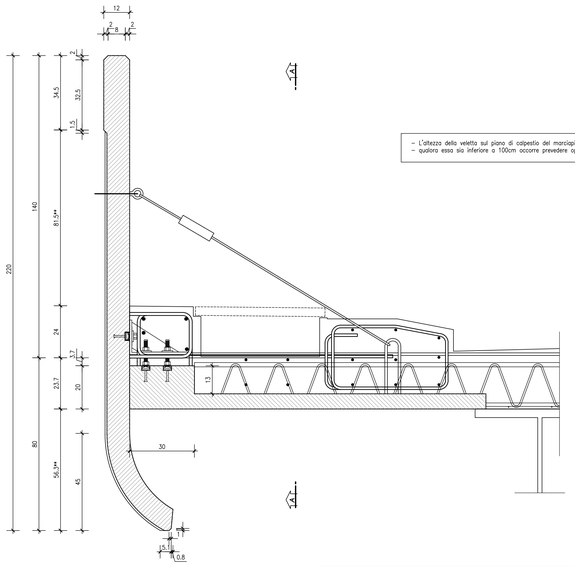

- L'altezza della veletta sul piano di calpestio del marciapiede deve essere <=110cm;
- qualora essa sia inferiore a 100cm occorre prevedere opportuno mancorrente tubolare.

Il tratto terminale orizzontale (5 cm) della veletta deve essere realizzato leggermente inclinato verso l'esterno (delta di circa 1 cm in verticale)

SEZIONE A-A

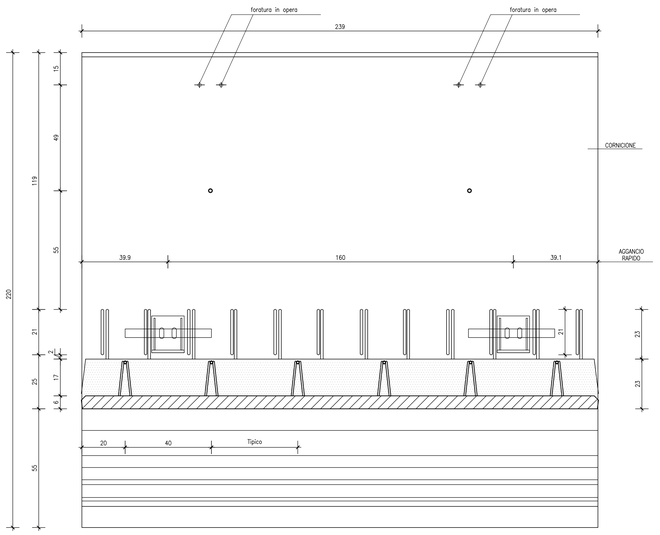

Lo matrice RECKLI utilizzata per le velette, occorre sia posizionata nello stesso verso in tutte le casseforme onde evitare che le velette accostate abbiano diverso aspetto.

PARTICOLARE ATTACCO CORNICIONE-LASTRA CON AGGANCIO RAPIDO scala 1:5

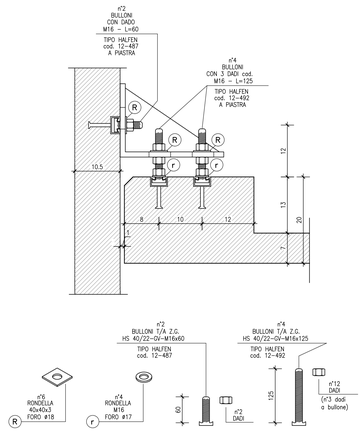

NOTA

Per la tabella materiali si fa riferimento all'elaborato IG51-00-E-CV-TT-OC00-00-001

COMMITTENTE:

RFI RETE FERROVIARIA ITALIANA
GRUPPO FERROVIE DELLO STATO ITALIANE

ALTA SORVEGLIANZA:

ITALFERR
GRUPPO FERROVIE DELLO STATO ITALIANE

GENERAL CONTRACTOR:

Consorzio Collegamenti Integrati Veloci

INFRASTRUTTURE FERROVIARIE STRATEGICHE DEFINITE DALLA LEGGE OBIETTIVO N.443/01

TRATTA A.V./A.C. TERZO VALICO DEI GIOVI
PROGETTO ESECUTIVO

Cavalcaferrovia SP 152 Linea III Valico- alla Pk 38+765
Particolari costruttivi - tav 2

GENERAL CONTRACTOR	DIRETTORE LAVORI	SCALA:
Consorzio **Cociv** Ing. N. Mesiano		Varie

COMMESSA	LOTTO	FASE	ENTE	TIPO DOC.	OPERA/DISCIPLINA	PROGR.	REV.
IG51	04	E	CV	BZ	IV1400X	005	A

PROGETTAZIONE

Rev.	Descrizione emissione	Redatto	Data	Verificato	Data	Progettista Integratore	Data	IL PROGETTISTA
A00	Prima emissione	D. Farrì	16/06/2014	S. Fuoco	16/06/2014	A. Palomba	16/06/2014	Dott. Ing. Antonio Palomba Ordine Ingegneri Torino TO n. 6271 R
A01	Revisione per cambio lotto	D. Farrì	22/03/2017	S. Fuoco	22/03/2017	A. Mancarella	22/03/2017	

n. Elab.

Nome File: IG51-04-E-CV-BZ-IV14-0X-005-A01

CUP: F81H92000000008

Scala di plot: 1: