MENSOLA PER SOLLEVAMENTO IMPALCATO TRAVE CENTRALE (T2) SEZIONE Z–Z

sc 1:10

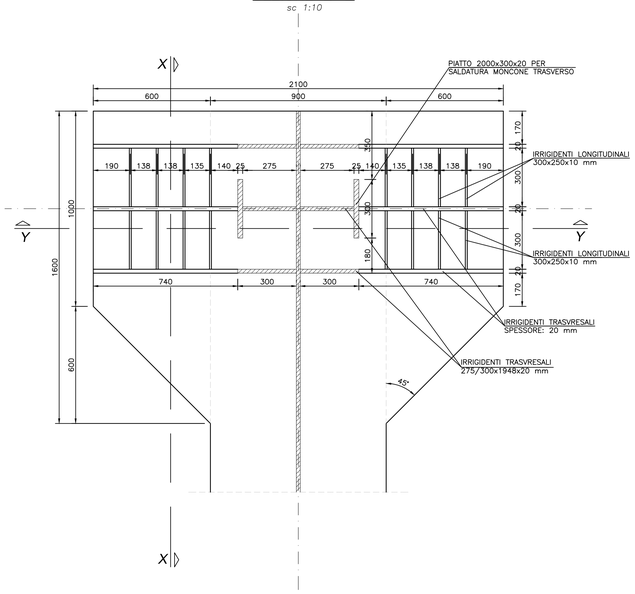

MENSOLA PER SOLLEVAMENTO IMPALCATO TRAVI LATERALI (T1–T3) SEZIONE Z–Z

sc 1:10

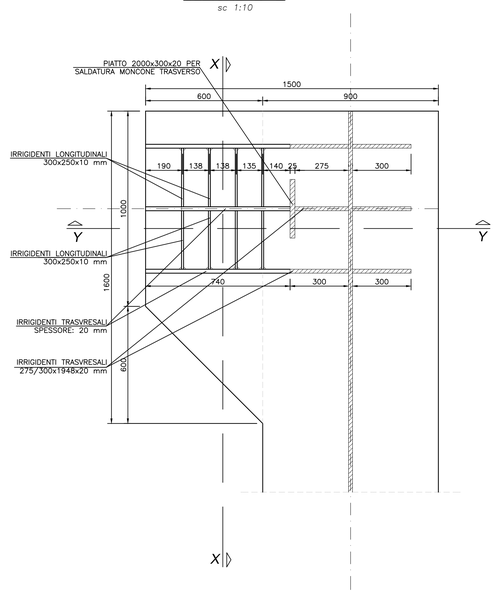

MENSOLA PER SOLLEVAMENTO IMPALCATO TRAVE CENTRALE (T2) SEZIONE X–X

sc 1:10

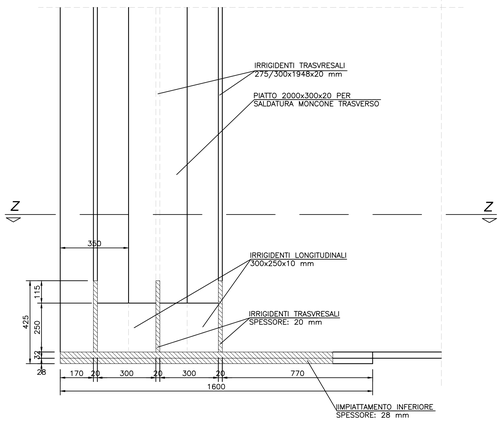

MENSOLA PER SOLLEVAMENTO IMPALCATO TRAVI LATERALI (T1–T3) SEZIONE X–X

sc 1:10

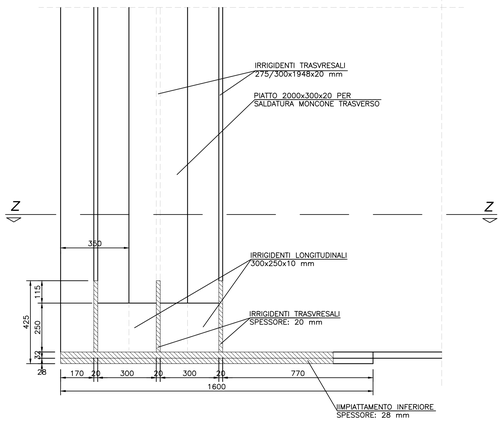

MENSOLA PER SOLLEVAMENTO IMPALCATO TRAVE CENTRALE (T2) SEZIONE Y–Y

sc 1:10

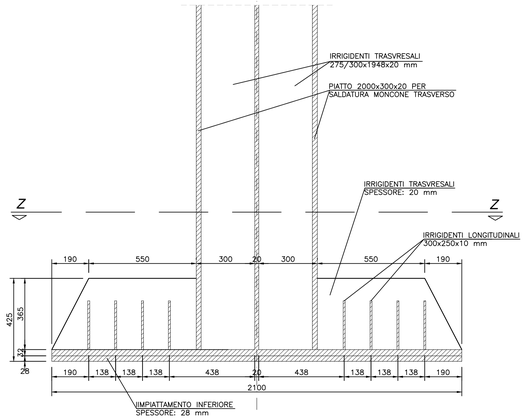

MENSOLA PER SOLLEVAMENTO IMPALCATO TRAVI LATERALI (T1–T3) SEZIONE Y–Y

sc 1:10

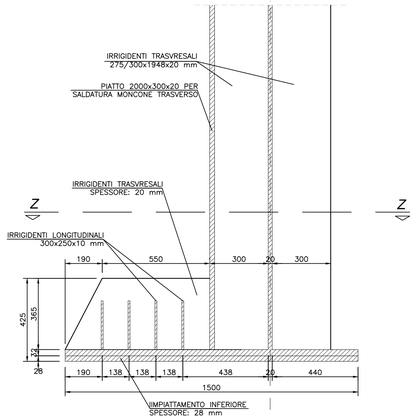

PARTICOLARE GIUNTO BULLONATO TRASVERSI DI TESTATA VISTA SUOERIORE

sc 1:10

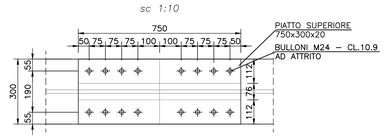

PARTICOLARE GIUNTO BULLONATO TRASVERSI DI TESTATA VISTA INFERIORE

sc 1:10

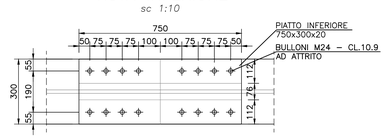

PARTICOLARE GIUNTO BULLONATO TRASVERSI DI TESTATA VISTA LATERALE

sc 1:10

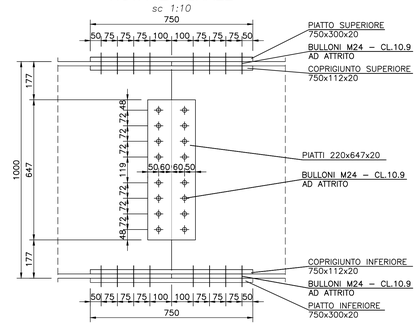

PARTICOLARE GIUNTO BULLONATO TRASVERSI DI TESTATA SEZIONE TRASVERSALE

sc 1:10

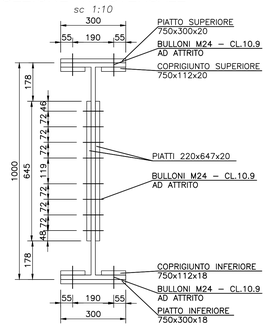

GIUNZIONI AD ATTRITO

1. VITI CLASSE 10.9 (UNI 5712); DADI CLASSE 10 (UNI 5713)
2. ROSETTE IN ACCIAIO C50 EN10083 (HRC 32–40) (UNI 5714)
3. I BULLONI DISPOSTI VERTICALMENTE, SE POSSIBILE, AVRANNO LA TESTA DELLA VITE VERSO L'ALTO ED IL DADO VERSO IL BASSO ED AVRANNO UNA ROSETTA SOTTO LA VITE ED UNA SOTTO IL DADO
4. LE SUPERFICI A CONTATTO PER GIUNZIONE AD ATTRITO N=0.35
5. PRECARICO E COPPIE DI SERRAGGIO SECONDO UNI ENV 1993–1–1(EC3)

BULLONE	PRECARICO	SERRAGGIO *
M24–10.9	250 KN	1100 N.m.

* LA COPPIA DI SERRAGGIO RIPORTATA È INDICATIVA DA VERIFICARE IN CANTIERE E CON IL FORNITORE. IN OGNI CASO I COLLEGAMENTI BULLONATI DEVONO ESSERE A SERRAGGIO CONTROLLATO.

NOTA:

Le saldature devono essere realizzate a completo ripristino della continuita' se non espressamente indicato diversamente.

NOTE GENERALI

1. L'ESECUZIONE DELLE OPERE RAPPRESENTATE NEI DISEGNI DOVRA' ESSERE CONFORME ALLE NORME TECNICHE INDICATE NELLE RELAZIONI DI CALCOLO.
2. TUTTI I DISEGNI DEBBONO ESSERE LETTI IN CORRELAZIONE CON LE RELATIVE RELAZIONI E SPECIFICHE TECNICHE DI CAPITOLATO.
3. TUTTE LE QUOTE RELATIVE ALLE OPERE RAPPRESENTATE DOVRANNO ESSERE VERIFICATE MEDIANTE UN ACCURATO RILIEVO GEOMETRICO DA ESEGUIRE PRIMA DELL'ESECUZIONE.

NOTA

PER LE CARATTERISTICHE DEI MATERIALI SI RIMANDA ALL'ELABORATO GENERALE TT–0C00–00–001

COMMITTENTE:

RFI RETE FERROVIARIA ITALIANA
GRUPPO FERROVIE DELLO STATO ITALIANE

ALTA SORVEGLIANZA:

ITALFERR
GRUPPO FERROVIE DELLO STATO ITALIANE

GENERAL CONTRACTOR:

Consorzio Cociv Collegamenti Integrati Veloci

INFRASTRUTTURE FERROVIARIE STRATEGICHE DEFINITE DALLA LEGGE OBIETTIVO N.443/01

TRATTA A.V./A.C. TERZO VALICO DEI GIOVI
PROGETTO ESECUTIVO

Cavalcaferrovia Strada Interporto Rivalta Scrivia
alla pk 49+226

Impalcato - Carpenteria - Tav. 5

GENERAL CONTRACTOR	DIRETTORE LAVORI	SCALA:
Consorzio Cociv Ing. N. Meistro		1:10

COMMESSA	LOTTO	FASE	ENTE	TIPO DOC.	OPERA/DISCIPLINA	PROGR.	REV.
IG51	04	E	CV	BK	IV150X	001	A

PROGETTAZIONE

Rev.	Descrizione emissione	Redatto	Data	Verificato	Data	Progettista Integratore	Data	IL PROGETTISTA
A00	Prima emissione	M. Rinaldi	15/05/2014	A. Nastasi	15/05/2014	A. Palomba	15/05/2014	Cociv Consorzio Collegamenti Integrati Veloci Dott. Ing. Nicola Meistro Ordine degli Ingegneri Prov. TO n. 6271 R
A01	Revisione a seguito osservazioni validatore	M. Rinaldi	25/11/2015	A. Nastasi	25/11/2015	A. Manegrella	25/11/2015	
A02	Revisione per cambio lotto	M. Rinaldi	22/03/2017	A. Nastasi	22/03/2017	A. Manegrella	22/03/2017	

n. Elab.

Nome File: IG51-04-E-CV-BK-IV15-DX-001-A02

CUP: F81H92000000008

Scala di plot: 1:1