MANUFATTO SCATOLARE IDRAULICO 200x200cm

sc 1:50

Sezione schematica trasversale al tombino
Fondo scorrevole a −4.40m da P.F.

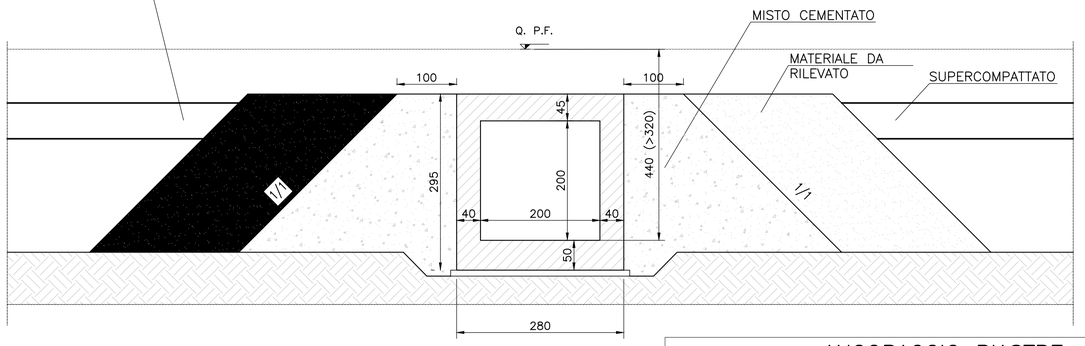

CANALE IN USCITA (sez: Y−Y)

sc 1:50

Sezione schematica trasversale al canale
Sezione trapezia 2.0x1.8m − rivestito in pietre cementate

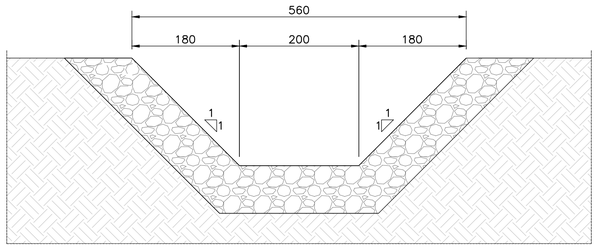

ANCORAGGIO PIASTRE

sc 1:10

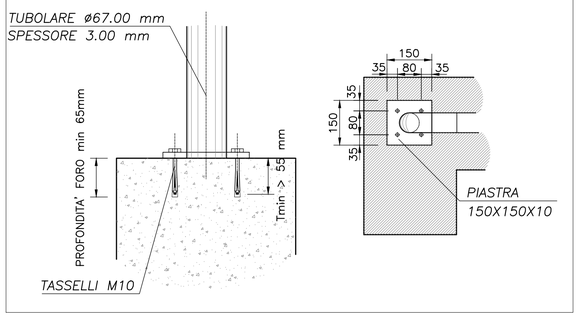

RIVESTIMENTO IN MASSI CEMENTATI

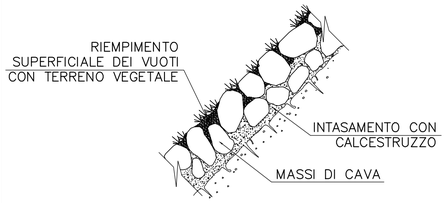

LEGENDA

- RINTERRO
- RIVESTIMENTO IN MASSI DI CAVA CEMENTATI
- STRATO DI TERRENO VEGETALE DI SPESSORE MINIMO PARI A 30 cm
- PROFILO DEL TERRENO ATTUALE

CARATTERISTICHE MATERIALI

CALCESTRUZZO
− Rm >= 15 MPa − PER I MASSI CEMENTATI

MATERIALE ARIDO
− GHIAIA O PIETRISCO CON SABBIA

MASSI DI CAVA
− PEZZATURA CORRISPONDENTE AD UN PESO COMPRESO FRA 800−1000 kg PER MASSI CEMENTATI
− PESO DI VOLUME P NON INFERIORE A 2500 kg/mc
− PESO SPECIFICO p NON INFERIORE A 2600 kg/mc
− GRADO DI COMPATTEZZA c = P/p NON INFERIORE A 0.95

PARTICOLARE GIUNTO DI COSTRUZIONE

sc 1:10

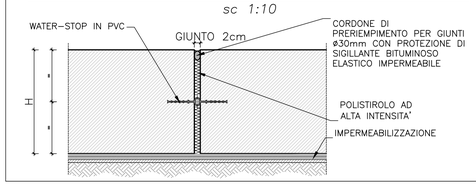

PARTICOLARE IMPERMEABILIZZAZIONE GETTO IN OPERA

sc 1:10

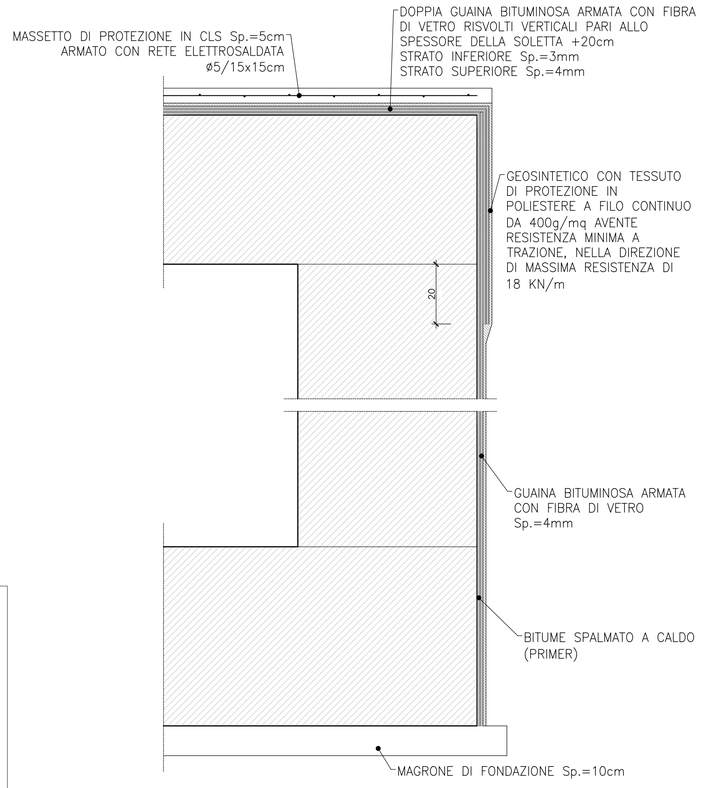

PARAPETTO CON PROFILATI TUBOLARI IN ACCIAIO

SEZIONE CORRENTE PARAPETTO CON PARAPIEDE

sc 1:25

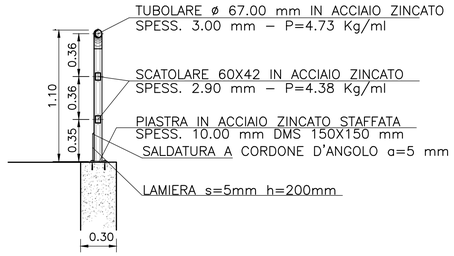

(LATO IMMISSIONE FOSSO)

sc 1:25

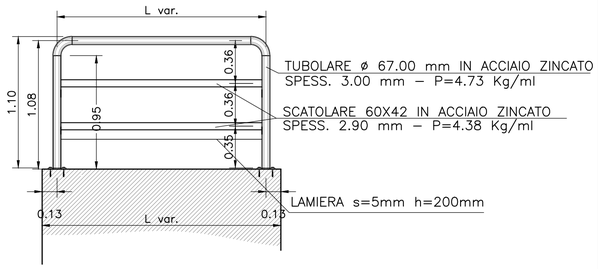

NOTA
ZINCATURA:ZINCATURA A CALDO, SECONDO NORMA EUROPEA EN−ISO−1461/99;
RITOCCO A FREDDO OVE VENGANO REALIZZATE SALDATURE

1) RECINZIONE CON RETE A MAGLIE QUADRE 60X60mm FILO ø3mm, TIPO F.S.
2) TRATTAMENTI DI PROTEZIONE: ZINCATURA A CALDO SECONDO LA NORMA EUROPEA UNI EN ISO 1461/99
3) SUI RITTI E' PREVISTA SOLO LA RECINZIONE E NON IL MANCORRENTE

PARTICOLARE IMPERMEABILIZZAZIONE CONCIO DI SPINTA

sc 1:25

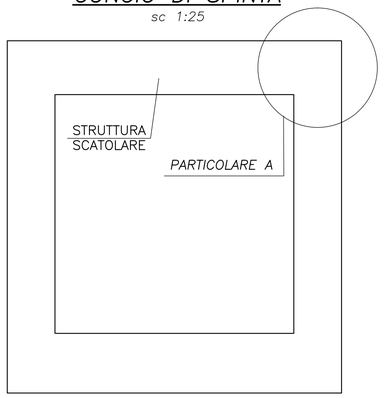

PARTICOLARE A:

SPECIFICHE IMPERMEABILIZZAZIONE

CARATTERISTICHE TECNICHE MALTA A BASE CEMENTIZIA BICOMPONENTE:

− PESO SPECIFICO DELL'IMPASTO > 1,7 g/cmc
− IMPERMEABILITA' (Metodo di prova DIN 1048):
  3 atm PER SPINTA POSITIVA
  1 atm PER SPINTA NEGATIVA

CARATTERISTICHE TECNICHE TNT A FIOCCO:

− TIPOLOGIA: GEOTESSILE NON TESSUTO AGUGLIATO MECCANICAMENTE DA FIOCCO 100% POLIPROPILENE AD ALTA TENACITA' CON ESCLUSIONE DI COLLANTI O LEGANTI CHIMICI (grammatura 400 gr/mq)
− MASSA AREICA: 400 gr/mq (Metodo di prova EN965)
− RESISTENA A TRAZIONE MEDIA:
  24kN/m (Metodo di prova EN ISO 10319)
  1200N/cm (Metodo di prova DIN 53857/2)

MATERIALI

Legenda misure :

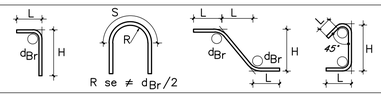

	Diametro piegature d_{Br}:		
	ø Barra <20	d_{Br} = 4ø	
	ø Barra ø20 − ø26	d_{Br} = 7ø	

CALCESTRUZZI

MAGRONE DI PULIZIA E LIVELLAMENTO

− RESISTENZA MEDIA : Rm ≥ 15 MPa
− CONTENUTO MIN. CEMENTO : 150 kg/mc

TOMBINI IDRAULICI

− CLASSE DI RESISTENZA : C32/40
− CLASSE DI ESPOSIZIONE : XC2
− COPRIFERRO : C = 40 mm
− CLASSE DI CONSISTENZA SLUMP : S3÷S5
− DIAMETRO MAX AGGREGATO : 32 mm
− CLASSE CONTENUTO CLORURI : Cl 0.2

CANALI GETTATI IN OPERA

− CLASSE DI RESISTENZA : C25/30
− CLASSE DI ESPOSIZIONE : XC2
− COPRIFERRO : C = 40 mm
− CLASSE DI CONSISTENZA SLUMP : S3÷S5
− DIAMETRO MAX AGGREGATO : 32 mm
− CLASSE CONTENUTO CLORURI : Cl 0.2

ARMATURE PER C.A. E C.A.P.

ACCIAIO PER ARMATURE LENTE

− B450C

COPRIFERRO MINIMO

(distanza tra superficie esterna dell'armatura, comprese staffe e collegamenti, e la superficie stessa del calcestruzzo)

− STRUTTURE FUORI TERRA 30−40 mm
− STRUTTURE INTERRATE 40 mm

IMPERMEABILIZZAZIONI

− VEDI DETTAGLI COSTRUTTIVI

NOTE GENERALI

− I DATI RIPORTATI NELLA PRESENTE TABELLA SONO RICAVATI DAL CAPITOLATO ANAS ANNO 2000

COMMITTENTE:

RFI RETE FERROVIARIA ITALIANA
GRUPPO FERROVIE DELLO STATO ITALIANE

ALTA SORVEGLIANZA:

ITALFERR
GRUPPO FERROVIE DELLO STATO ITALIANE

GENERAL CONTRACTOR:

COCIV Consorzio Collegamenti Integrati Veloci

INFRASTRUTTURE FERROVIARIE STRATEGICHE DEFINITE DALLA LEGGE OBIETTIVO N.443/01

TRATTA A.V./A.C. TERZO VALICO DEI GIOVI
PROGETTO ESECUTIVO

RILEVATO TORTONA
Sistemazioni idrauliche tombino 2X2 a PK 52+913

Tratto 0

Dettagli costruttivi

GENERAL CONTRACTOR	DIRETTORE LAVORI	SCALA:
Consorzio Cociv, Ing. N. Meistro		VAR

COMMESSA	LOTTO	FASE	ENTE	TIPO DOC.	OPERA/DISCIPLINA	PROGR.	REV.
IG51	04	E	CV	BZ	RI1903	017	A

PROGETTAZIONE

Rev.	Descrizione emissione	Redatto	Data	Verificato	Data	Progettista Integratore	Data	IL PROGETTISTA
A03	Revisione per cambio lotto	E. Caruso	22/03/2017	A. Nastasi	22/03/2017	A. Mancarella	22/03/2017	Consorzio Collegamenti Integrati Veloci Dott. Ing. Alfio Mancarella Ordine degli Ingegneri Prov. TO n. 6271 R
A01	Emissione per revisione generale	E. Caruso	25/09/2014	A. Nastasi	25/09/2014	A. Palomba	25/09/2014	
A02	Aggiornamento cartiglio	E. Caruso	25/11/2015	A. Nastasi	25/11/2015	A. Mancarella	25/11/2015	

n. Elab. | Nome File: IG51-04-E-CV-BZ-RI19-03-017-A03
CUP: F81H92000000008

Scala di plot: 1:1