PCC Saint-Jean de Maurienne

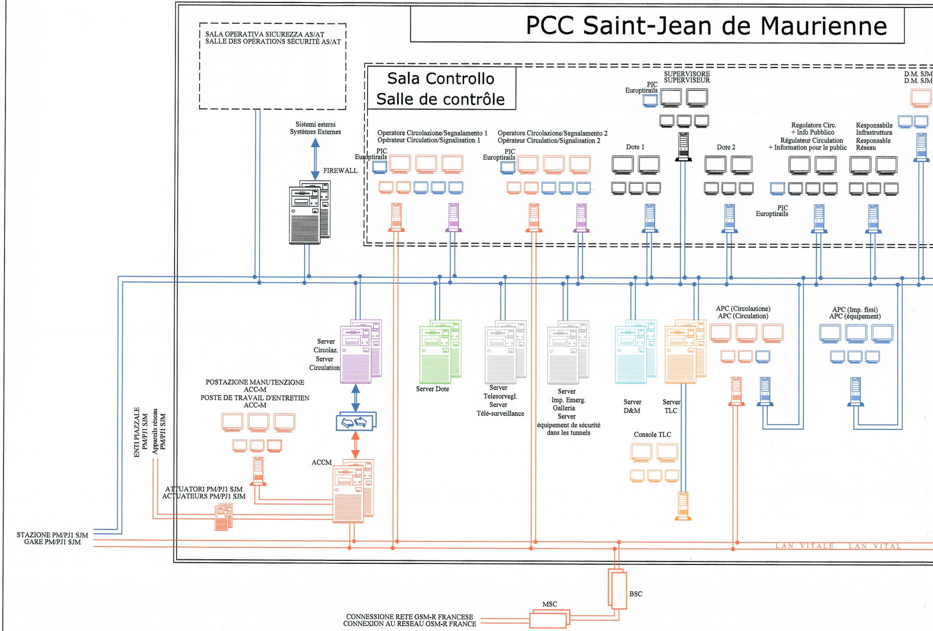
SALA OPERATIVA SICUREZZA AS/AT
SALLE DES OPÉRATIONS SÉCURITÉ AS/AT
Sala Controllo
Salle de contrôle
Sistemi esterni
Systèmes Externes
FIREWALL
Operatore Circolazione/Segnalamento 1
Opérateur Circulation/Signalisation 1
PIC
Europtirails
Operatore Circolazione/Segnalamento 2
Opérateur Circulation/Signalisation 2
PIC
Europtirails
PIC
Europtirails
SUPERVISORE
SUPERVISEUR
Dote 1
Dote 2
Regolatore Circ.
+ Info Pubblico
Régulateur Circulation
+ Information pour le public
Responsabile
Infrastruttura
Responsable
Réseau
PIC
Europtirails
D.M. SJM
D.M. SJM
Server
Circolaz.
Server
Circulation
Server Dote
Server
Telesorvegl.
Server
Télé-surveillance
Server
Imp. Emerg.
Galleria
Server
équipement de sécurité
dans les tunnels
Server
D&M
Server
TLC
APC (Circolazione)
APC (Circulation)
APC (Imp. fissi)
APC (équipement)
Console TLC
POSTAZIONE MANUTENZIONE
ACC-M
POSTE DE TRAVAIL D'ENTRETIEN
ACC-M
ACCM
ENTI PIAZZALE
PM/PJ1 SJM
Appareils réseau
PM/PJ1 SJM
ATTUATORI PM/PJ1 SJM
ACTUATEURS PM/PJ1 SJM
STAZIONE PM/PJ1 SJM
GARE PM/PJ1 SJM
LAN VITALE
LAN VITAL
BSC
MSC
CONNESSIONE RETE GSM-R FRANCESE
CONNEXION AU RESEAU GSM-R FRANCE

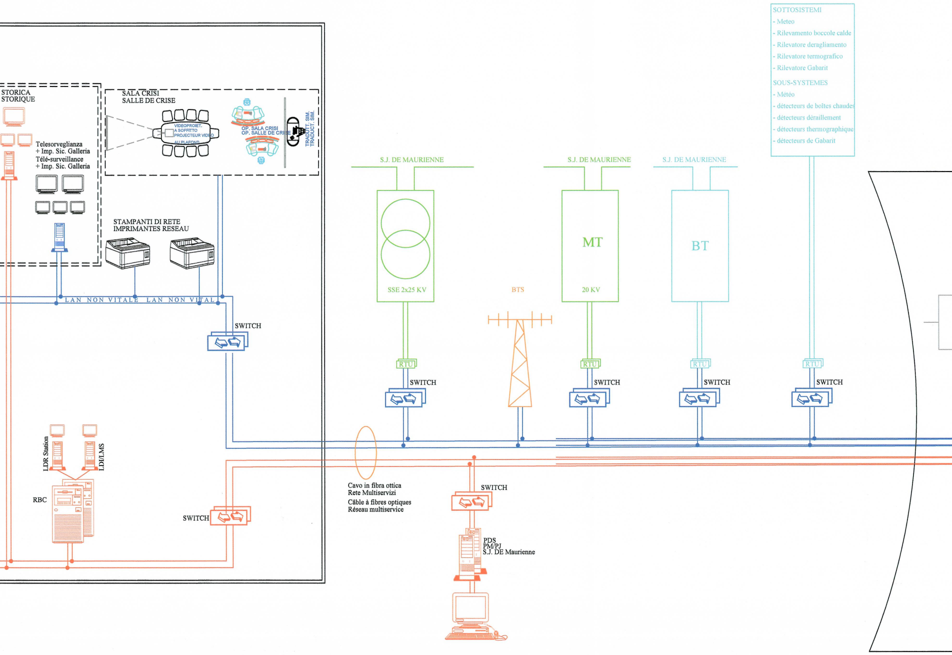
STORICA
STORIQUE
Telesorveglianza
+ Imp. Sic. Galleria
Télé-surveillance
+ Imp. Sic. Galleria
SALA CRISI
SALLE DE CRISE
VIDEOPROIET.
A SOFFITTO
PROJECTEUR VIDEO
AU PLAFOND
OP. SALA CRISI
OP. SALLE DE CRISE
TRADUTT. SIM.
TRADUCT. SIM.
STAMPANTI DI RETE
IMPRIMANTES RESEAU
LAN NON VITALE
LAN NON VITAL
SWITCH
LDR Station
LDI/LMS
RBC
SWITCH
SOTTOSISTEMI
- Meteo
- Rilevamento boccole calde
- Rilevatore deragliamento
- Rilevatore termografico
- Rilevatore Gabarit
SOUS-SYSTEMES
- Météo
- détecteurs de boîtes chaudes
- détecteurs déraillement
- détecteurs thermographique
- détecteurs de Gabarit
S.J. DE MAURIENNE
SSE 2x25 KV
BTS
S.J. DE MAURIENNE
MT
20 KV
S.J. DE MAURIENNE
BT
RTU
SWITCH
RTU
SWITCH
RTU
SWITCH
RTU
SWITCH
Cavo in fibra ottica
Rete Multiservizi
Câble à fibres optiques
Réseau multiservice
SWITCH
PDS
PM/PJ
S.J. DE Maurienne

TUNNEL DI BASE
TUNNEL DE BASE

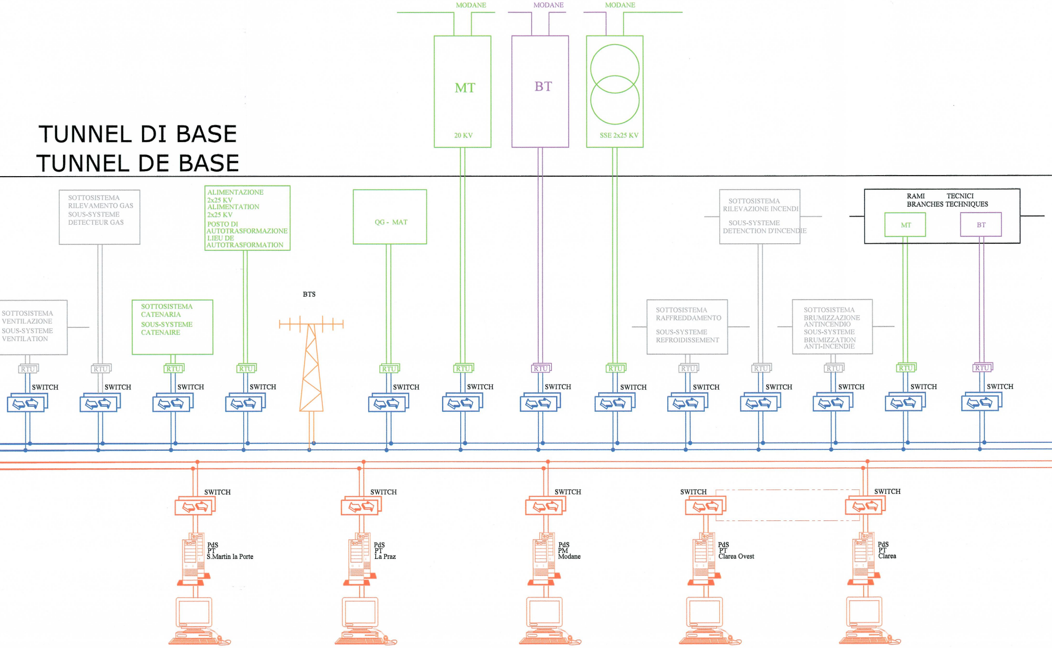
MODANE
MODANE
MODANE
MT
20 KV
BT
SSE 2x25 KV
SOTTOSISTEMA RILEVAMENTO GAS
SOUS-SYSTEME DETECTEUR GAS
ALIMENTAZIONE 2x25 KV
ALIMENTATION 2x25 KV
POSTO DI AUTOTRASFORMAZIONE
LIEU DE AUTOTRASFORMATION
QG - MAT
SOTTOSISTEMA RILEVAZIONE INCENDI
SOUS-SYSTEME DETENCTION D'INCENDIE
RAMI TECNICI
BRANCHES TECHNIQUES
MT
BT
SOTTOSISTEMA VENTILAZIONE
SOUS-SYSTEME VENTILATION
SOTTOSISTEMA CATENARIA
SOUS-SYSTEME CATENAIRE
BTS
SOTTOSISTEMA RAFFREDDAMENTO
SOUS-SYSTEME REFROIDISSEMENT
SOTTOSISTEMA BRUMIZZAZIONE ANTINCENDIO
SOUS-SYSTEME BRUMIZZATION ANTI-INCENDIE
RTU
SWITCH
PdS PT S.Martin la Porte
PdS PT La Praz
PdS PM Modane
PdS PT Clarea Ovest
PdS PT Clarea

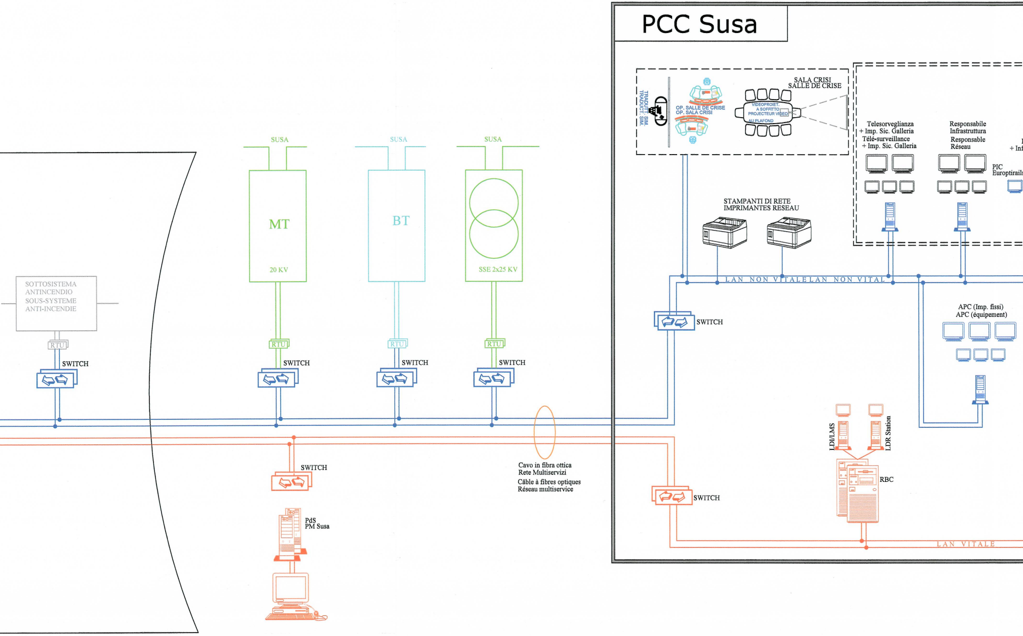
PCC Susa
SALA CRISI
SALLE DE CRISE
TRADUTT. SIM.
TRADUCT. SIM.
OP. SALLE DE CRISE
OP. SALA CRISI
VIDEOPROIET.
A SOFFITTO
PROJECTEUR VIDEO
AU PLAFOND
Telesorveglianza
+ Imp. Sic. Galleria
Télé-surveillance
+ Imp. Sic. Galleria
Responsabile
Infrastruttura
Responsable
Réseau
PIC
Europtirails
STAMPANTI DI RETE
IMPRIMANTES RESEAU
LAN NON VITALE
LAN NON VITAL
SWITCH
APC (Imp. fissi)
APC (équipement)
LDI/LMS
LDR Station
RBC
SWITCH
LAN VITALE
SUSA
MT
20 KV
SUSA
BT
SUSA
SSE 2x25 KV
RTU
SWITCH
RTU
SWITCH
RTU
SWITCH
SOTTOSISTEMA
ANTINCENDIO
SOUS-SYSTEME
ANTI-INCENDIE
RTU
SWITCH
SWITCH
PdS
PM Susa
Cavo in fibra ottica
Rete Multiservizi
Câble à fibres optiques
Réseau multiservice

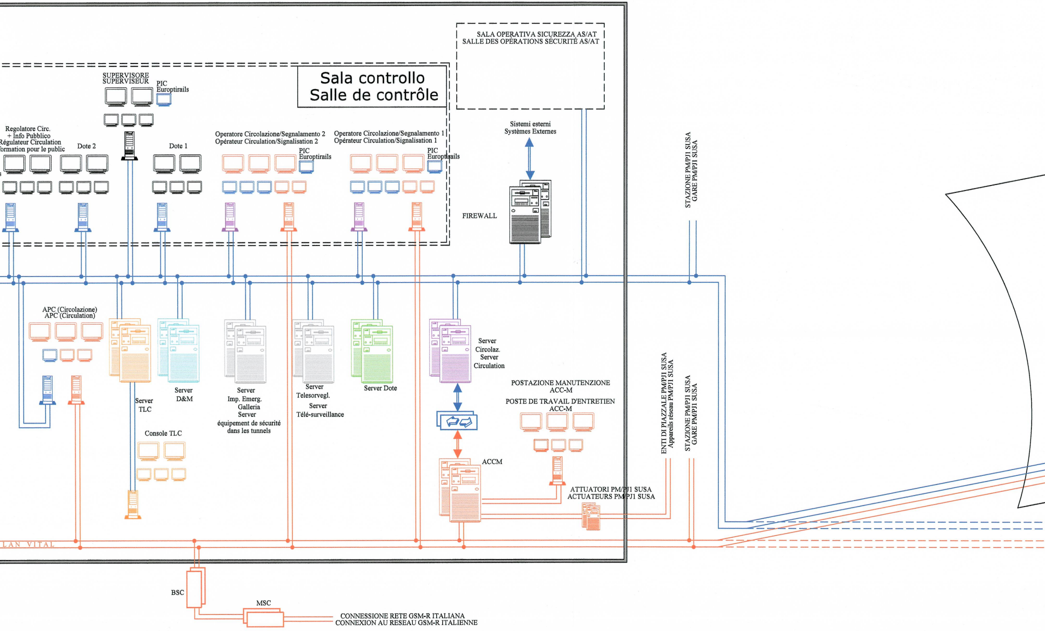
Sala controllo
Salle de contrôle
SALA OPERATIVA SICUREZZA AS/AT
SALLE DES OPÉRATIONS SÉCURITÉ AS/AT
SUPERVISORE
SUPERVISEUR
PIC
Europtirails
Regolatore Circ.
+ Info Pubblico
Régulateur Circulation
formation pour le public
Dote 2
Dote 1
Operatore Circolazione/Segnalamento 2
Opérateur Circulation/Signalisation 2
PIC
Europtirails
Operatore Circolazione/Segnalamento 1
Opérateur Circulation/Signalisation 1
PIC
Europtirails
Sistemi esterni
Systèmes Externes
FIREWALL
STAZIONE PM/PJ1 SUSA
GARE PM/PJ1 SUSA
APC (Circolazione)
APC (Circulation)
Server
TLC
Server
D&M
Server
Imp. Emerg.
Galleria
Server
équipement de sécurité
dans les tunnels
Server
Telesorvegl.
Server
Télé-surveillance
Server Dote
Server
Circolaz.
Server
Circulation
Console TLC
POSTAZIONE MANUTENZIONE
ACC-M
POSTE DE TRAVAIL D'ENTRETIEN
ACC-M
ACCM
ATTUATORI PM/PJ1 SUSA
ACTUATEURS PM/PJ1 SUSA
ENTI DI PIAZZALE PM/PJ1 SUSA
Appareils réseau PM/PJ1 SUSA
STAZIONE PM/PJ1 SUSA
GARE PM/PJ1 SUSA
LAN VITAL
BSC
MSC
CONNESSIONE RETE GSM-R ITALIANA
CONNEXION AU RESEAU GSM-R ITALIENNE

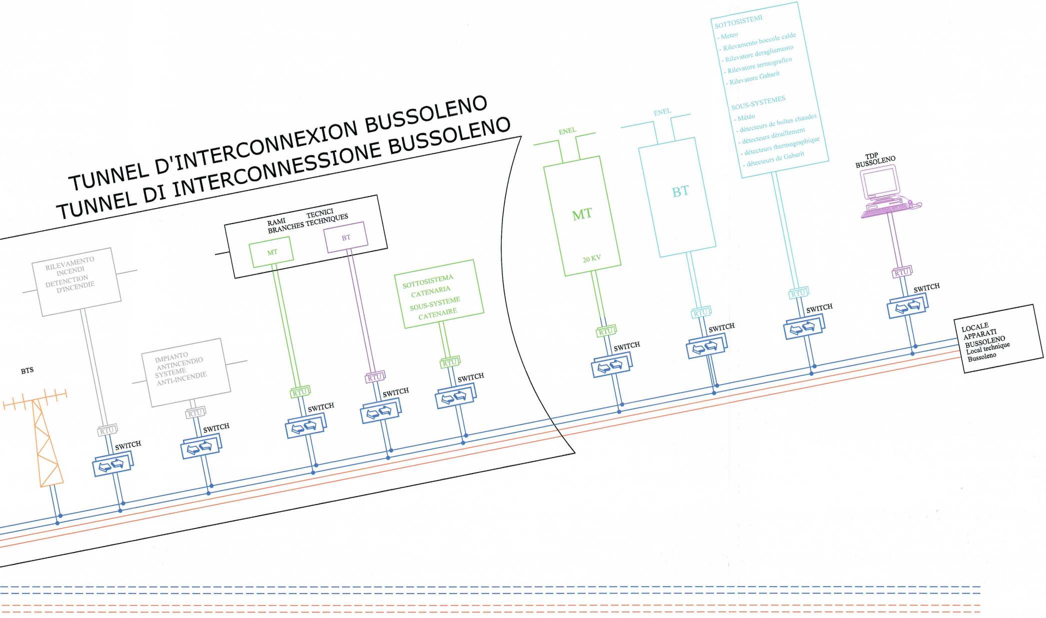
TUNNEL D'INTERCONNEXION BUSSOLENO
TUNNEL DI INTERCONNESSIONE BUSSOLENO
BTS
RILEVAMENTO INCENDI
DETENCTION D'INCENDIE
RTU
SWITCH
IMPIANTO ANTINCENDIO
SYSTEME ANTI-INCENDIE
RTU
SWITCH
RAMI TECNICI
BRANCHES TECHNIQUES
MT
BT
RTU
SWITCH
RTU
SWITCH
SOTTOSISTEMA CATENARIA
SOUS-SYSTEME CATENAIRE
RTU
SWITCH
ENEL
MT
20 KV
RTU
SWITCH
ENEL
BT
RTU
SWITCH
SOTTOSISTEMI
- Meteo
- Rilevamento boccole calde
- Rilevatore deragliamento
- Rilevatore termografico
- Rilevatore Gabarit
SOUS-SYSTEMES
- Météo
- détecteurs de boîtes chaudes
- détecteurs déraillement
- détecteurs thermographique
- détecteurs de Gabarit
RTU
SWITCH
TDP BUSSOLENO
RTU
SWITCH
LOCALE APPARATI BUSSOLENO
Local technique Bussoleno

LEGENDE

- ▬ Sous-systemes Vital
- ▬ Sous-systemes Vital Secondaire
- ▬ Sous-systeme non vital
- ▬ Sous-systeme 25 kV-MT Catenaire-MAT
- ▬ Sous-systeme BT-aux
- ▬ Sous-systeme Circulation
- ▬ Sous-systeme telecomunication
- ▬ Sous-systeme superviseur & securite en tunnel
  - VENTILATION;
  - REFROIDISSEMENT
  - BRUMIZZATION;
  - DETECTION INCENDIE
  - DETECTION DE GAZ

PIC=Plate-forme intégrée circulation
Europitirails = Systeme pour la gestion del traffico internazionale
TDP=Train describer périphérique
MT= tension moyenne
BT= basse tension
D&M=Diagnostique et Entretien
RBC=Radio Block Centre
ACCM=équipement centrale Multistation
BSC=Base Station Control
MSC=Mobile Switching Center
BTS=Émetteur Récepeteur Base
APC=Tests et chèques en circulation
LDI= Investigation juridique des données
LMS=Station de maintenance locale
LDR=Enregistreur Juridique des Données
PT=Poste technologique
PM=Poste de mouvement

LEGENDA

- ▬ Sottosistema Vitale
- ▬ Sottosistema Vitale Secondario
- ▬ Sottosistema non vitale
- ▬ Sottosistema 25 kV-MT Catenaria-MAT
- ▬ Sottosistema BT-aux
- ▬ Sottosistema Circolazione
- ▬ Sottosistema Telecomunicazioni
- ▬ Sottosistema telesorveglianza & sicurezza in galleria
  - VENTILAZIONE;
  - RAFFREDDAMENTO;
  - BRUMIZZAZIONE;
  - RILEVAZIONE INCENDI
  - RILEVAZIONI GAS

PIC=Piattaforma integrata circolazione
Europitirails = Sistema per la gestione del traffico internazionale
TDP=Train describer periferico
MT=Media Tensione
BT=Bassa Tensione
D&M=Diagnostica e Manutenzione
RBC=Radio Block Centre
ACCM=Apparato Centrale Multistazione
BSC=Base Station Control
MSC=Mobile Switching Center
BTS=Base Tranceiver Station
APC=Prove e Verifiche Circolazione
LDI= Legal Data Investigation
LMS=Local Maintenance Station
LDR=Legal Data Recorder
PT=Posto Tecnologico
PM=Posto di Movimento

LIAISON LYON - TURIN / COLLEGAMENTO TORINO - LIONE

Partie commune franco-italienne
Section transfrontalière

Parte comune italo-francese
Sezione transfrontaliera

NOUVELLE LIGNE LYON TURIN - NUOVA LINEA TORINO LIONE
PARTIE COMMUNE FRANCO-ITALIENNE - PARTE COMUNE ITALO-FRANCESE

PARTE IN TERRITORIO ITALIANO - PROGETTO IN VARIANTE
(OTTEMPERANZA ALLA PRESCRIZIONE N. 235 DELLA DELIBERA CIPE 19/2015)
CUP C11J05000030001 - PROGETTO DEFINITIVO

EQUIPMENT - IMPIANTI

PCC - PCC
GENERALITES - GENERALE
ARCHITECTURE DU SYSTEME - ARCHITETTURE DI SISTEMA

Indice	Date / Data	Modifications / Modifiche	Etabli par / Concepito da	Vérifié par / Controllato da	Autorisé par / Autorizzato da
		Révisions précédentes phase PD2 (1874_B) et PR (0681_A) Revisioni precedenti fase PD2 (1874_B) e PR (0681_A)			
C	15/11/2016	Première diffusion phase PRF-PRV / pour la suppression PdS-PT Val Clarea Est Prima emissione fase PRF-PRV per soppressione PdS-PT Val Clarea Est	P. ANSUINI (ITALFERR)	G. BOVA C. OGNIBENE	M. FORESTA A. MORDASINI
D	15/01/2017	Révision suite aux commentaires TELT Revisione a seguito commenti TELT	P. ANSUINI (ITALFERR)	G. BOVA C. OGNIBENE	M. FORESTA M. PANTALEO

ORDINE INGEGNERI DELLA PROVINCIA DI TORINO
Dott. Ing. FRANCESCO MAGNORFI
n. 8231J

CODE DOC	P	R	V	C	2	B	T	S	3	1	8	7	4	D	A	P	P	L	A
	Phase / Fase			Sigle étude / Sigla			Émetteur / Emittente			Numero				Indice	Statut / Stato		Type / Tipo		

ADRESSE GED INDIRIZZO GED	C2B	//	//	80	00	50	20	01

ÉCHELLE / SCALA
-

TUNNEL EURALPIN LYON TURIN

TELT sas - Savoie Technolac - Bâtiment "Homère" -
13 allée du Lac de Constance - 73370 LE BOURGET DU LAC (France)
Tél.: +33 (0) 4.79.68.56.50 - Fax: +33 (0) 4.79.68.56.75
RCS Chambéry 439 556 952 - TVA FR 03439556952
Propriété TELT Tous droits réservés - Proprietà TELT Tutti i diritti riservati

Ce projet est cofinancé par l'Union européenne (DG-TREN)
Questo progetto è cofinanziato dall'Unione europea (TEN-T)