Site de sécurité de Clarea / Area di sicurezza di Clarea
Galerie intertube et salle d'accueil / Galleria intertubo e sala d'accoglienza
Echelle 1:50 en A1 (1:100 en A3) / Scala 1:50 in A1 (1:100 in A3)

GALERIE INTERTUBE ET SALLE D'ACCUEIL- COUPE TYPE C-C, 1:50
GALLERIA INTERTUBO E SALA D'ACCOGLIENZA - SEZIONE TIPO C-C, 1:50

P.k. 51+964.50 - 52+364.50

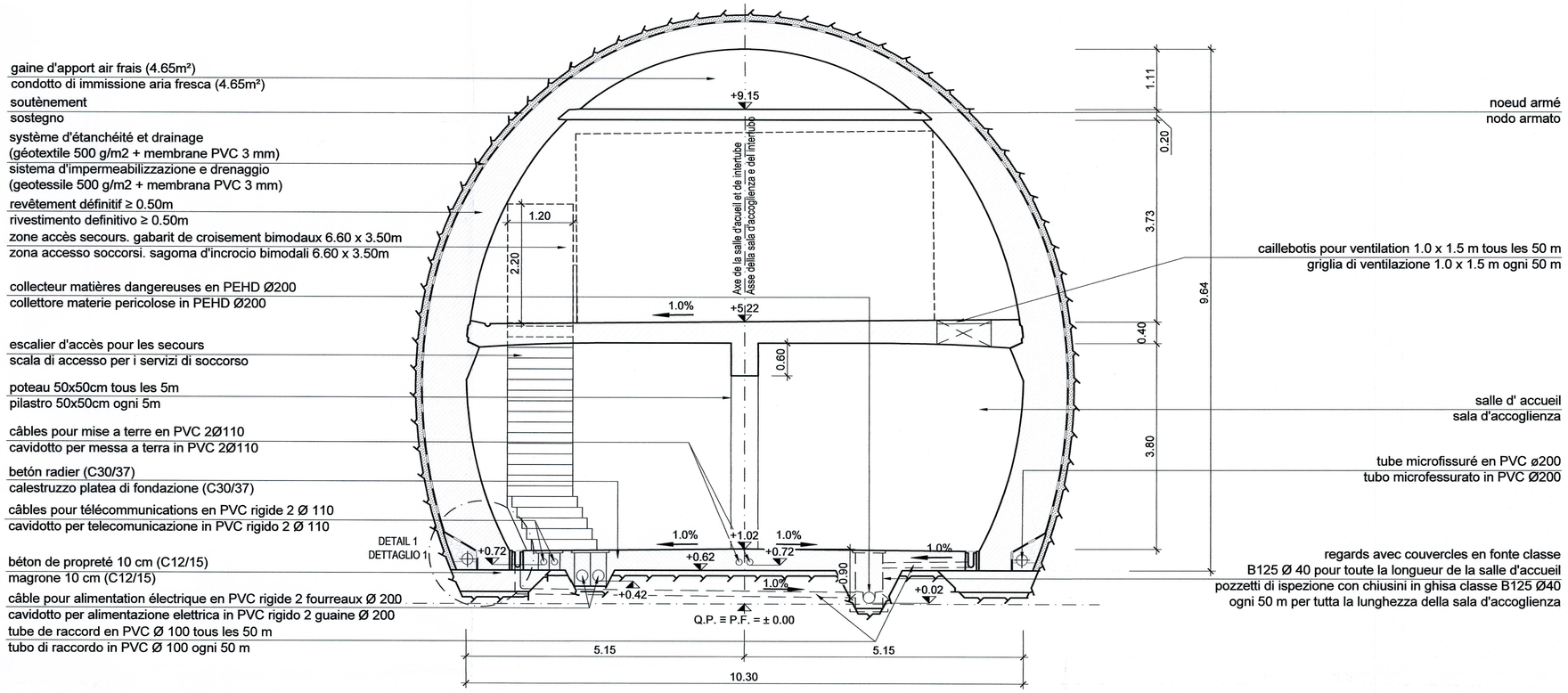

P.k. 51+964.5 - 52+139.5

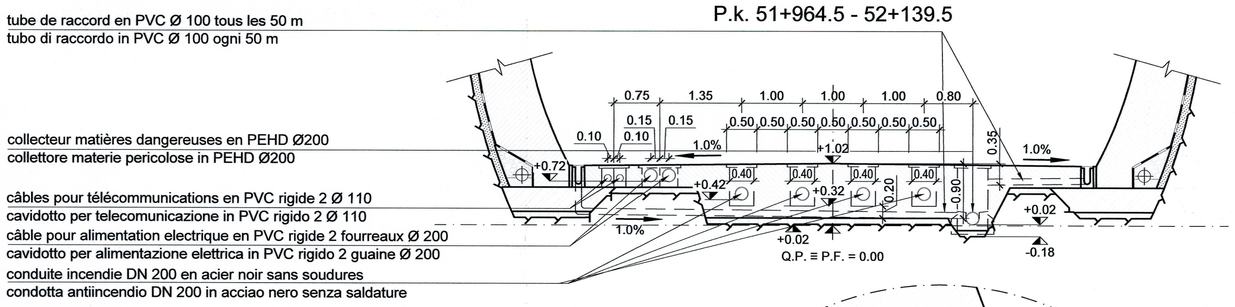

DETAIL 1, 1:10
DETTAGLIO 1, 1:10

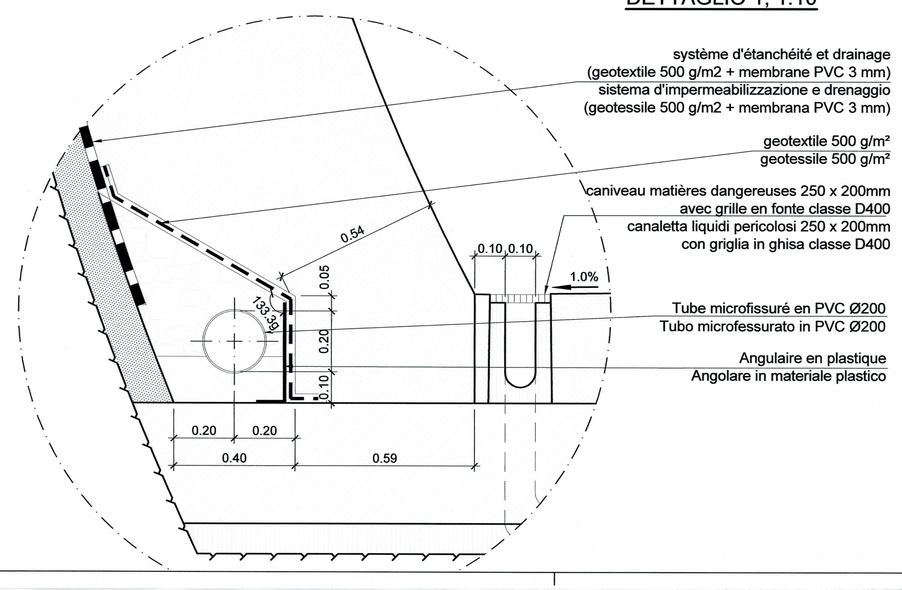

ECHELLE GRAPHIQUE 1:50 /
SCALA GRAFICA 1:50

0 1 2 3 m

VUE D'ENSEMBLE / VISTA DI INSIEME

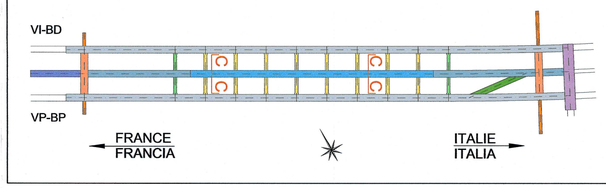

NOTE:
1. Le niveau de référence ± 0,00 se réfère au P.F. (Plan de roulement)
2. Les équipements et les dimensions des trappes de ventilation sont donnés à titre indicatif. Se référer au plan équipement. Seuls les réseaux humides sont représentés sur ce plan.

NOTA:
1. Il livello di riferimento ± 0.00 si riferisce al P.F. (Piano del ferro)
2. Impianti e dimensioni delle griglie di ventilazione forniti a titolo indicativo. Fare riferimento al disegno impiantistico. Solo la rete antincendio e i drenaggi sono rappresentati in questo disegno.

Document di référence / Documento di riferimento :
PRV_C3A_3810_26-46-22_40-04 Carpenteria sezione tipo C-C
PRV_C3A_3700_26-46-10 Relazione tecnica area di sicurezza di Clarea

LIAISON LYON - TURIN / COLLEGAMENTO TORINO - LIONE
Partie commune franco-italienne
Section transfrontalière
Parte comune italo-francese
Sezione transfrontaliera

NOUVELLE LIGNE LYON TURIN - NUOVA LINEA TORINO LIONE
PARTIE COMMUNE FRANCO-ITALIENNE - PARTE COMUNE ITALO-FRANCESE

PARTE IN TERRITORIO ITALIANO - PROGETTO IN VARIANTE
(OTTEMPERANZA ALLA PRESCRIZIONE N. 235 DELLA DELIBERA CIPE 19/2015)

CUP C11J05000030001 - PROGETTO DEFINITIVO

GENIE CIVIL - OPERE CIVILI

TUNNEL DE BASE - TUNNEL DI BASE
SITE DE SECURITE DE CLAREA - AREA DI SICUREZZA DI CLAREA
ETUDE DE LAYOUT - STUDIO DI LAYOUT

GALERIE INTERTUBE ET SALLE D'ACCUEIL - COUPES TYPES C-C -
GALLERIA INTERTUBO E SALA D'ACCOGLIENZA - SEZIONE TIPO C-C

Indice	Date / Data	Modifications / Modifiche	Etabli par / Concepito da	Vérifié par / Controllato da	Autorisé par / Autorizzato da
0	13/09/2013	Première diffusion / Prima emissione	D.FLOREANI (AMBERG) F. MEMMI (AMBERG)	M. RUSSO C. OGNIBENE	L. CHANTRON M. PANTALEO
A	28/02/2014	Révision suite aux commentaires de LTF et passage au statut AP / Revisione a seguito commenti LTF e passaggio allo stato AP	D.FLOREANI (AMBERG) F. MEMMI (AMBERG)	M. RUSSO C. OGNIBENE	L. CHANTRON C. OGNIBENE
B	31/03/2014	Révision suite aux commentaires de LTF et passage au statut AP / Revisione a seguito commenti LTF e passaggio allo stato AP	D.FLOREANI (AMBERG) F. MEMMI (AMBERG)	C.SALOT C. OGNIBENE	L. CHANTRON C. OGNIBENE
C	23/09/2016	Première diffusion PRV - Modification de la configuration des cavernes suite au déplacement du site de sécurité / Prima emissione PRV - Modifica della configurazione delle caverne a seguito della traslazione dell'area di sicurezza	M. JANUTOLO (BG) C. SALOT (BG)	F. MAGNORFI C. OGNIBENE	L. CHANTRON A. MORDASINI
D	17/02/2017	Révision suite aux commentaires de TELT et passage au statut AP / Revisione a seguito commenti TELT e passaggio allo stato AP	M. JANUTOLO (BG) C. SALOT (BG)	F. MAGNORFI C. OGNIBENE	L. CHANTRON A. MORDASINI
E	20/03/2017	Révision suite aux commentaires de TELT / Revisione a seguito commenti TELT	M. JANUTOLO (BG) C. SALOT (BG)	F. MAGNORFI C. OGNIBENE	L. CHANTRON A. MORDASINI

ORDINE DEGLI INGEGNERI DELLA PROVINCIA DI TORINO - ORDINE DEGLI INGEGNERI DELLA PROVINCIA DI TORINO - FRANCESCO MAGNORFI n. 8231J

Code Doc	P	R	V	C	3	A	T	S	3	3	7	2	0	E	A	P	P	L	A
	Phase / Fase			Sigle étude / Sigla			Émetteur / Emittente			Numero				Indice	Statut / Stato		Type / Tipo		

ADRESSE GED / INDIRIZZO GED	C3A	//	//	26	46	10	40	11

ÉCHELLE / SCALA
1:50

TUNNEL EURALPIN LYON TURIN

TELT sas - Savoie Technolac - Bâtiment "Homère" -
13 allée du Lac de Constance - 73370 LE BOURGET DU LAC (France)
Tél.: +33 (0) 4.79.68.56.50 - Fax: +33 (0) 4.79.68.56.75
RCS Chambéry 439 556 952 - TVA FR 03439556952
Propriété TELT Tous droits réservés - Proprietà TELT Tutti i diritti riservati

Ce projet est cofinancé par l'Union européenne (DG-TREN)
Questo progetto è cofinanziato dall'Unione europea (TEN-T)