FONDAZIONE
VUE EN PLAN DES FONDATIONS

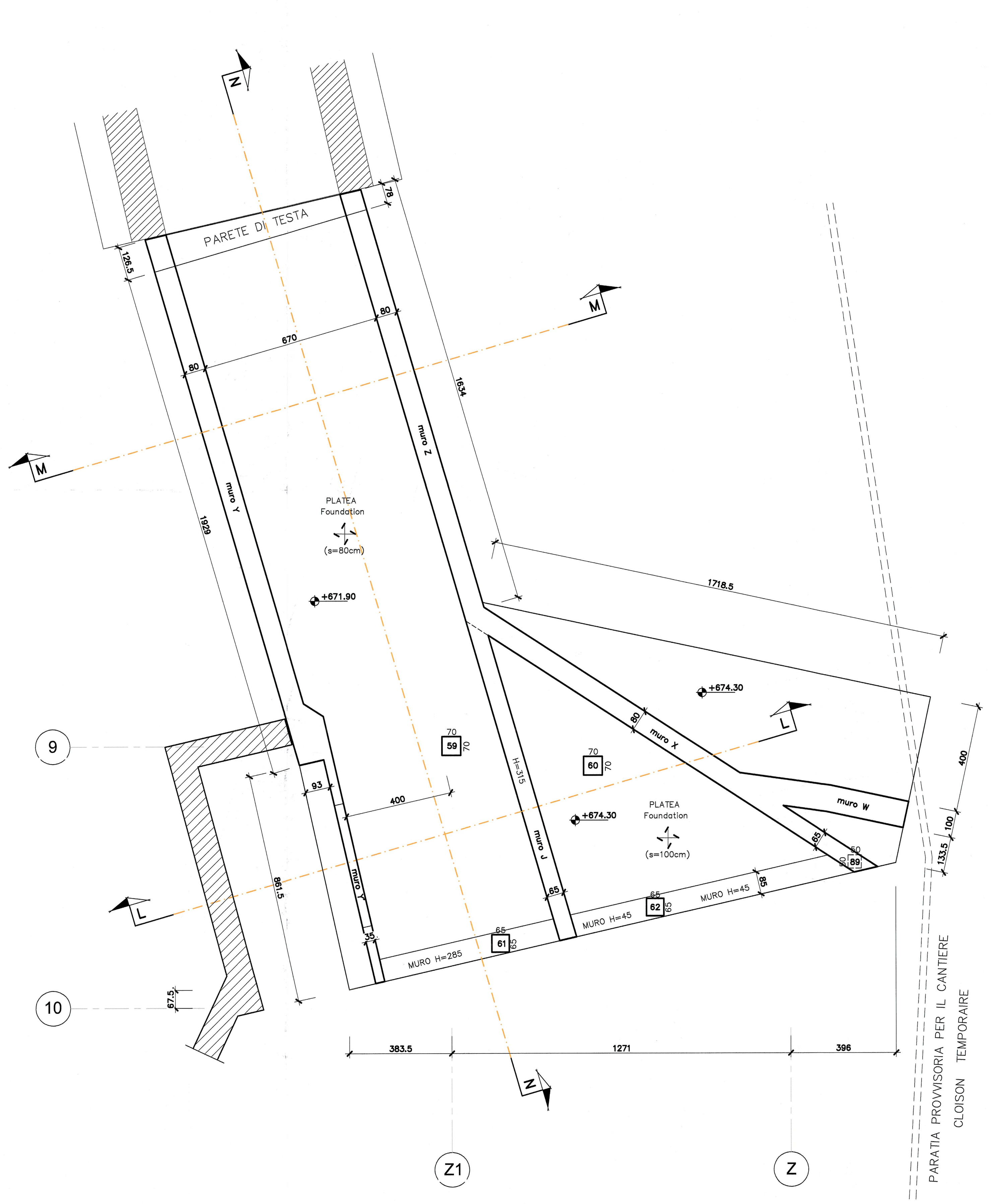

SOLAIO DI COPERTURA
VUE EN PLAN DE LA COUVERTURE
Quota - Niveau +680.50

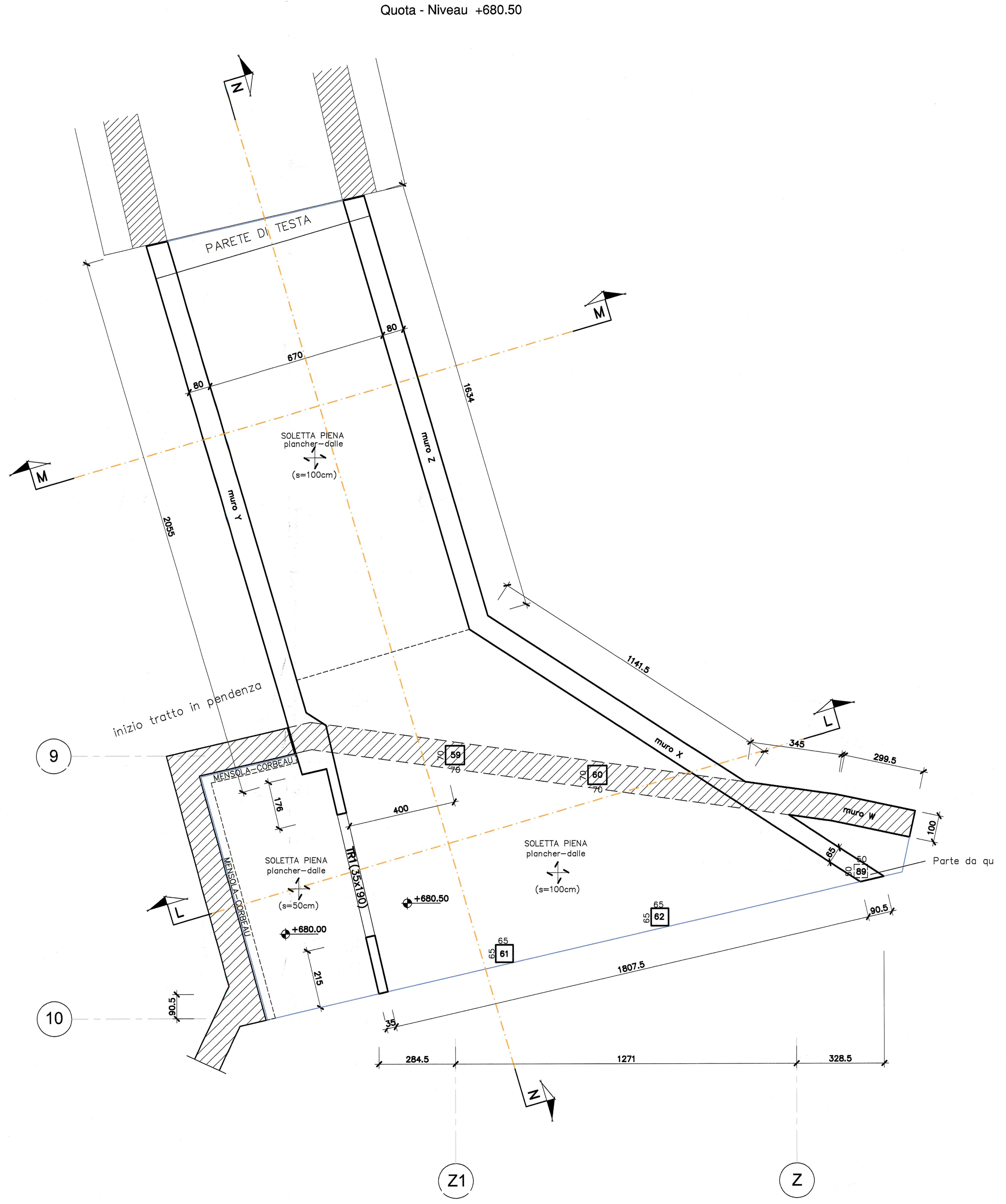

SEZIONE N-N
COUPE N-N

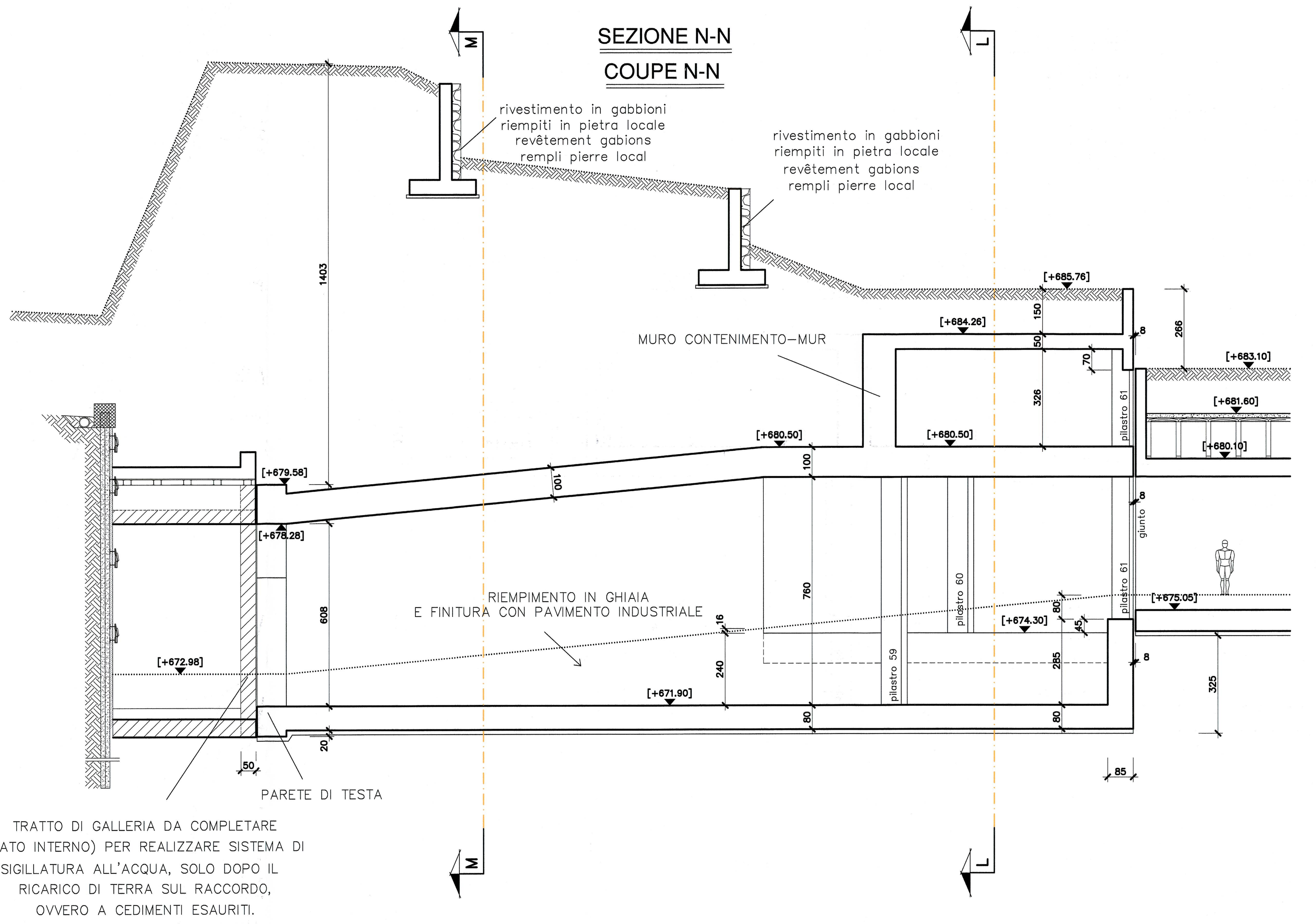

DETTAGLIO GIUNTO
DETAIL JOINT

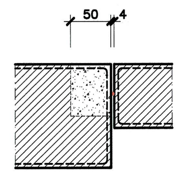

RENDERING

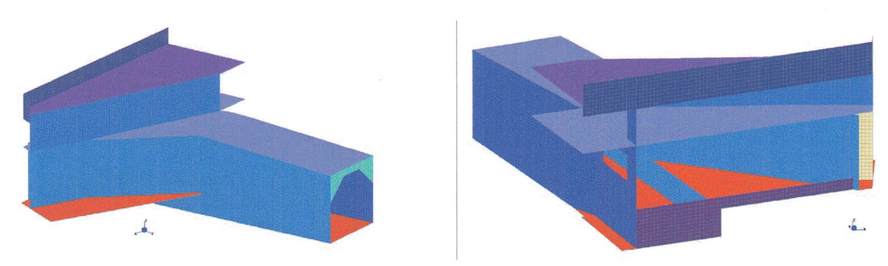

NOTA-NOTE:

1) LA SOLETTA CHE POGGIA SULLE MENSOLE DEI MURI PERIMETRALI DEVE ESSERE REALIZZATA SOLO DOPO IL REINTERRATO DEL MURO.
2) LE STRUTTURE DEVONO ESSERE GETTATE CON CALCESTRUZZI CONFEZIONATI CON ADDITIVI PER RESISTERE AL PASSAGGIO DELL' ACQUA.
3) I GIUNTI DEVONO ESSERE RESISTENTI ALL'ACQUA E ALLE PRESSIONI INTERNE DI 1 kN/m^2.

CARATTERISTICHE STRUTTURALI –LÉGENDE MATÉRIAUX:

Prescritta marcatura CE di tutti i materiali

CALCESTRUZZO BÉTON: UNI EN 206–1 DM 14.01.08	Classe di resistenza (N/mmq)	Dimensione max nominale aggregati (mm)	Classe di esposizione ambientale	Classe di consistenza	Tipologia strutturale	Copriferro c DM 14.01.2008 UNI–EN1992–1–1: 2005
GETTI IN OPERA: I calcestruzzi normali ed alleggeriti devono garantire pompabilità e tempi di lavorazione mediante lo studio mix design e prove: ogni onere è compreso nei prezzi di appalto						
Sottofondazioni	C12/15	-	-	-	Non Armato	-
Platea di Fondazione	C28/35	32	XC2	S4	Armato	45 mm
Pilastri	C28/35	20	XC1	S4	Armato	45 mm
Setti	C28/35	20	XC1	S4	Armato	45 mm
Solaio	C28/35	20	XC2	S4	Armato	45 mm

PER VERIFICA STRUTTURE in C.A.–RESISTENZA AL FUOCO (Decreto 16/02/2007)

R120
- Soletta piena $a \geq 40$ mm
- Solaio latero–cemento $a \geq 45$ mm
- Solaio su lastre $a \geq 45$ mm
- Pilastri $a \geq 50$ mm
- Travi $a \geq 50$ mm
- Setti $a \geq 35$ mm

E' PREVISTO L'UTILIZZO DEI DISTANZIATORI IN PLASTICA PER GARANTIRE IL COPRIFERRO PRESCRITTO SU TUTTE LE SUPERFICI DI GETTO

Armatura principale — Armatura di ripartizione

ACCIAIO PER OPERE IN C.A.
Armatura ordinaria in acciaio ad aderenza migliorata e reti elettrosaldate — Acciaio — B450C (DM.14.01.08)

RIFERIMENTI / REFERENCES :

- PRV-C3A-TS3-7649_26-48-50_10-06 Progetto strutturale - Relazione di calcolo edificio
- PRV-C3A-TS3-7650_26-48-50_10-07 Progetto strutturale - Relazione di calcolo muri perimetrali
- PRV-C3A-TS3-7651_26-48-50_10-08 Progetto strutturale - Relazione di calcolo raccordi tra centrale e galleria
- PRV-C3A-TS3-7652_26-48-50_30-16 Progetto strutturale - Tracciamento pilastri
- PRV-C3A-TS3-7653_26-48-50_30-17 Progetto strutturale - Pianta fondazione
- PRV-C3A-TS3-7654_26-48-50_30-18 Progetto strutturale - Pianta solaio quota +675,05
- PRV-C3A-TS3-7655_26-48-50_30-19 Progetto strutturale - Pianta solaio quota +680,10
- PRV-C3A-TS3-7656_26-48-50_30-20 Progetto strutturale - Piante solai quota +682,40; +682,76; 685,75
- PRV-C3A-TS3-7657_26-48-50_30-21 Progetto strutturale - Piante solai quota +687,52; +700,98
- PRV-C3A-TS3-7658_26-48-50_40-06 Progetto strutturale - Sezione longitudinale
- PRV-C3A-TS3-7659_26-48-50_40-07 Progetto strutturale - Sezioni trasversali
- PRV-C3A-TS3-7660_26-48-50_30-22 Progetto strutturale - Raccordo 1 - pianta e sezioni
- PRV-C3A-TS3-7661_26-48-50_30-23 Progetto strutturale - Raccordo 2 - pianta e sezioni
- PRV-C3A-TS3-7662_26-48-50_30-24 Progetto strutturale - Muri rampa - pianta e sezioni
- PRV-C3A-TS3-7663_26-48-50_30-25 Progetto strutturale - Muri perimetrali - pianta
- PRV-C3A-TS3-7664_26-48-50_40-08 Progetto strutturale - Muri perimetrali prospetti e sezioni 1/4
- PRV-C3A-TS3-7665_26-48-50_40-09 Progetto strutturale - Muri perimetrali prospetti e sezioni 2/4
- PRV-C3A-TS3-7666_26-48-50_40-10 Progetto strutturale - Muri perimetrali prospetti e sezioni 3/4
- PRV-C3A-TS3-7667_26-48-50_40-11 Progetto strutturale - Muri perimetrali prospetti e sezioni 4/4
- PRV-C3A-TS3-7668_26-48-50_60-07 Progetto strutturale - Armature tipologiche

ECHELLE GRAPHIQUE / SCALA GRAFICA: 1:100

0 1 2 5 10 m

SISTEMA DI RIFERIMENTO LTF 2004c / SYSTEME DE REFERENCE LTF 2004c

PIANO DI LOCALIZZAZIONE / VUE D'ENSEMBLE

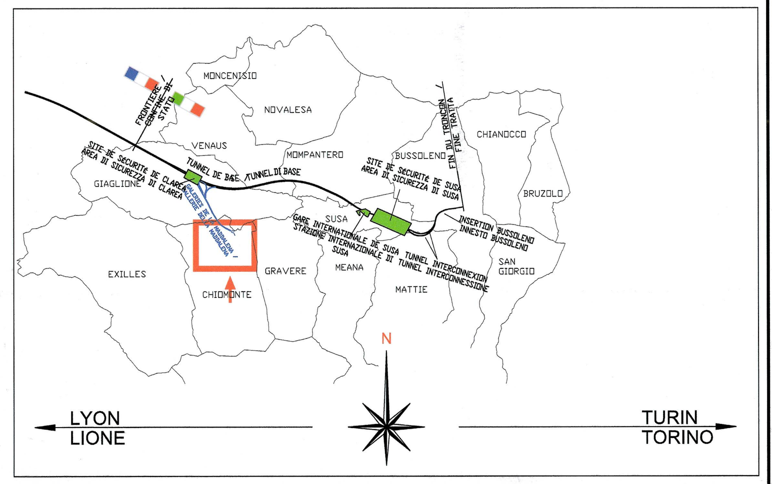

Quota - Niveau +684.26

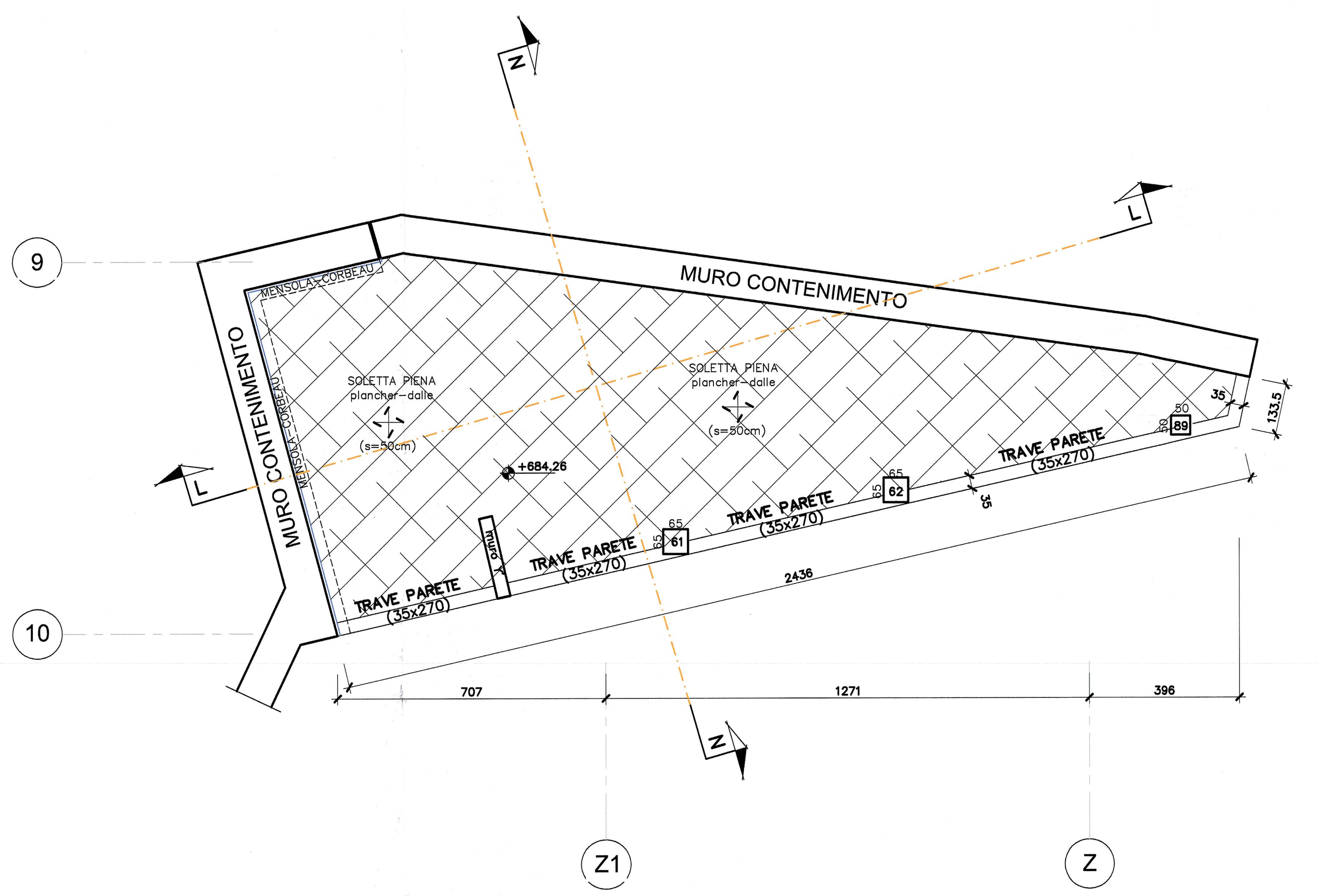

TRATTO IN GALLERIA
VOISE EN GALEIRE

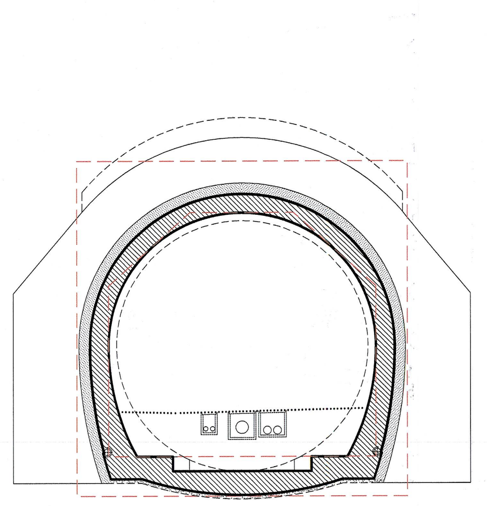

PARETE DI TESTA
MUR DE ENTRÉE

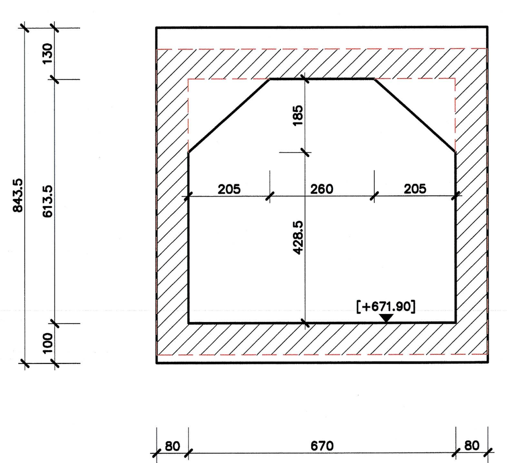

SEZIONE M-M
COUPE M-M

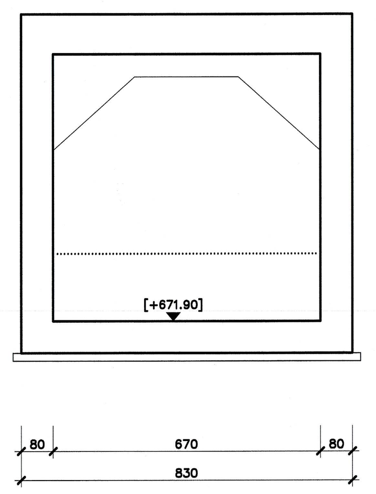

SEZIONE L-L
COUPE L-L

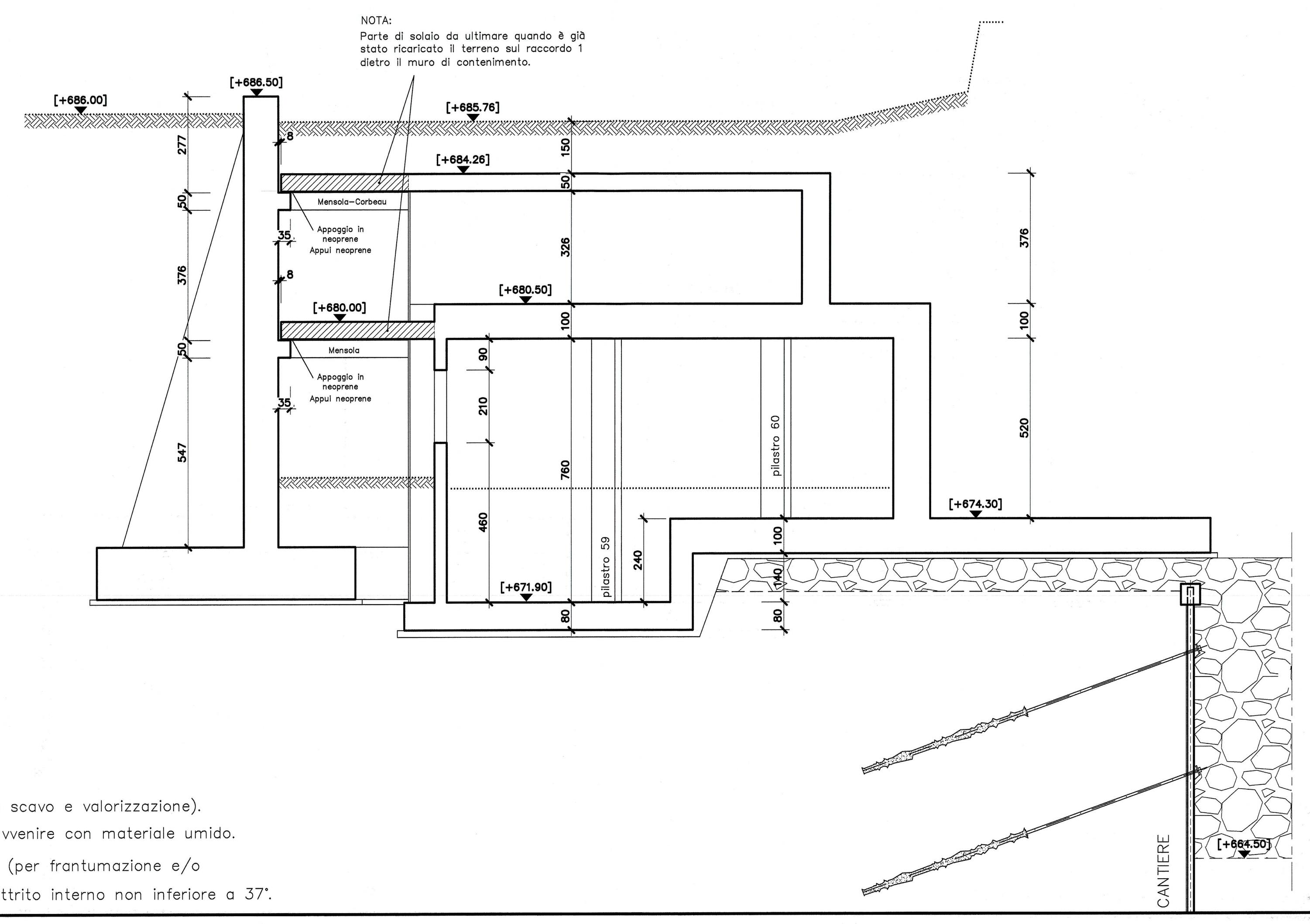

NOTA MATERIALE REINTERRO - NOTE MATÉRIEL REMBLAYAGE

Per il riempimento a tergo del muri si prevede l'utilizzo del materiale roccioso di scavo in galleria classificato nella classe di utilizzo Cl2 (Rif.: PRV_C3B_0085_00-04-03_10_02_Analisi dei materiali di scavo e valorizzazione).
Il materiale dovrà essere adeguatamente frantumato per consentirne la compattazione con rullo pesante (12t) per strati con spessore compreso tra 0,4 e 0,5m. La stesa in opera e la rullatura dovrà avvenire con materiale umido.
La pezzatura massima non dovrà essere superiore a 200 mm ed almeno l'80% in volume dovrà avere pezzatura inferiore a 50 mm. Ove necessario si dovrà apportare una adeguata correzione del fuso (per frantumazione e/o aggiunta di pezzature in difetto) per ottenere un buon assortimento granulometrico con presenza di fine compreso tra il 10% ed il 15 %. Il materiale in opera compattato dovrà garantire un angolo di attrito interno non inferiore a 37°.

LIAISON LYON - TURIN / COLLEGAMENTO TORINO - LIONE

Partie commune franco-italienne
Section transfrontalière

Parte comune italo-francese
Sezione transfrontaliera

NOUVELLE LIGNE LYON TURIN - NUOVA LINEA TORINO LIONE
PARTIE COMMUNE FRANCO-ITALIENNE - PARTE COMUNE ITALO-FRANCESE

PARTE IN TERRITORIO ITALIANO - PROGETTO IN VARIANTE
(OTTEMPERANZA ALLA PRESCRIZIONE N. 235 DELLA DELIBERA CIPE 19/2015)
CUP C11J05000030001 - PROGETTO DEFINITIVO

GENIE CIVIL / OPERE CIVILI

TUNNEL DE BASE - TUNNEL DI BASE
GALERIE DE MADDALENA - GALLERIA DELLA MADDALENA
CENTRALE DE VENTILATION - CENTRALE DI VENTILAZIONE
PROJET DES STRUCTURES - TUNNEL 1 PLAN ET COUPES
PROGETTO STRUTTURALE - RACCORDO 1 PIANTE E SEZIONI

Indice	Date / Data	Modifications / Modifiche	Etabli par / Concepito da	Vérifié par / Controllato da	Autorisé par / Autorizzato da
0	13/01/2017	Première diffusion / Prima emissione	G. VERGNANO (studio 40) C. CARUSO (studio 40)	F. MAGNORFI C. OGNIBENE	L. CHANTRON A. MORDASINI
A	28/02/2017	Révision suite aux commentaires TELT / Revisione a seguito commenti TELT	G. VERGNANO (studio 40) C. CARUSO (studio 40)	F. MAGNORFI C. OGNIBENE	L. CHANTRON A. MORDASINI

ORDINE INGEGNERI DELLA PROVINCIA DI TORINO – Dott. Ing. FRANCESCO MAGNORFI n. 8231J

Code Doc	P R V	C 3 A	T S 3	7 6 6 0	A	A P	P L A
	Phase / Fase	Sigle étude / Sigla	Émetteur / Emittente	Numero	Indice	Statut / Stato	Type / Tipo

ADRESSE GED INDIRIZZO GED	C3A	//	//	26	48	50	30	22

ÉCHELLE / SCALA 1:100

TELT sas - Savoie Technolac - Bâtiment "Homère" -
13 allée du Lac de Constance - 73370 LE BOURGET DU LAC (France)
Tél.: +33 (0) 4.79.68.56.50 - Fax: +33 (0) 4.79.68.56.75
RCS Chambéry 439 556 952 - TVA FR 03439556952
Propriété TELT Tous droits réservés - Proprietà TELT Tutti i diritti riservati

Ce projet est cofinancé par l'Union européenne (DG-TREN)
Questo progetto è cofinanziato dall'Unione europea (TEN-T)

TUNNEL EURALPIN LYON TURIN