ARMATURA PILASTRO P2 - 60x60
FERRAILLAGE PILIER P2 - 60x60
SCALA 1:50

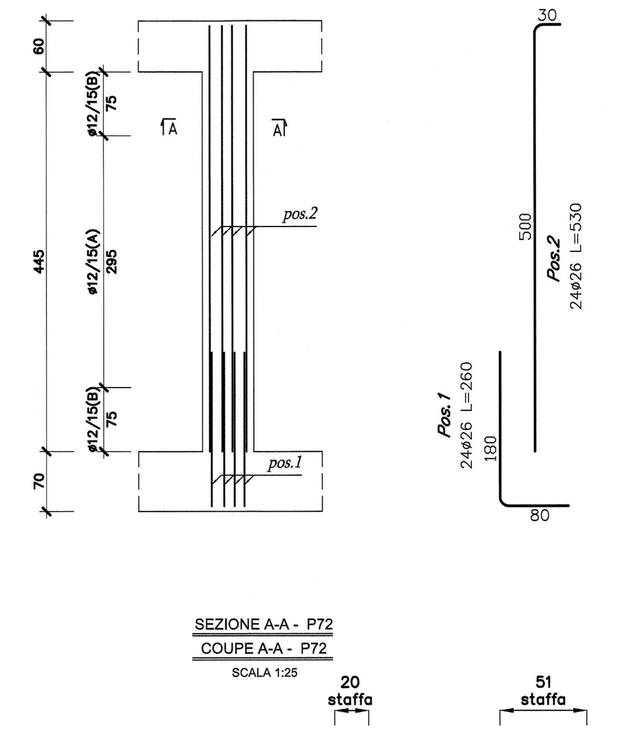

SEZIONE A-A - P72
COUPE A-A - P72
SCALA 1:25

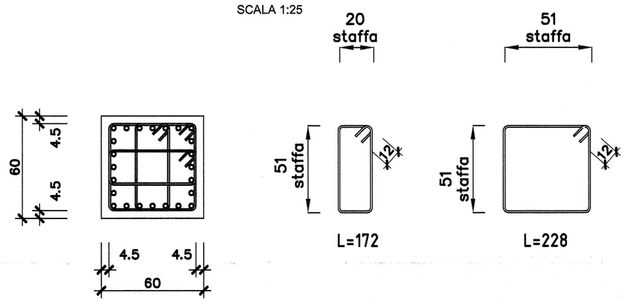

ARMATURA PILASTRO P38 - 150x50
FERRAILLAGE PILIER P38 - 150x50
SCALA 1:50

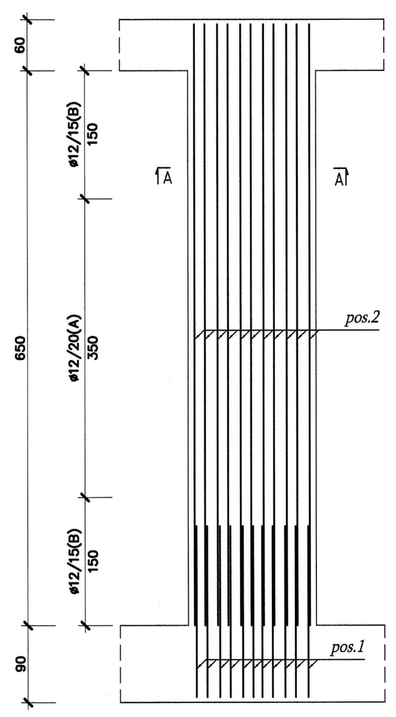

SEZIONE A-A - P38
COUPE A-A - P38
SCALA 1:25

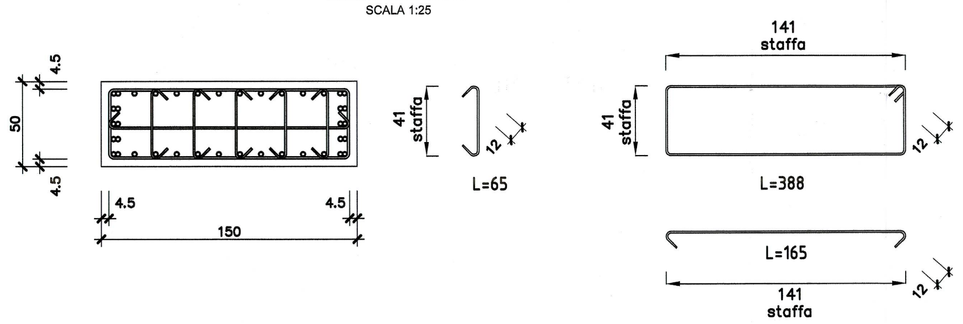

TEGOLO SOLAIO +683.20
PRÉFABRIQUÉS +683.20
SCALA 1:25

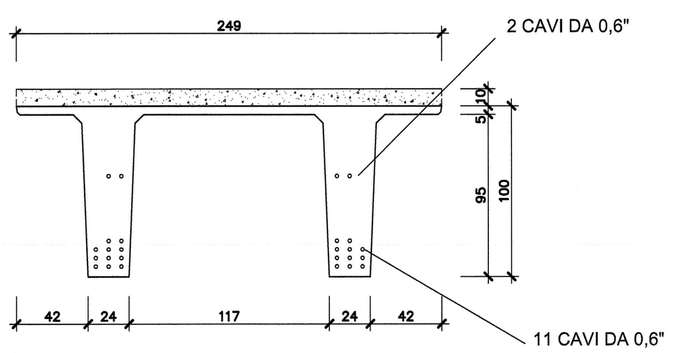

TEGOLO SOLAIO +685.75
PRÉFABRIQUÉS +685.75
SCALA 1:25

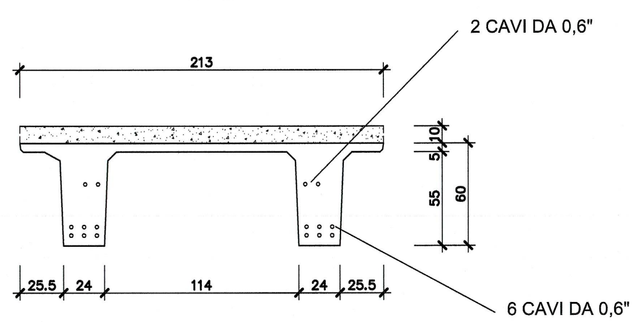

ARMATURA PILASTRO P42 - 70x100
FERRAILLAGE PILIER P42 - 70x100
SCALA 1:50

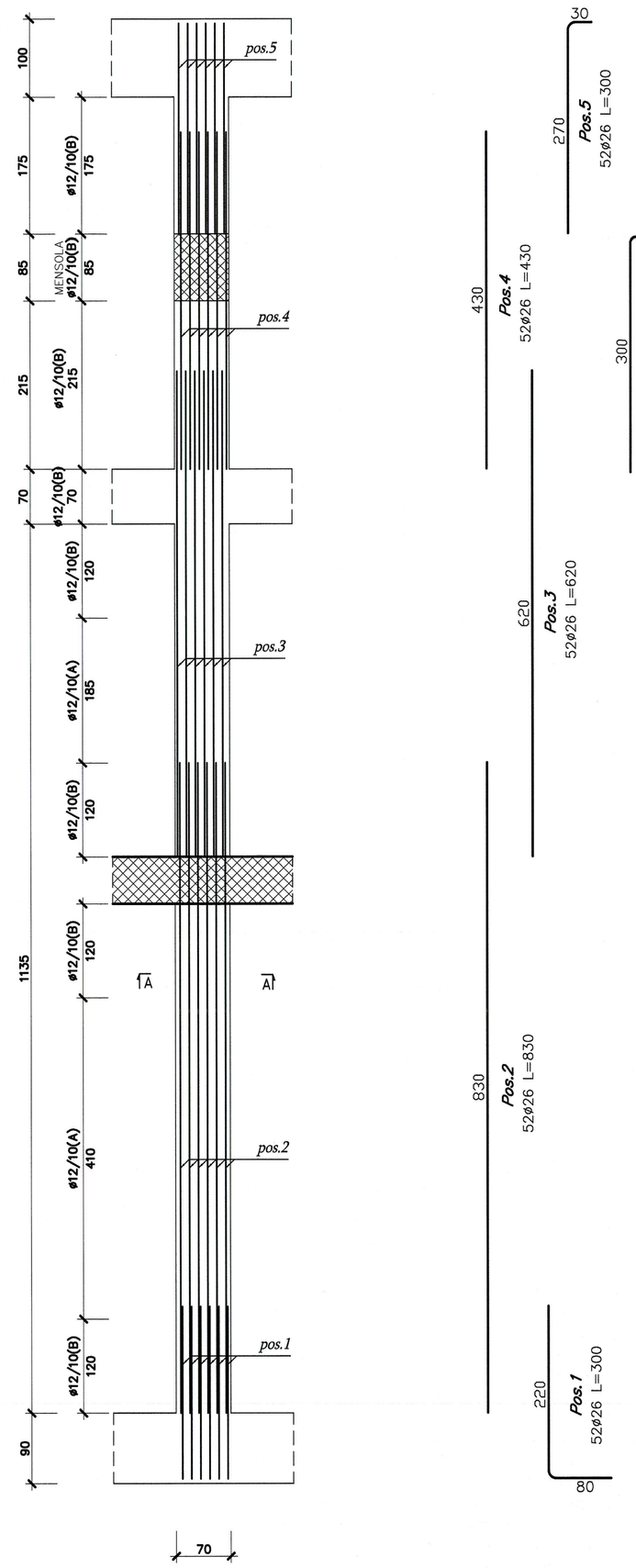

ARMATURA FONDAZIONE
FERRAILLAGE FOUNDATION
SCALA 1:25

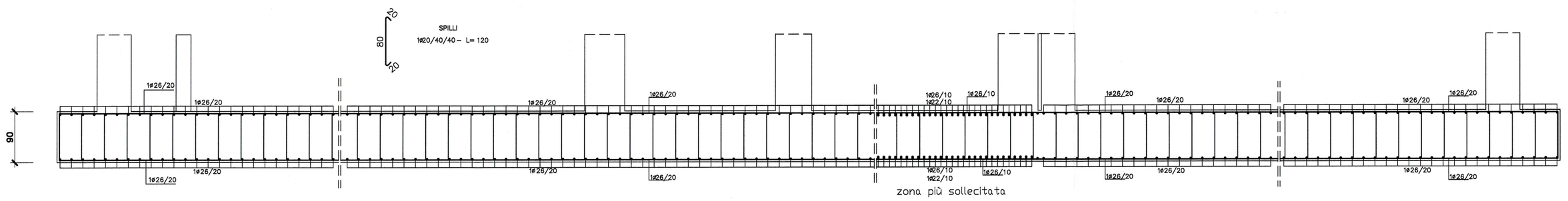

INCIDENZA MEDIA ARMATURE OPERE C.A. INCIDENCE DE FER EN BETON		
Edificio - Bâtiment:		
Piatea Fondazione	165	kg/m²
Pilastri	385	kg/m²
Setti	160	kg/m²
Solaio intermedio 60 cm	125	kg/m²
Solaio copertura 60 cm	165	kg/m²
Raccord - Tunnel:		
Fondazione raccordi	190	kg/m²
Muri raccordi	175	kg/m²
Solai raccordi	165	kg/m²
Muri contenimento-Mur:		
Muri contenimento perimetrali	105	kg/m²
Muri contenimento su solaio	85	kg/m²

SEZIONE A-A - P20
COUPE A-A - P20
SCALA 1:25

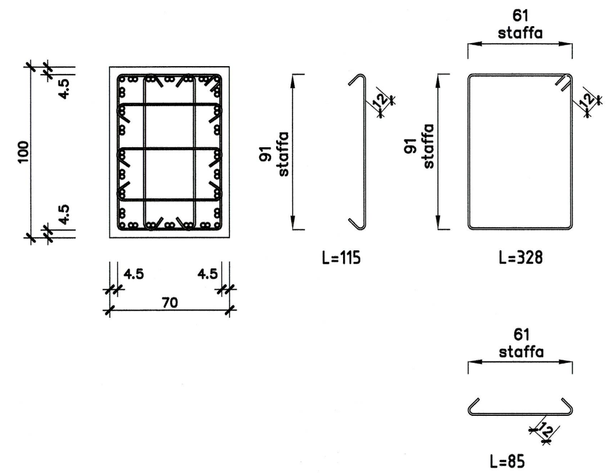

DETTAGLIO APPOGGIO TEGOLI
DÉTAIL APPUI PRÉFABRIQUÉS
SCALA 1:50

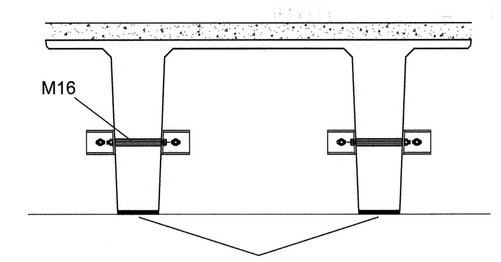

APPOGGIO IN NEOPRENE SP= 2 cm
APPUI NEOPRENE SP= 2 cm

RIFERIMENTI / REFERENCES :

PRV-C3A-TS3-7649_26-48-50_10-06 Progetto strutturale - Relazione di calcolo edificio
PRV-C3A-TS3-7650_26-48-50_10-07 Progetto strutturale - Relazione di calcolo muri perimetrali
PRV-C3A-TS3-7651_26-48-50_10-08 Progetto strutturale - Relazione di calcolo raccordi tra centrale e galleria
PRV-C3A-TS3-7652_26-48-50_30-16 Progetto strutturale - Tracciamento pilastri
PRV-C3A-TS3-7653_26-48-50_30-17 Progetto strutturale - Pianta fondazione
PRV-C3A-TS3-7654_26-48-50_30-18 Progetto strutturale - Pianta solaio quota +675,05
PRV-C3A-TS3-7655_26-48-50_30-19 Progetto strutturale - Pianta solaio quota +680,10
PRV-C3A-TS3-7656_26-48-50_30-20 Progetto strutturale - Piante solai quota +682,40; +682,76; 685,75
PRV-C3A-TS3-7657_26-48-50_30-21 Progetto strutturale - Piante solai quota +687,52; +700,98
PRV-C3A-TS3-7658_26-48-50_40-06 Progetto strutturale - Sezione longitudinale
PRV-C3A-TS3-7659_26-48-50_40-07 Progetto strutturale - Sezioni trasversali
PRV-C3A-TS3-7660_26-48-50_30-22 Progetto strutturale - Raccordo 1 - pianta e sezioni
PRV-C3A-TS3-7661_26-48-50_30-23 Progetto strutturale - Raccordo 2 - pianta e sezioni
PRV-C3A-TS3-7662_26-48-50_30-24 Progetto strutturale - Muri rampa - pianta e sezioni
PRV-C3A-TS3-7663_26-48-50_30-25 Progetto strutturale - Muri perimetrali - pianta
PRV-C3A-TS3-7664_26-48-50_40-08 Progetto strutturale - Muri perimetrali prospetti e sezioni 1/4
PRV-C3A-TS3-7665_26-48-50_40-09 Progetto strutturale - Muri perimetrali prospetti e sezioni 2/4
PRV-C3A-TS3-7666_26-48-50_40-10 Progetto strutturale - Muri perimetrali prospetti e sezioni 3/4
PRV-C3A-TS3-7667_26-48-50_40-11 Progetto strutturale - Muri perimetrali prospetti e sezioni 4/4
PRV-C3A-TS3-7668_26-48-50_60-07 Progetto strutturale - Armature tipologiche

ECHELLE GRAPHIQUE / SCALA GRAFICA: 1:50

0 0.5 1 2.5 5 m

SISTEMA DI RIFERIMENTO LTF 2004c / SYSTEME DE REFERENCE LTF 2004c

CARATTERISTICHE STRUTTURALI – LÉGENDE MATÉRIAUX: Prescritta marcatura CE di tutti i materiali

CALCESTRUZZO BÉTON: UNI EN 206-1 DM 14.01.08	Classe di resistenza (N/mm²)	Dimensione max nominale aggregati (mm)	Classe di esposizione ambientale	Classe di consistenza	Tipologia strutturale	Copriferro c (UNI EN 206-1 UNI-DM 14.01.08)
GETTI IN OPERA: I calcestruzzi normali ed alleggeriti devono garantire pompabilità e tempi di lavorazione mediante lo studio mix design e prove; ogni onere è compreso nei prezzi di opera						
Sottofondazioni	C12/15	-	-	-	Non Armato	-
Fondazioni	C28/35	32	XC2	S4	Armato	45 mm
Pilastri	C28/35	20	XC1	S4	Armato	45 mm
Setti	C28/35	20	XC1	S4	Armato	35 mm
Solai	C28/35	20	XC1	S4	Armato	35 mm
Muri controterra	C32/40	32	XF1	S4	Armato	45 mm

PER VERIFICA STRUTTURE in C.A.–RESISTENZA AL FUOCO (Decreto 16/02/2007)

Soletta piena	a > 40 mm	E' PREVISTO L'UTILIZZO DEI DISTANZIATORI IN PLASTICA PER GARANTIRE IL COPRIFERRO PRESCRITTO SU TUTTE LE SUPERFICI DI GETTO
Solaio latero-cemento	a > 45 mm	
Solaio su lastre	R120 a > 45 mm	
Pilastri	a > 50 mm	
Travi	a > 50 mm	
Setti	a > 35 mm	

Armatura principale / Armatura di ripartizione

ACCIAIO PER OPERE IN C.A.
Armatura ordinaria in acciaio ad aderenza migliorata e reti elettrosaldate — Acciaio B450C (DM.14.01.08)

PIANO DI LOCALIZZAZIONE / VUE D'ENSEMBLE

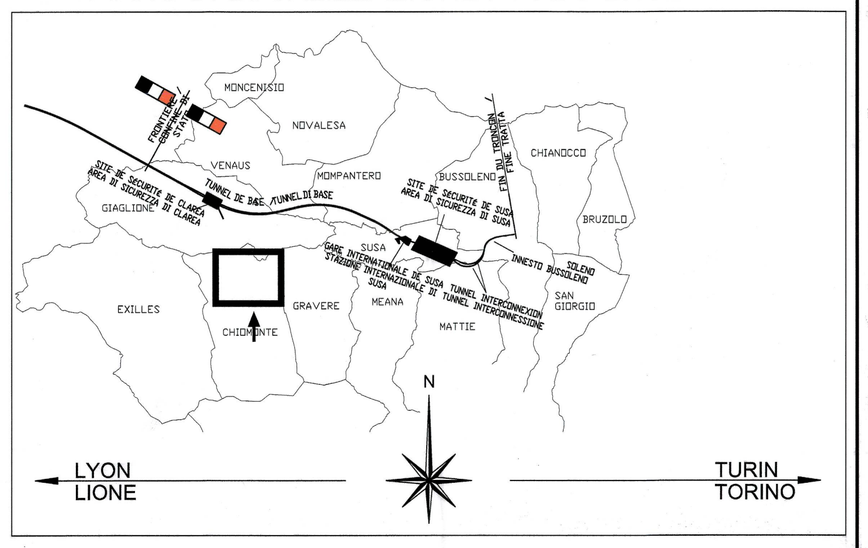

LIAISON LYON - TURIN / COLLEGAMENTO TORINO - LIONE

Partie commune franco-italienne
Section transfrontalière

Parte comune italo-francese
Sezione transfrontaliera

NOUVELLE LIGNE LYON TURIN - NUOVA LINEA TORINO LIONE
PARTIE COMMUNE FRANCO-ITALIENNE - PARTE COMUNE ITALO-FRANCESE

PARTE IN TERRITORIO ITALIANO - PROGETTO IN VARIANTE
(OTTEMPERANZA ALLA PRESCRIZIONE N. 235 DELLA DELIBERA CIPE 19/2015)

CUP C11J05000030001 - PROGETTO DEFINITIVO

GENIE CIVIL / OPERE CIVILI

TUNNEL DE BASE - TUNNEL DI BASE
GALERIE DE MADDALENA - GALLERIA DELLA MADDALENA
CENTRALE DE VENTILATION - CENTRALE DI VENTILAZIONE

PROJET DES STRUCTURES - FERRAILLAGE TYPOLOGIQUE
PROGETTO STRUTTURALE - ARMATURE TIPOLOGICHE

Indice	Date / Data	Modificatione / Modifiche	Elaboró per / Concepito da	Verifié per / Controllato da	Autorisé par / Autorizzato da
0	13/01/2017	Première diffusion / Prima emissione	G. VERGNANO (studio 40) C. CARUSO (studio 40)	F. MAGNORFI C. OGNIBENE	L. CHANTRON A. MORDASINI
A	28/02/2017	Révision suite aux commentaires TELT / Revisione a seguito commenti TELT	G. VERGNANO (studio 40) C. CARUSO (studio 40)	F. MAGNORFI C. OGNIBENE	L. CHANTRON A. MORDASINI

ORDINE DEGLI INGEGNERI DELLA PROVINCIA DI TORINO
Dott. Ing. FRANCESCO MANDORLA
n. 8234

Code Doc	P	R	V	C	3	A	T	S	3	7	6	6	8	A	A	P	P	L	A
	Phase / Fase			Sigle étude / Sigla			Émetteur / Emittente			Numero				Indice	Statut / Stato		Type / Tipo		

ADRESSE GED INDIRIZZO GED	C3A	//	//	26	48	50	60	07

ÉCHELLE / SCALA
1:50 / 1:25

TUNNEL EURALPIN LYON TURIN

TELT sas - Savoie Technolac - Bâtiment "Homère" -
13 allée du Lac de Constance - 73370 LE BOURGET DU LAC (France)
Tél.: +33 (0) 4.79.68.56.50 - Fax: +33 (0) 4.79.68.56.75
RCS Chambéry 439 556 952 - TVA FR 0439556952

Propriété TELT Tous droits réservés - Proprietà TELT Tutti i diritti riservati

Co-project par l'union européenne (SG-7667K)

Questo progetto è cofinanziato dall'Unione europea (1924-R)