VIABILITA' SECONDARIA: ASSE V1
(STRADA EXTRAURBANA TIPO "F1" – DM 05/11/2001)
SEZIONE TIPO IN RILEVATO
SCALA 1:100

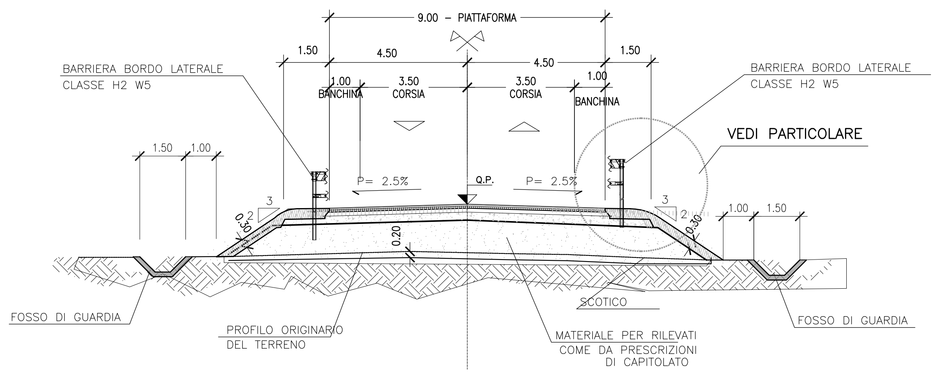

VIABILITA' SECONDARIA: ASSE V1
(STRADA EXTRAURBANA TIPO "F1" – DM 05/11/2001)
SEZIONE TIPO IN SCAVO
SCALA 1:100

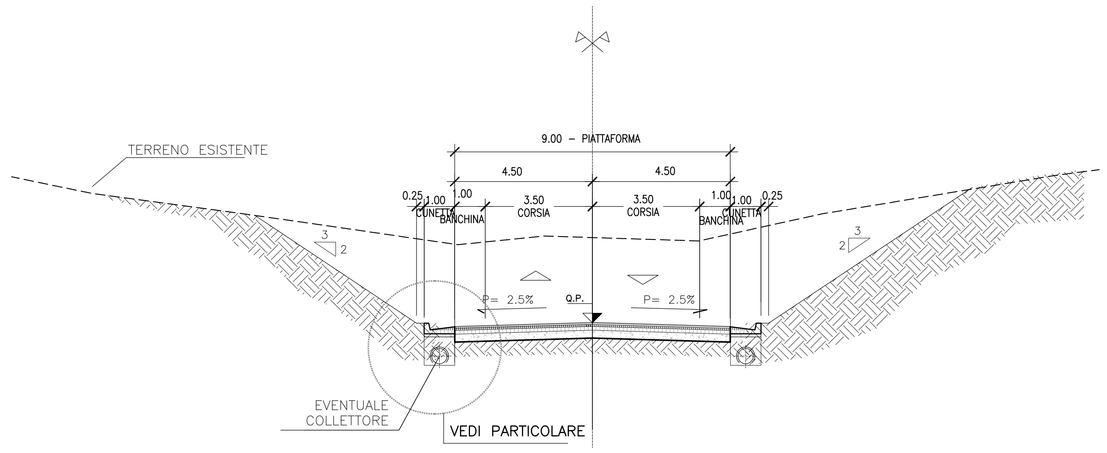

VIABILITA' SECONDARIA: ASSE V1
(STRADA EXTRAURBANA TIPO "F1" – DM 05/11/2001)
SEZIONE TIPO IN SCAVO CON MURO
SCALA 1:100

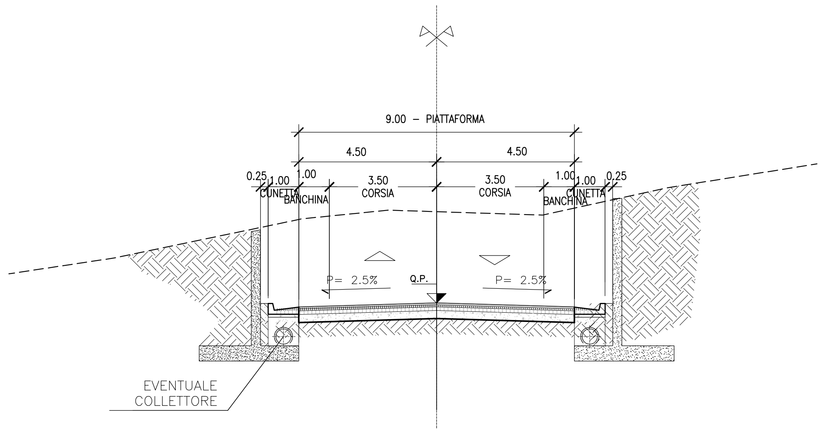

RAMPA MONODIREZIONALE
SEZIONE TIPO IN RILEVATO
SCALA 1:100

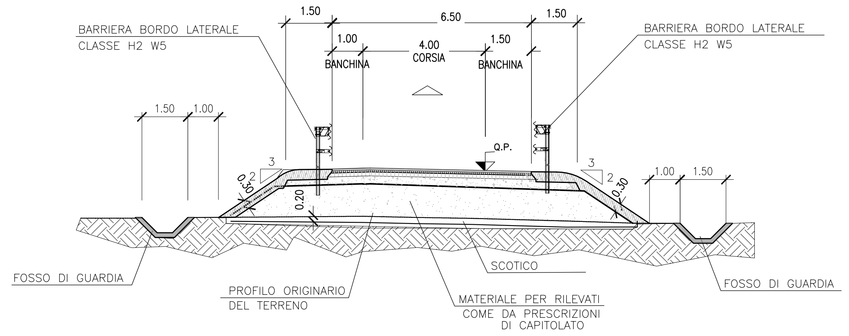

RAMPA BIDIREZIONALE
SEZIONE TIPO IN SCAVO
SCALA 1:100

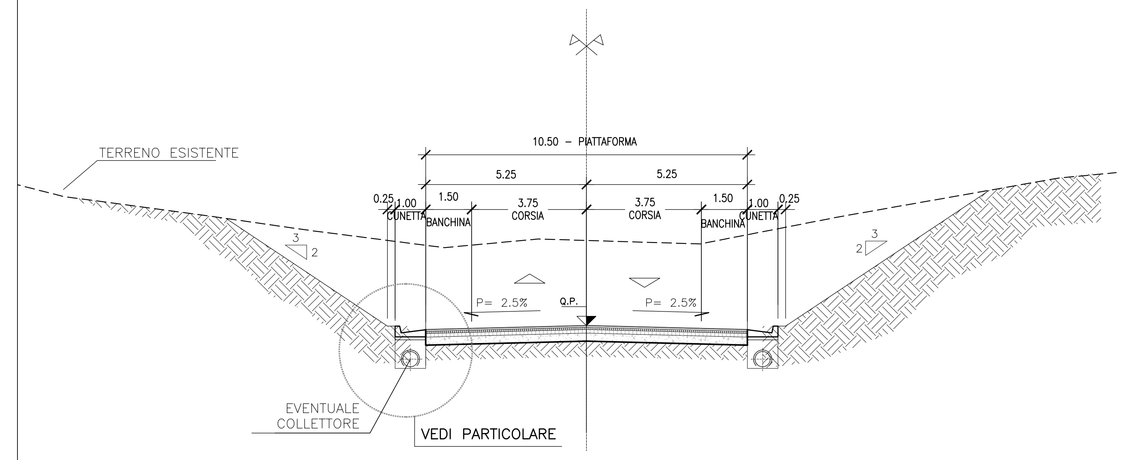

SEZIONE TIPO DELLE ROTATORIE
SCALA 1:100

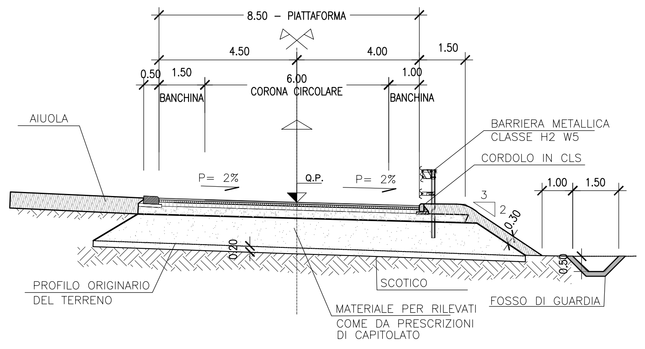

SEZIONE TIPO DELLE ROTATORIE
SCALA 1:100

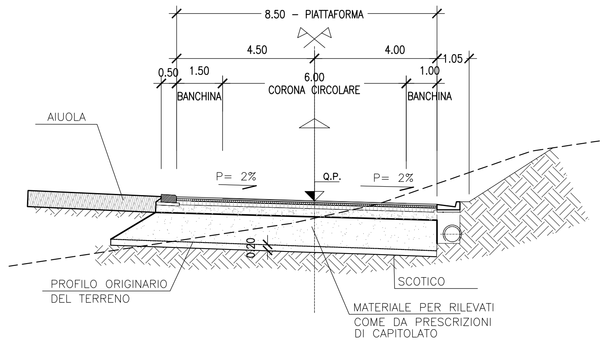

DETTAGLIO MARGINE IN SCAVO
SCALA 1:20

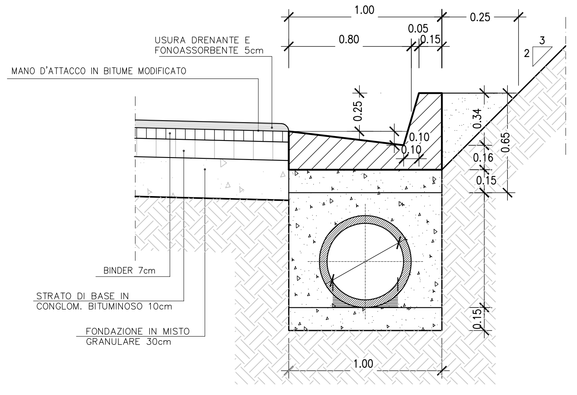

DETTAGLIO MARGINE IN RILEVATO
SCALA 1:20

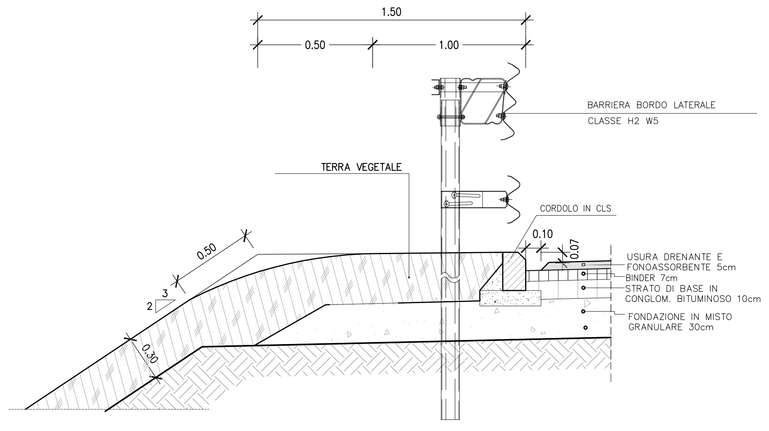

DETTAGLIO MARGINE IN RILEVATO
SCALA 1:20

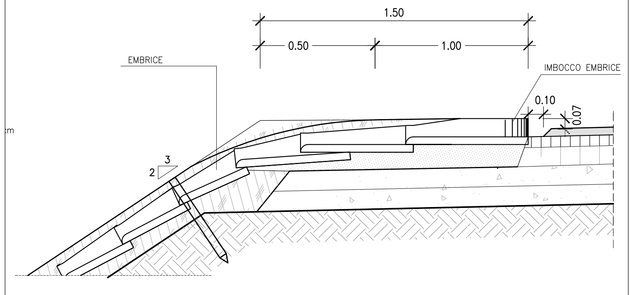

Anas SpA
Direzione Progettazione e Realizzazione Lavori

A2 - AUTOSTRADA DEL MEDITERRANEO

ADEGUAMENTO FUNZIONALE SVINCOLO DI EBOLI AL km 30+000
E SISTEMAZIONE VIABILITA' LOCALE ESISTENTE

PROGETTO DI FATTIBILITA' TECNICO ECONOMICA (D. Lgs. 50/2016)
già PROGETTO PRELIMINARE

PROGETTAZIONE: ANAS - DIREZIONE PROGETTAZIONE E REALIZZAZIONE LAVORI

IL PROGETTISTA:
Dott. Ing. Gabriele GIOVANNINI — Ordine Ing. di Roma n. 27047
Dott. Ing. Pio IASELLO — Ordine Ing. di Foggia n. 1895
Dott. Ing. Francesco PRIMERI — Ordine Ing. di Viterbo n. A 861

IL GEOLOGO
Dott. Geol. Serena Mojetta
Ordine Geol. del Lazio n. 928

COORDINATORE PER LA SICUREZZA IN FASE DI PROGETTAZIONE
Geom. Fabio GUIGNAM

VISTO: IL RESPONSABILE DEL PROCEDIMENTO
Dott. Ing. Antonio CITARELLA

PROTOCOLLO | DATA

PROGETTO STRADALE
SEZIONI TIPO

CODICE PROGETTO (PROGETTO / LIV. PROG. / N. PROG.)	NOME FILE T00PS00STDST01_C.dwg	REVISIONE	SCALA
L041 1X P 1201	CODICE ELAB. T00PS00STDST01	C	VARIE

REV.	DESCRIZIONE	DATA	REDATTO	VERIFICATO	APPROVATO
C	Sottosez. Polstrada e avvio procedure D.Lgs 50/2016	Mag.2017			
B	Rimissione per avvio procedure D. Lgs. 50/2016	Lug.2016			
A	EMISSIONE	Nov.2012	-	-	-