SCALA 1:200

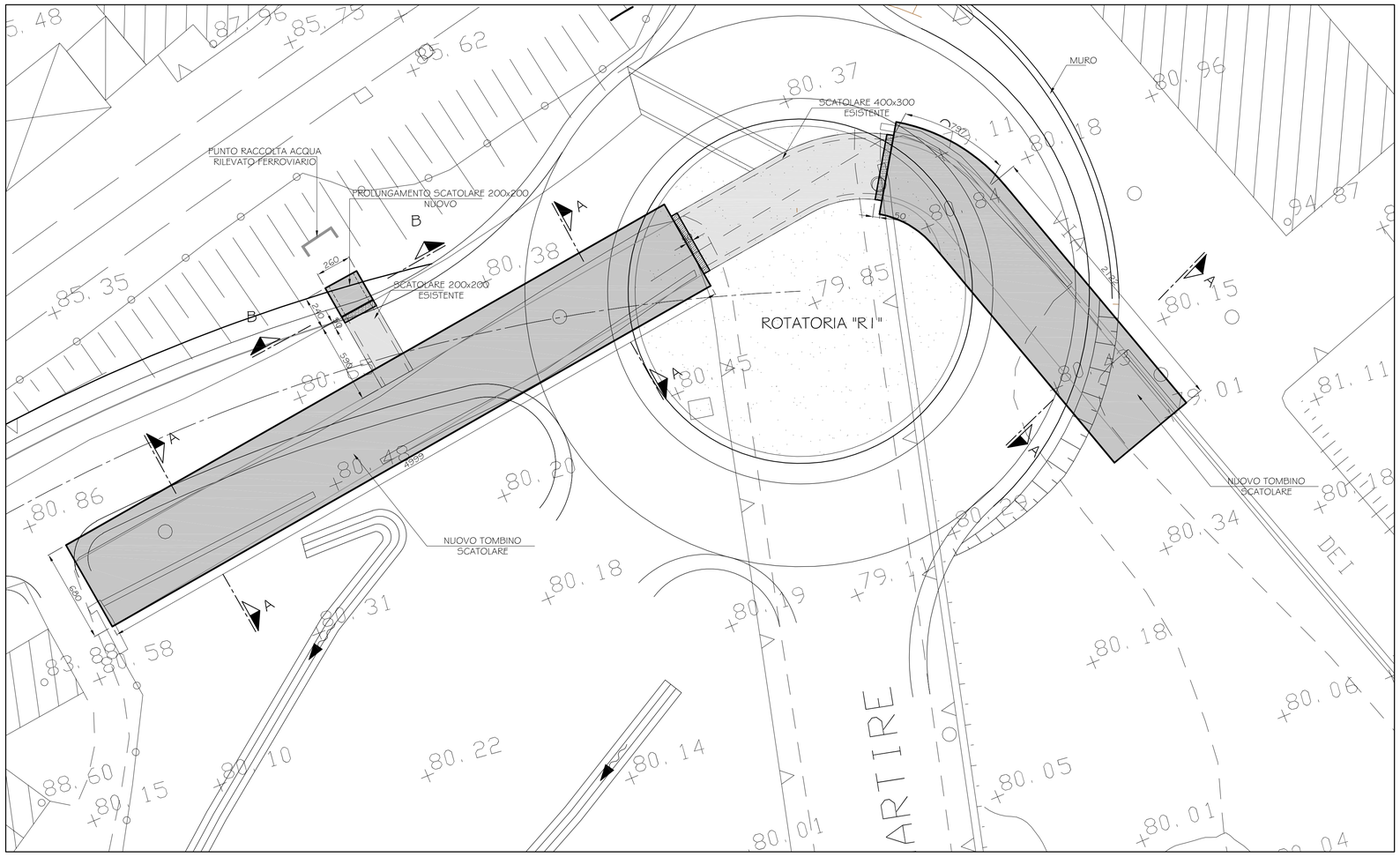

SEZIONE TRASVERSALE "A-A"

SCALA 1:100

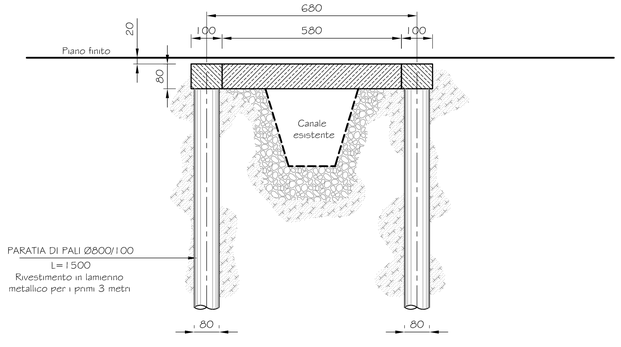

SEZIONE TRASVERSALE "B-B"

SCALA 1:100

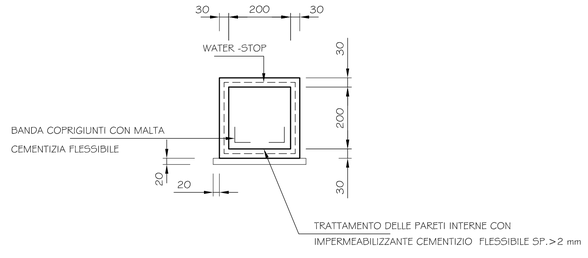

Anas SpA

Direzione Progettazione e Realizzazione Lavori

A2 - AUTOSTRADA DEL MEDITERRANEO

ADEGUAMENTO FUNZIONALE SVINCOLO DI EBOLI AL km 30+000
E SISTEMAZIONE VIABILITA' LOCALE ESISTENTE

PROGETTO DI FATTIBILITA' TECNICO ECONOMICA (D. Lgs. 50/2016)
già PROGETTO PRELIMINARE

PROGETTAZIONE: ANAS - DIREZIONE PROGETTAZIONE E REALIZZAZIONE LAVORI

IL PROGETTISTA:

Dott. Ing. Gabriele GIOVANNINI
Ordine Ing. di Roma n. 27047

Dott. Ing. Pia IASIELLO
Ordine Ing. di Foggia n. 1895

Dott. Ing. Francesco PRIMIERI
Ordine Ing. di Viterbo n. A 861

IL GEOLOGO
Dott. Geol. Serena Majetta
Ordine Geol. del Lazio n. 928

COORDINATORE PER LA SICUREZZA IN FASE DI PROGETTAZIONE
Geom. Fabio QUONDAM

VISTO: IL RESPONSABILE DEL PROCEDIMENTO
Dott. Ing. Antonio CITARELLA

PROTOCOLLO | DATA

OPERE D'ARTE MINORI

OPERE IDRAULICHE - PIANTA E SEZIONI

CODICE PROGETTO (PROGETTO / LIV. PROG. / N. PROG.)	NOME FILE	REVISIONE	SCALA
L041 1X P 1201 — CODICE ELAB. T00TM01STRDI01	T00TM01STRDI01_C.dwg	C	1:200/100

C	Sottosez. Polstrada e avvio procedure D.Lgs 50/2016	Mag. 2017	
B	Riemissione per avvio procedure D. Lgs. 50/2016	Lug. 2016	