PIANTA PLATEA

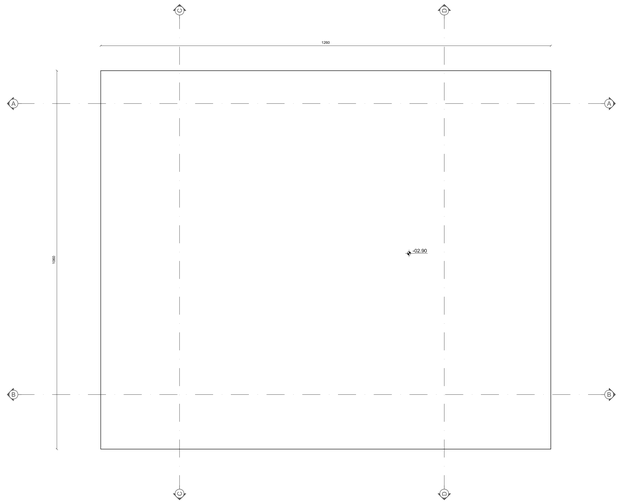

PIANTA SCALA

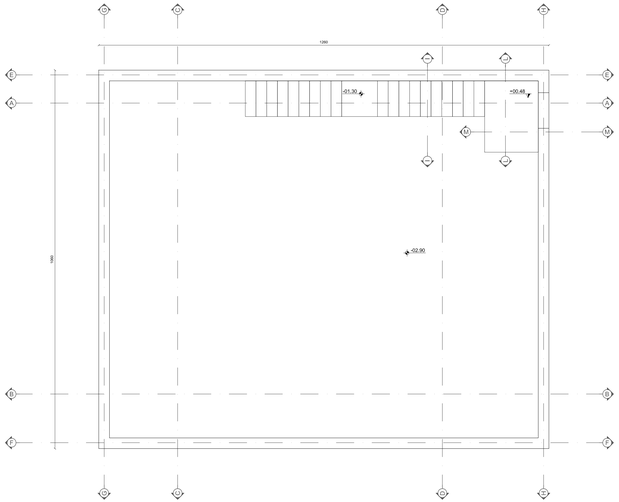

PIANTA PIASTRA

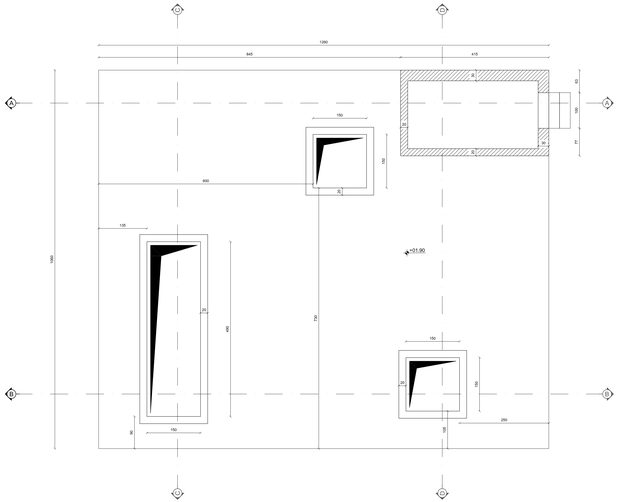

CAMERA DI MANOVRA 2 SEZ A-A

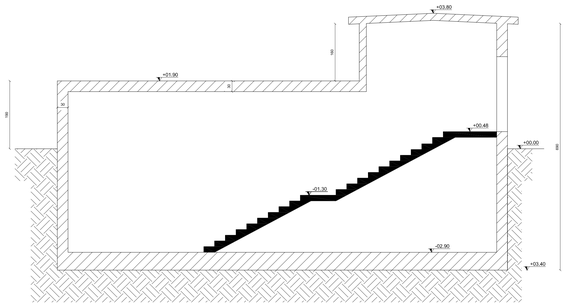

CAMERA DI MANOVRA 2 SEZ B-B

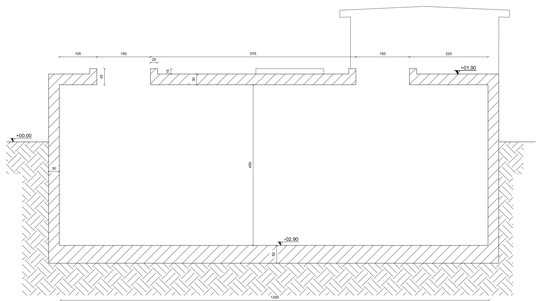

CAMERA DI MANOVRA 2 SEZ C-C

CAMERA DI MANOVRA 2 SEZ D-D

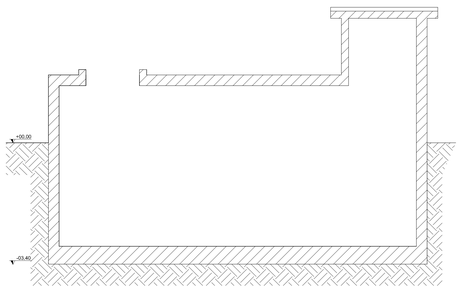

LOGO:

sorical
società risorse idriche calabresi

TITOLO PROGETTO:

SISTEMA IDRICO DEL MENTA

DESCRIZIONE PROGETTO:

LAVORI DI COMPLETAMENTO DELLO SCHEMA IDRICO SULLA DIGA DEL TORRENTE MENTA: OPERE DI BY-PASS DEL TRATTO TERMINALE DELLA CONDOTTA FORZATA PER L'AVVIO DELL'ADDUZIONE IDROPOTABILE

EMISSIONE	-	GEOM. R. ROTUNDO	ING. D. COSTANTINO	ING. D. COSTANTINO	0	16/02/2017
MOTIVO	FASE P.D.P.	ELABORATO	VERIFICATO	APPROVATO	REV.	DATA

FASE:

PROGETTO DEFINITIVO - ESECUTIVO

APPROVAZIONE:

GRUPPO DI PROGETTAZIONE:

Dott. Ing. Domenico COSTANTINO

SI4 - Studio Ingegneri Associati:
Dott. Ing. Luigi DE BONI
Dott. Ing. Giancarlo MADONI
Dott. Ing. Prof. Erik NIELSEN

RESPONSABILE UNICO DEL PROCEDIMENTO:
Dott. Ing. Giuseppe SORRENTINO

RESPONSABILE SERVIZI INGEGNERIA:
Dott. Ing. Antonio FOCÀ

UNITA' DI PROGETTAZIONE SORICAL:
Dott. Ing. Luca VITALE
Dott. Ing. Giuseppe FIGGIANI

IMPRESA:

CONSORZIO CONPAT S.C.A.R.L.

conpat

L'IMPRESA DESIGNATA

CONDOTTE SpA
SOCIETÀ PER AZIONI CONSORZIATE

TIPO DOCUMENTO:

CARPENTERIE

ELEMENTO STESE:

VASCA DI DISCONNESSIONE 2 - CAMERA DI MANOVRA

SCALA	LINGUA	FORMATO	TAVOLA	P.D.P.
1:50	IT	A1+	1/1	
PROGETTO/COMMESSA		ORIGINE/UNITA'	SISTEMA	PROGRESSIVO
A.02.4.C		**SOP**	**DAR**	**B12** - **14**

COPIA CARTOGRAFICA REGIONE CALABRIA - CENTRO CARTOGRAFICO - G.M. - ISTITUTO GEOGRAFICO MILITARE
IL PRESENTE DISEGNO E DI PROPRIETA' DELLA SORICAL S.P.A. - A TERMINI DI LEGGE NON PERMESSO E RISERVATO