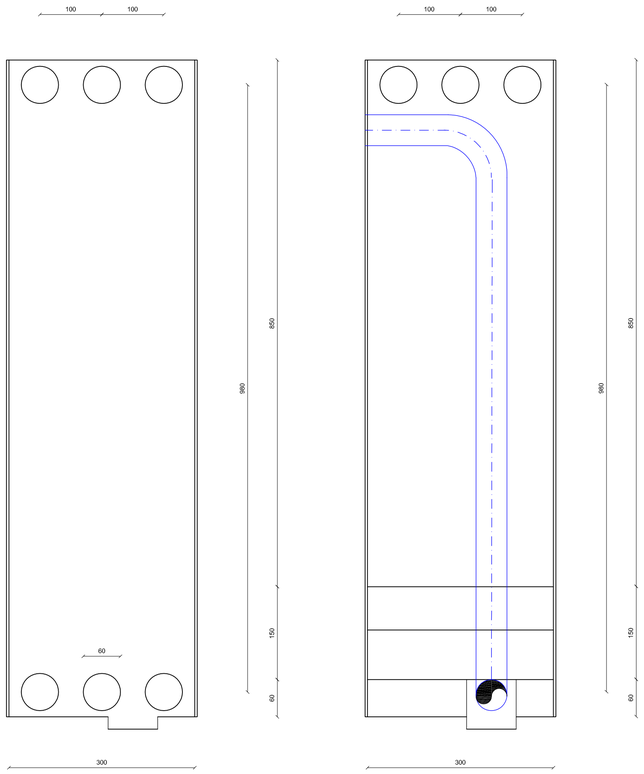

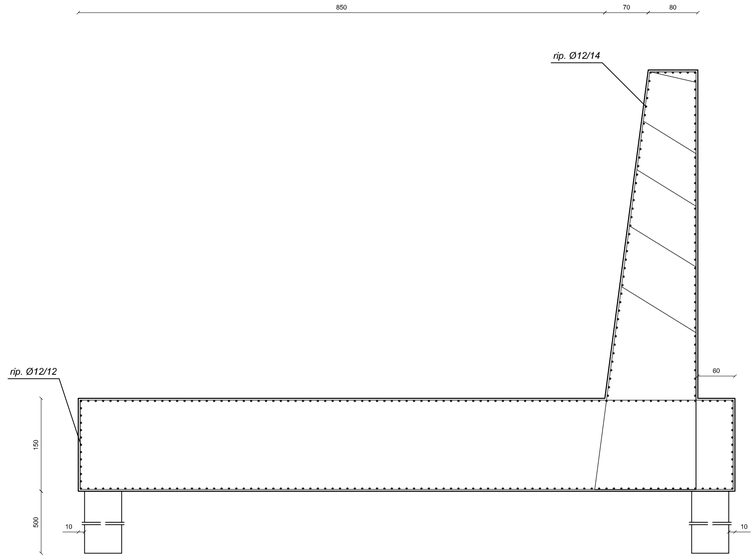

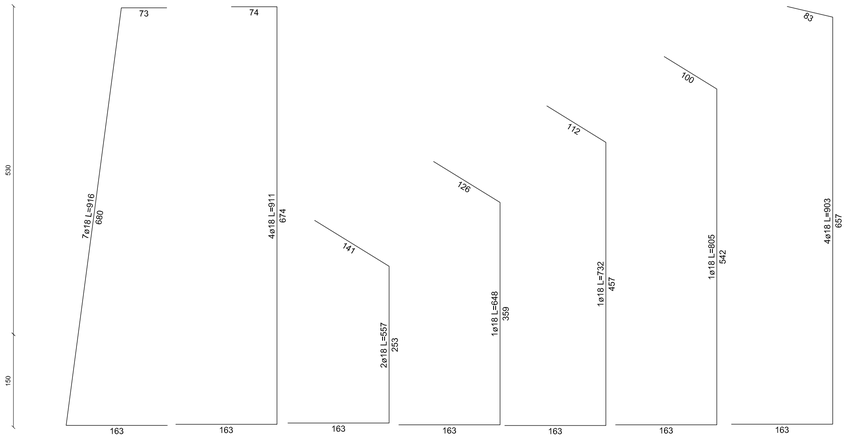

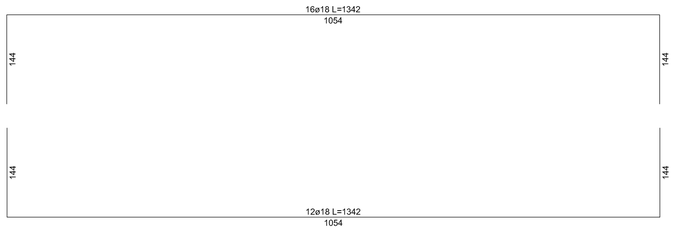

STAFFE TUBAZIONE

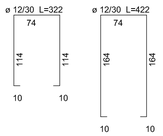

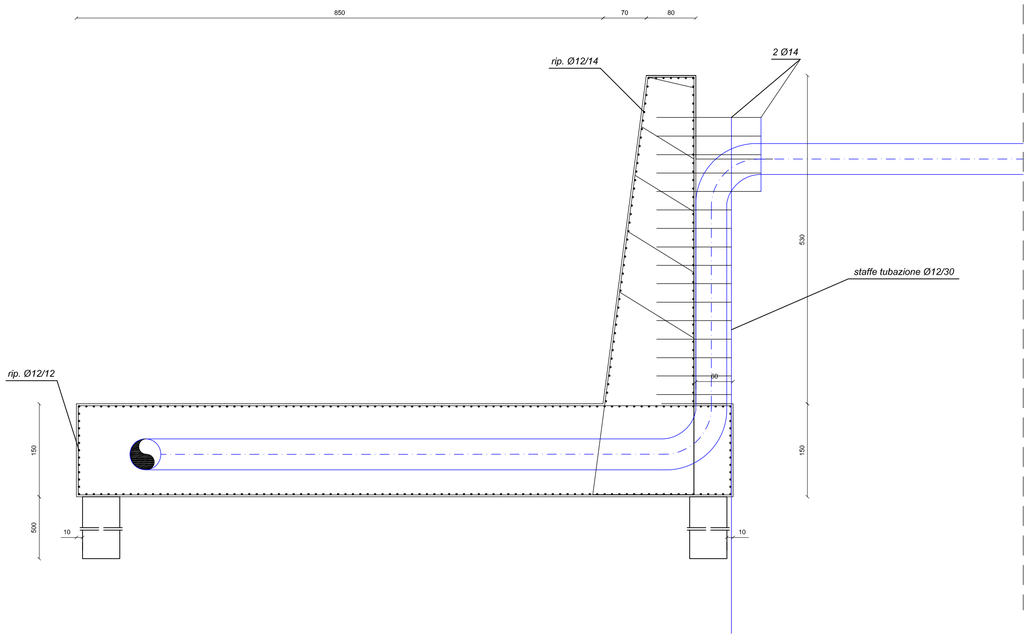

Palo Ø60

Nr. ferri: 35Ø20
Staffe: Ø10/8 cm

LOGO:

sorical
società risorse idriche calabresi

TITOLO PROGETTO:

SISTEMA IDRICO DEL MENTA

DESCRIZIONE PROGETTO:

LAVORI DI COMPLETAMENTO DELLO SCHEMA IDRICO SULLA DIGA DEL TORRENTE MENTA: OPERE DI BY-PASS DEL TRATTO TERMINALE DELLA CONDOTTA FORZATA PER L'AVVIO DELL'ADDUZIONE IDROPOTABILE

EMISSIONE	-	GEOM. R. ROTUNDO	ING. D. COSTANTINO	ING. D. COSTANTINO	0	16/02/2017
MOTIVO	FASE P.D.P.	ELABORATO	VERIFICATO	APPROVATO	REV.	DATA

FASE:

PROGETTO DEFINITIVO - ESECUTIVO

APPROVAZIONI:

GRUPPO DI PROGETTAZIONE:

Dott. Ing. Domenico COSTANTINO

SIA - Studio Ingegneri Associati:
Dott. Ing. Luigi DE BONI
Dott. Ing. Giancarlo MADONI
Dott. Ing. Poul Erik NIELSEN

RESPONSABILE UNICO DEL PROCEDIMENTO:
Dott. Ing. Giuseppe SORRENTINO

RESPONSABILE SERVIZI INGEGNERIA:
Dott. Ing. Antonio VOCI

UNITA' DI PROGETTAZIONE SORICAL:
Dott. Ing. Luca VITALE
Dott. Ing. Giuseppe VIGGIANI

IMPRESA:

CONSORZIO CONPAT S.C.A.R.L.

conpat

L'IMPRESA DESIGNATA

CONDOTTE S.r.l.
PROGETTAZIONE COSTRUZIONE MANUTENZIONE

TIPO DOCUMENTO:

CARPENTERIE ED ARMATURE

ELEMENTO/ITEM:

ATTRAVERSAMENTO STRADA PROVINCIALE

SCALA	LINGUA	FORMATO	TAVOLA	P.D.P.
1:50	IT	A1	1/1	

PROGETTO/COMMESSA	ORIGINE/UNUTA'	SISTEMA	PROGRESSIVO
A.02.4.C	**SOP**	**DAR**	**B13 - 16**

Modificato

FONTI CARTOGRAFICHE: REGIONE CALABRIA • CENTRO CARTOGRAFICO / I.G.M. • ISTITUTO GEOGRAFICO MILITARE

IL PRESENTE DISEGNO E' DI PROPRIETA' DI SO.RI.CAL. S.P.A. • A TERMINE DI LEGGE OGNI DIRITTO E' RISERVATO