## PARTICOLARE CONCIO ø1000
SCALA 1:10

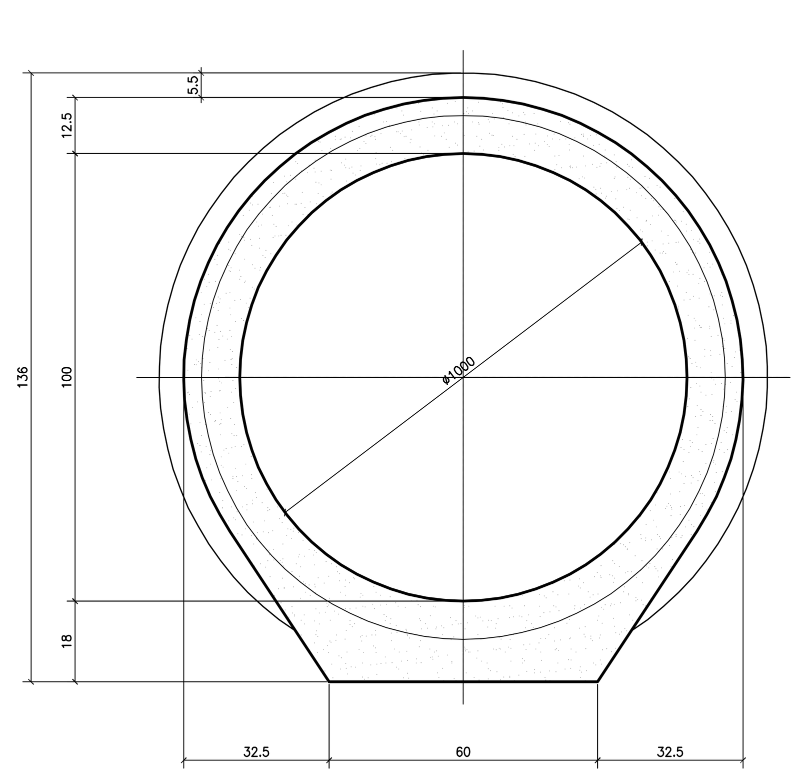

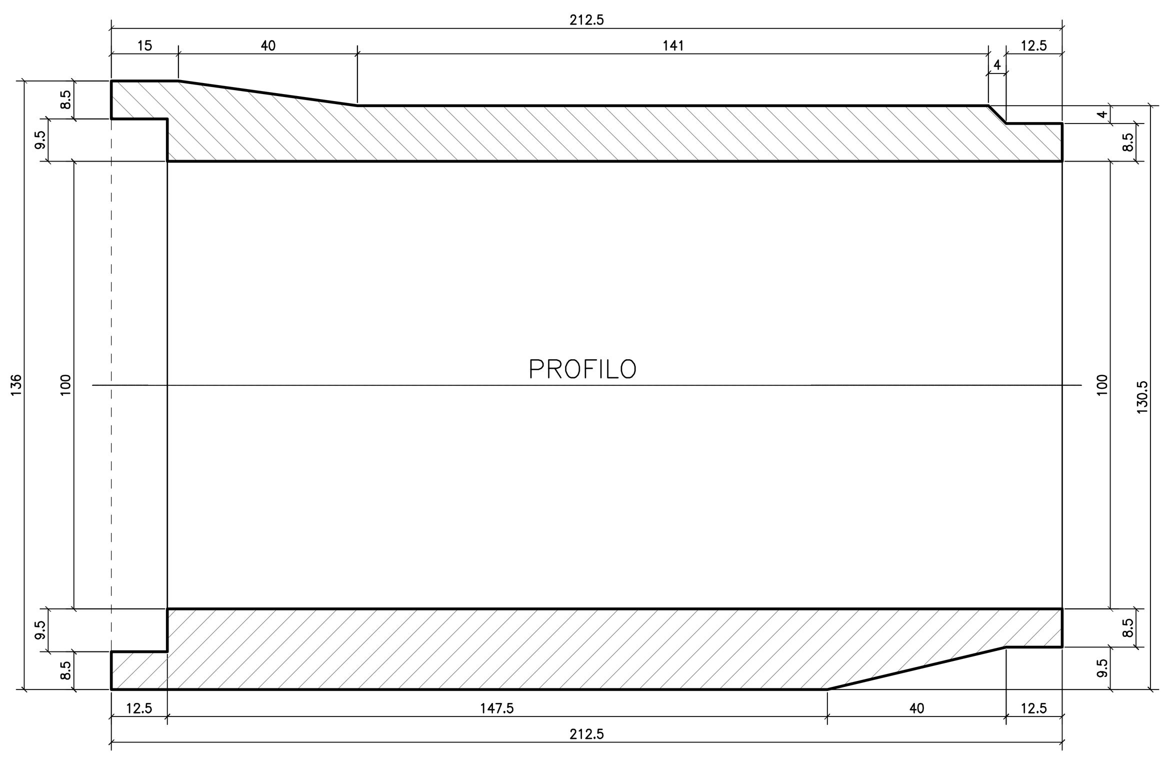


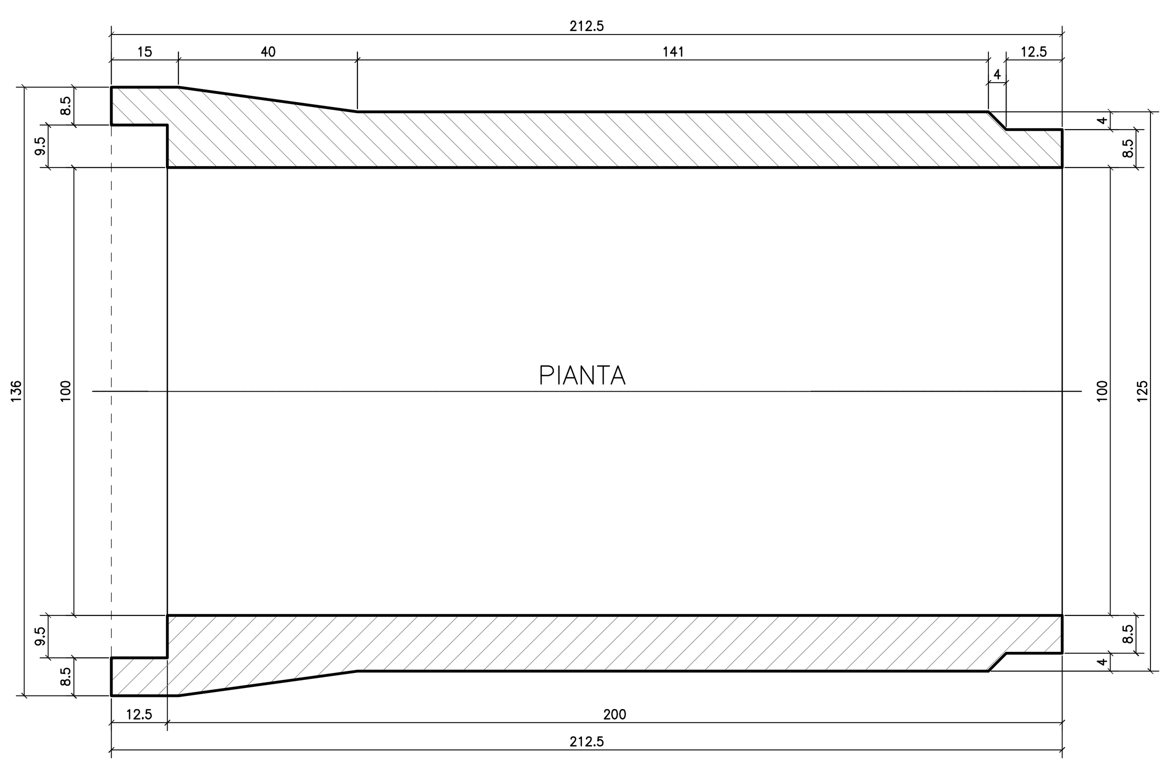


## PARTICOLARI POSA COLLETTORI IN CLS
SCALA 1:25

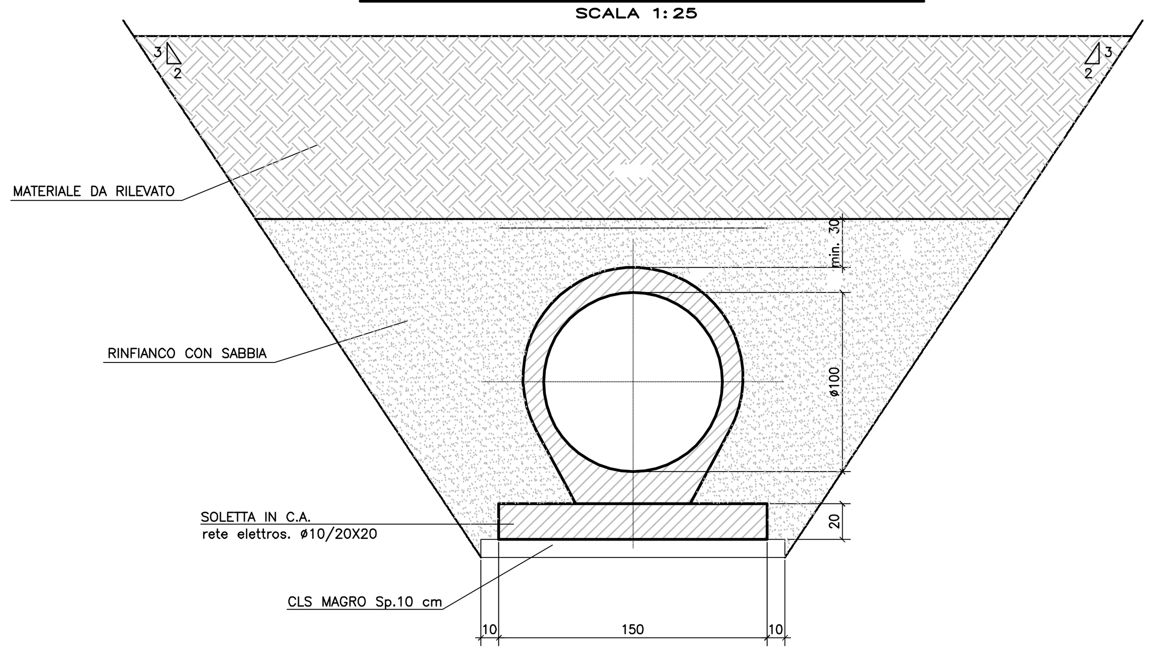


## CANALETTA AD EMBRICI SU RILEVATO

SEZIONE A–A SCALA 1:50 — SEZIONE B–B SCALA 1:50 — PIANTA SCALA 1:50

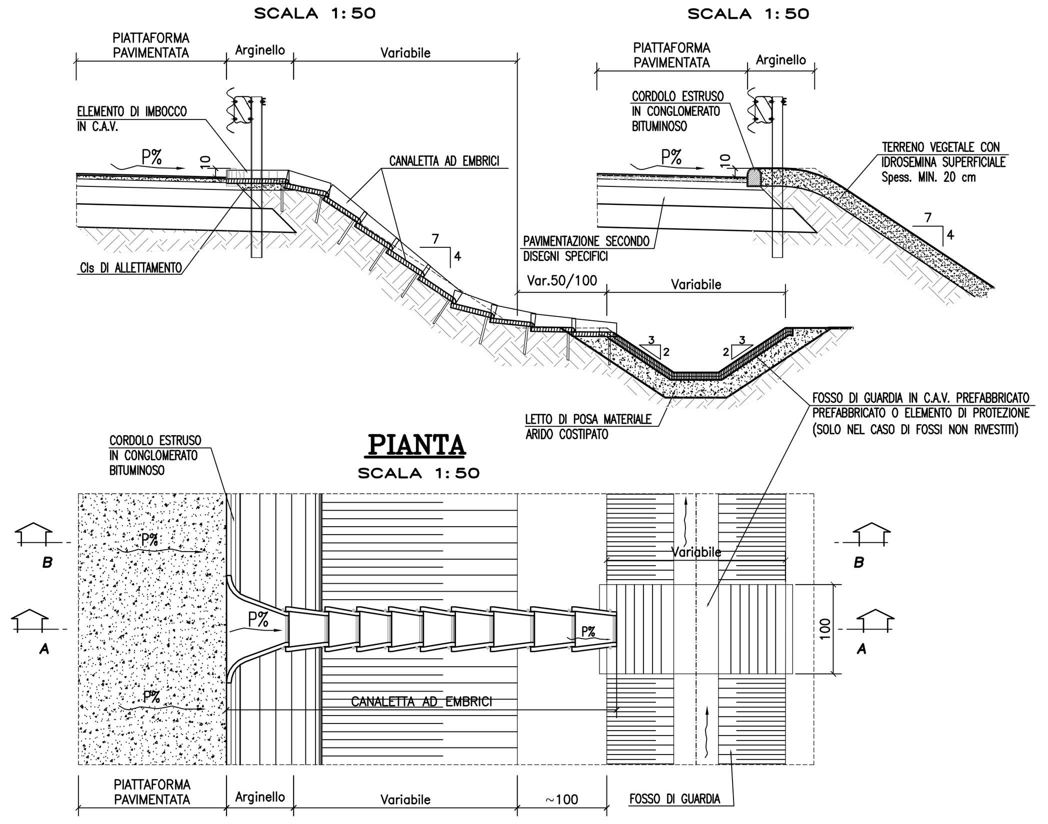


## MANUFATTO DI CONTROLLO TIPO 2
SCALA 1:50

SISTEMA APERTO E REGOLAZIONE DELLA PORTATA SENZA VALVOLA DI CLAPET

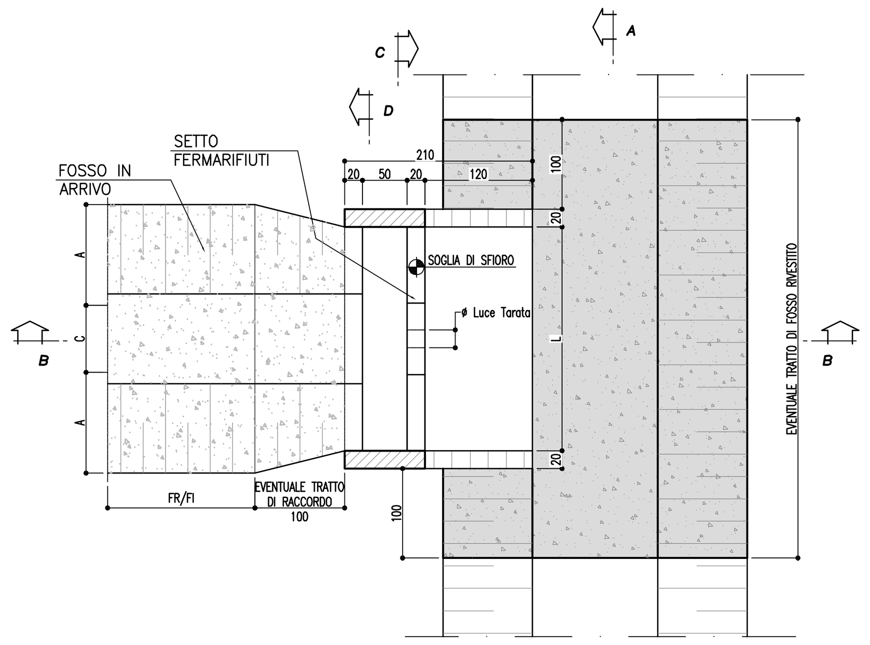


### SEZIONE B–B
SCALA 1:50

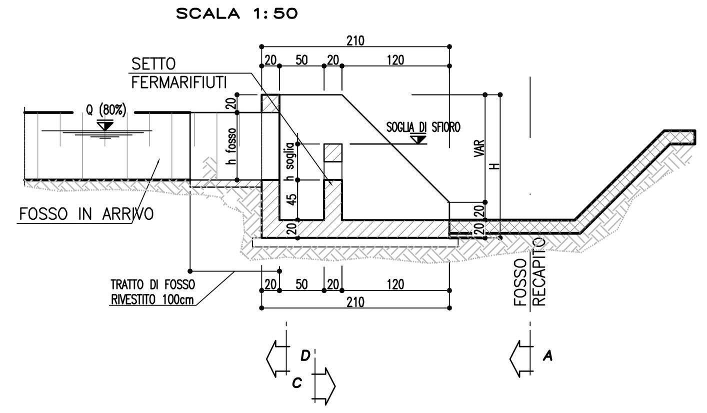


### SEZIONE C–C
SCALA 1:50

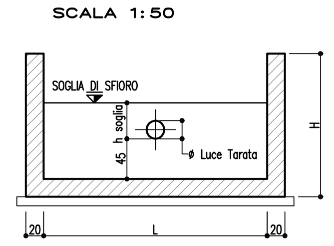

### SEZIONE D–D
SCALA 1:50

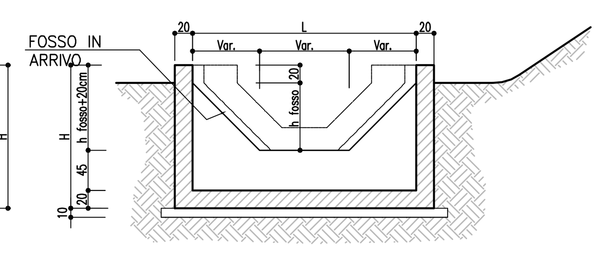

### SEZIONE A–A
SCALA 1:50

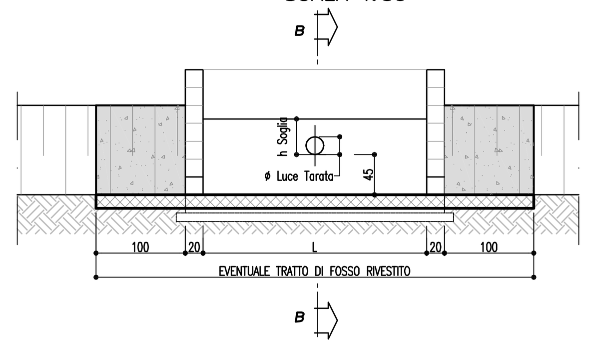


**Variabilità Manufatto Tipo -2-**

| Fosso | h Fosso (cm) | h 80% (cm) | Ø Luce Tarata (mm) | h Soglia (cm) | L (cm) | H (cm) |
|---|---|---|---|---|---|---|
| FI1 A/B - FR1 | 50 | 40 | 100 / 200 | 25 / 40 | 150 | 135 |
| FI2/FI3 - FR2 | 75 | 60 | 100 / 300 | 40 / 60 | 150-250 | 160 |
| FI4 - FR3 | 100 | 80 | 100 / 400 | 40 / 80 | 150-250 | 185 |

## FOSSI INERBITI "FI"
SCALA 1:20

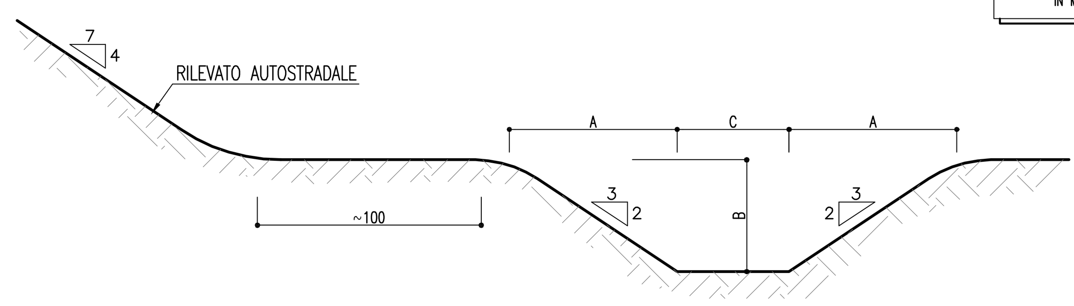


NOTA: INERBIMENTO MEDIANTE SEMINA A SPAGLIO DI MISCUGLIO DI ERBE DA PRATO PERENNI IN MISURA DI 200 kg/ha DI SEME

**TABELLA DIMENSIONI (in cm)**

| FI | A | B | C | INGOMBRO IN TESTA |
|---|---|---|---|---|
| 1A | 75 | 50 | 50 | 200 |
| 1B | 75 | 50 | 75 | 225 |
| 2 | 112.5 | 75 | 75 | 300 |
| 3 | 112.5 | 75 | 100 | 325 |
| 4 | 150 | 100 | 100 | 400 |

## Tabella Materiali

| | |
|---|---|
| Calcestruzzo | = Rck ≥ 30 N/mm² |
| Calcestruzzo per Magroni | = Rck ≥ 15 N/mm² |
| Acciaio in barre Fe B 44 K | Controllato in stabilimento |
| Copriferro Fondazione | = 5 Cm |
| Copriferro Elevazione | = 5 Cm |
| Sovrapposizioni continue | = 50 ø |

PARTICOLARE GABBIA IN ACCIAIO

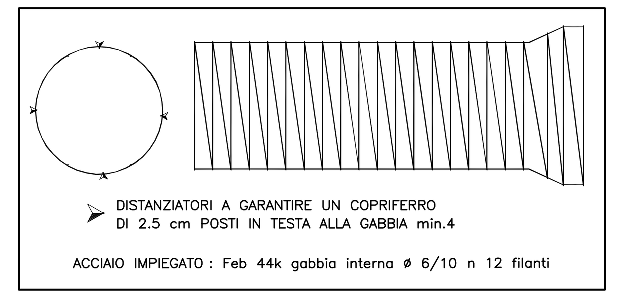

DISTANZIATORI A GARANTIRE UN COPRIFERRO DI 2.5 cm POSTI IN TESTA ALLA GABBIA min.4

ACCIAIO IMPIEGATO : Feb 44k gabbia interna ø 6/10 n 12 filanti

SCHEDA TECNICA CONCI PREFABBRICATI

| | |
|---|---|
| RESISTENZA DEL CLS | : ≥30 Mpa |
| CEMENTO IMPIEGATO | : UNI ENV 197/1 TIPO II A L/42,5R ad alta resistenza ai solfati |
| RAPPORTO A/C | : ≈ 0,38 |
| NORMA DI RIFERIMENTO | :UNI EN 1916 |
| TECNOLOGIA DI PRODUZIONE | : VIBROCOMPRESSIONE |
| ACCIAIO IMPIEGATO | : Feb 44k gabbia interna ø 6/10 n 12 filanti |
| CARICO DI FESSURAZIONE | : 20130 Kg/ml |

**autostrade || per l'italia**

AUTOSTRADA (A13) : BOLOGNA–PADOVA
TRATTO: BOLOGNA – FERRARA

**AMPLIAMENTO ALLA TERZA CORSIA**
**TRATTO: BOLOGNA ARCOVEGGIO – FERRARA SUD**

**PROGETTO DEFINITIVO**
**STUDIO DI IMPATTO AMBIENTALE-INTEGRAZIONI V.I.A**

# IDROLOGIA E IDRAULICA

SVINCOLO DI CASTEL MAGGIORE

PARTICOLARI COSTRUTTIVI – Tav. 1 di 3

| IL PROGETTISTA SPECIALISTICO | IL RESPONSABILE INTEGRAZIONE PRESTAZIONI SPECIALISTICHE | IL DIRETTORE TECNICO |
|---|---|---|
| Ing. Paolo De Paoli Ord. Ingg. Pavia N.1739 RESPONSABILE IDROLOGIA E IDRAULICA | Ing. Federica Ferrari Ord. Ingg. Milano N. 21082 | Ing. Orlando Mazza Ord. Ingg. Pavia N. 1496 PROGETTAZIONE NUOVE OPERE AUTOSTRADALI |

CODICE IDENTIFICATIVO: 111306 0001 PD 00 000 00000 000000 I DR 1005 – –

Ordinatore: – –
SCALA: Varie

| PROJECT MANAGER: | SUPPORTO SPECIALISTICO: | REVISIONE n. | data |
|---|---|---|---|
| Ing. Federica Ferrari Ord. Ingg. Milano N. 21082 | | 0 | NOVEMBRE 2016 |
| REDATTO: – | VERIFICATO: – | 1 | – |
| | | 2 | – |
| | | 3 | – |
| | | 4 | – |

spea ENGINEERING gruppo Atlantia

VISTO DEL COMMITTENTE: autostrade || per l'italia — IL RESPONSABILE UNICO DEL PROCEDIMENTO Ing. Antonio Tosi

VISTO DEL CONCEDENTE: Ministero delle Infrastrutture e dei Trasporti

IL PRESENTE DOCUMENTO NON POTRÀ ESSERE COPIATO, RIPRODOTTO O ALTRIMENTI PUBBLICATO, IN TUTTO O IN PARTE, SENZA IL CONSENSO SCRITTO DELLA SOC. AUTOSTRADE PER L'ITALIA S.P.A. OGNI UTILIZZO NON AUTORIZZATO SARÀ PERSEGUITO A NORMA DI LEGGE.
THIS DOCUMENT MAY NOT BE COPIED, REPRODUCED OR PUBLISHED, EITHER IN PART OR IN ITS ENTIRETY, WITHOUT THE WRITTEN PERMISSION OF SOC. AUTOSTRADE PER L'ITALIA S.P.A. UNAUTHORIZED USE WILL BE PROSECUTED BY LAW.