RILIEVO CELERIMETRICO DI DETTAGLIO DEI MANUFATTI ESISTENTI

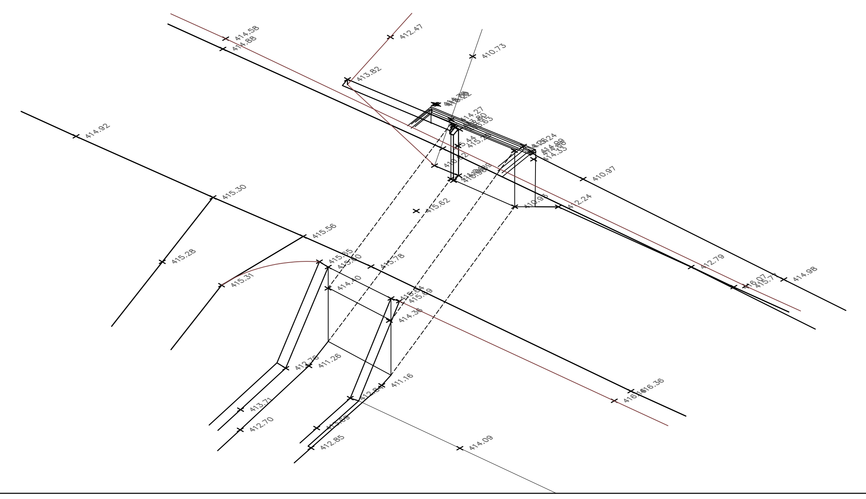

STRALCIO PLANIMETRICO (STATO ATTUALE - STRUTTURA ESISTENTE) km 27+675.69 (sx) scala 1:100

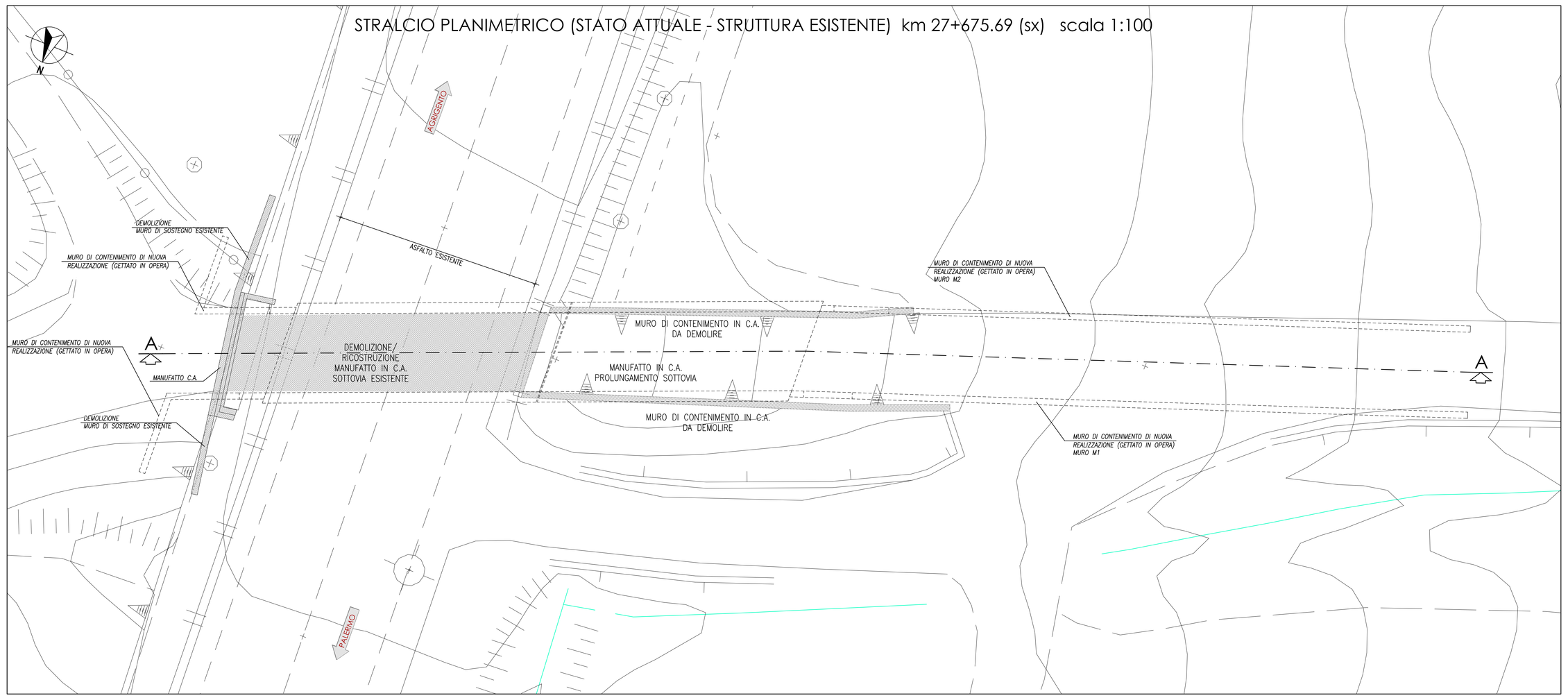

QUADRO DI UNIONE - Scala 1:100.000

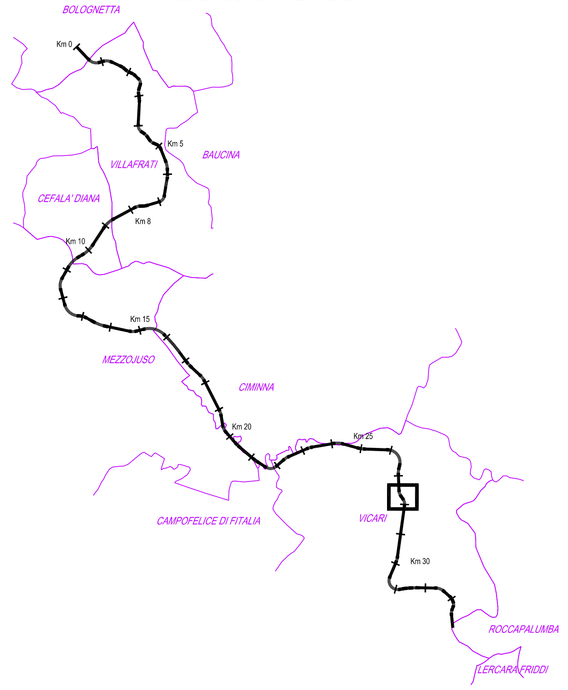

FOTO 1: DETTAGLIO DEL MURO ANDATORE
GENNAIO 2010

FOTO 1: DISTACCO DEL MURO ANDATORE
GENNAIO 2015

FOTO 2: VISTA LATO VALLE
GENNAIO 2010

FOTO 3: DETTAGLIO MANUFATTO SOTTOVIA
GENNAIO 2015

FOTO 3: DETTAGLIO DEL CEDIMENTO STRADALE
GENNAIO 2015

FOTO 4: DETTAGLIO DEL CEDIMENTO STRADALE
GENNAIO 2015

SEZIONE LONGITUDINALE A-A SOTTOVIA (STATO ATTUALE - STRUTTURA ESISTENTE) km 27+675.69 (sx) scala 1:100

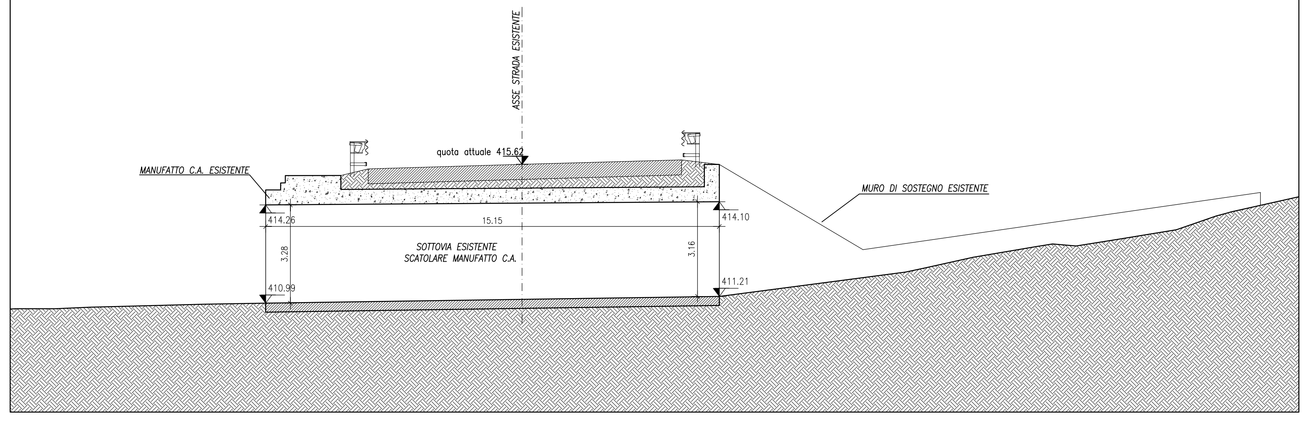

FOTO N°2 STRUTTURA ESISTENTE

FOTO N°1 STRUTTURA ESISTENTE

DETTAGLIO LATO MONTE
GENNAIO 2015

DETTAGLIO LATO MONTE
GENNAIO 2015

DETTAGLIO MANUFATTO SOTTOVIA
GENNAIO 2015

DETTAGLIO MANUFATTO SOTTOVIA
GENNAIO 2015

ANAS S.p.A.
DIREZIONE REGIONALE PER LA SICILIA

PA17/08

Affidamento a Contraente Generale dei "Lavori di ammodernamento del tratto Palermo - Lercara Friddi, lotto funzionale dal km 14.4 (km. 0.0 del Lotto 2) compreso il tratto di raccordo della rotatoria Bolognetta, al km 48.0 (km. 33.6 del Lotto 2 - Svincolo Manganaro incluso) compresi i raccordi con le attuali SS n.188 e SS n.121

Bolognetta S.c.p.a.

Contraente Generale:
Ing. Pietro Salini Rappr.

Il Responsabile Ambientale:
Ing. Claudio Lucchesi

- PERIZIA DI VARIANTE N.1 -

Titolo elaborato:

MODIFICA TECNICA N. 109

OPERE D'ARTE - INTERVENTI SU SOTTOVIA ESISTENTI
Prolungamento sottovia esistente al km 27+675.69 (sx)
Stato attuale: rilievo, pianta e sezione longitudinale

Codice Unico Progetto (CUP) : F41B03000230001

Codice elaborato: PA17/08	OPERA	MRGNMTO	DOC. E PROG.	FASE	REVISIONE
	PE	SE8	N002	5	0

CARTELLA:	FILE NAME:	NOTE:	PROT.	SCALA:
07	PESE8N00250_4137.dwg	1=1	4137	VARIE

REV.	DESCRIZIONE	DATA	REDATTO	VERIFICATO	APPROVATO
5					
4					
3					
2					
1					
0	PRIMA EMISSIONE	Novembre 2015	D.Storai	S. Fortino	G. Tirloni

A.T.I. Progettisti:
Capogruppo: POLITECNICA Società di Ingegneria e Servizi S.r.l. Viale Amedeo, 8 - 90139 Palermo tel.0574.527864 fax 0574.527864 E-mail:info@politecnica.it
Mandante: ACS ingegneri Via Cavour,229/c - 59100 Prato tel.0574.527864 fax 0574.590096 E-mail:acs@acsingegneri.it

Il Progettista Responsabile
Ing. Alberto Antonelli

Il Geologo
Dott. Pietro Milotti Gil

Il Coordinatore per la Sicurezza in fase di esecuzione:
Ing. Francesco Cocciante
Il Coordinatore per la sicurezza in fase di Esecuzione
Ing. Francesco Cocciante

Il Direttore dei Lavori:
Ing. Sandro Favero
Il Direttore dei Lavori
Ing. Sandro Favero

ANAS S.p.A.
DATA:
PROTOCOLLO:
VISTO IL RESPONSABILE DEL PROCEDIMENTO
Dott. Ing. Ettore de Cesbron de la Grennelais

CODICE PROGETTO: L0410CE1101