# ARMATURE SOTTOVIA SCATOLARE DI PROLUNGAMENTO

## ARMATURA INTEGRATIVA PLATEA DI FONDAZIONE SCALA 1:50

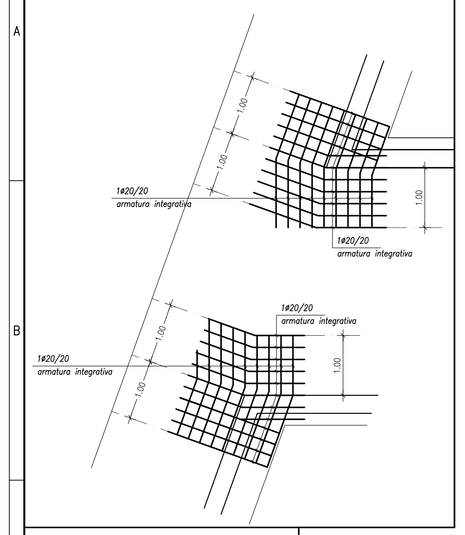


## SEZIONE A-A - SCALA 1:50

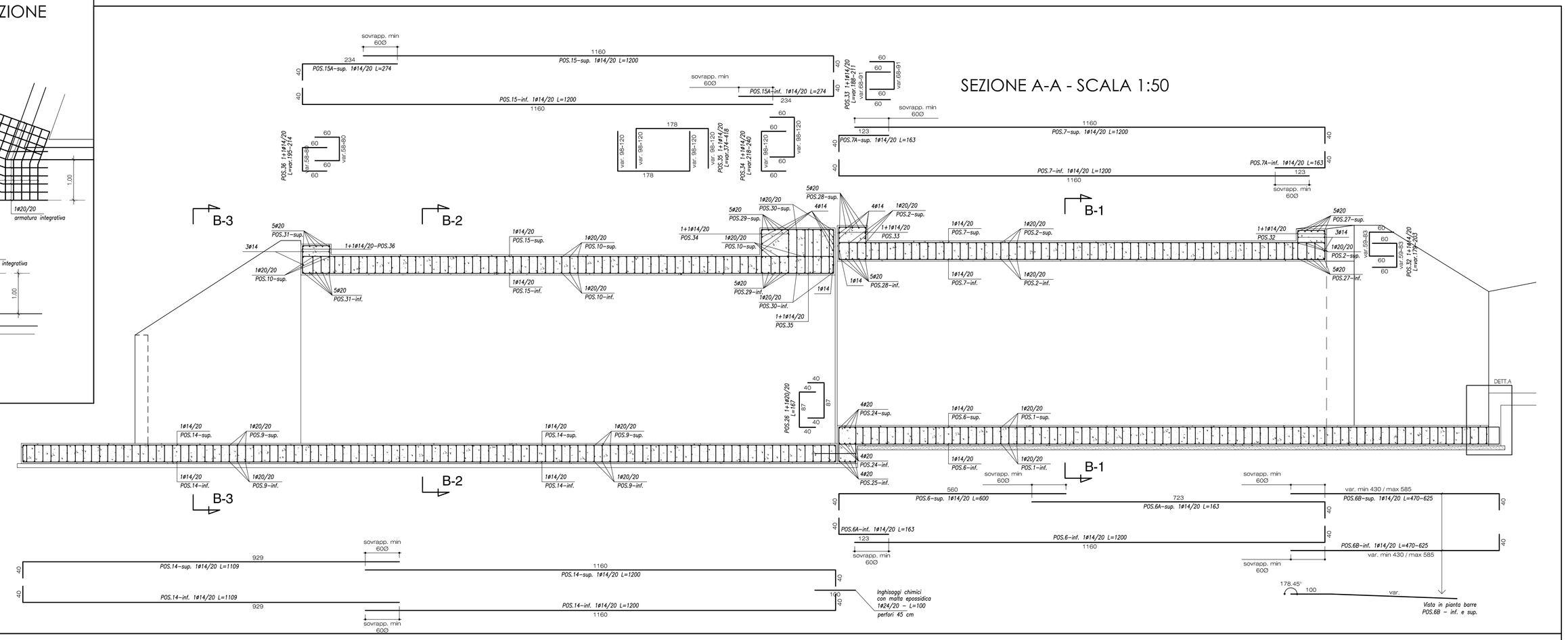


## PIANTA - SCALA 1:50

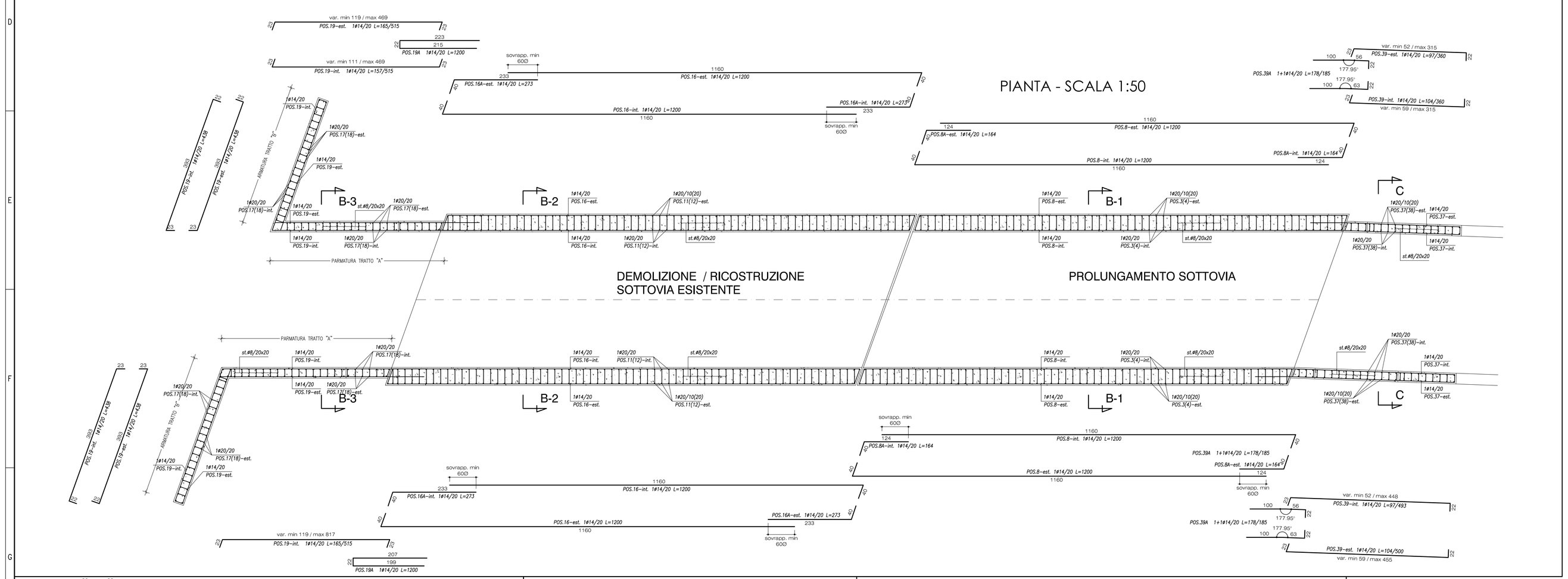


## SEZIONE B1-B1 - SCALA 1:50

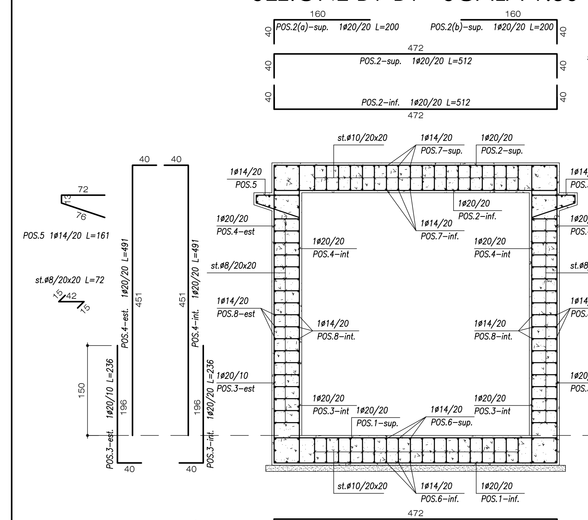


## PARTICOLARE SOLETTA FLOTTANTE - SCALA 1:50

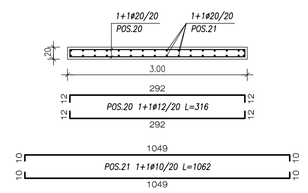


## SEZIONE B2-B2 - SCALA 1:50

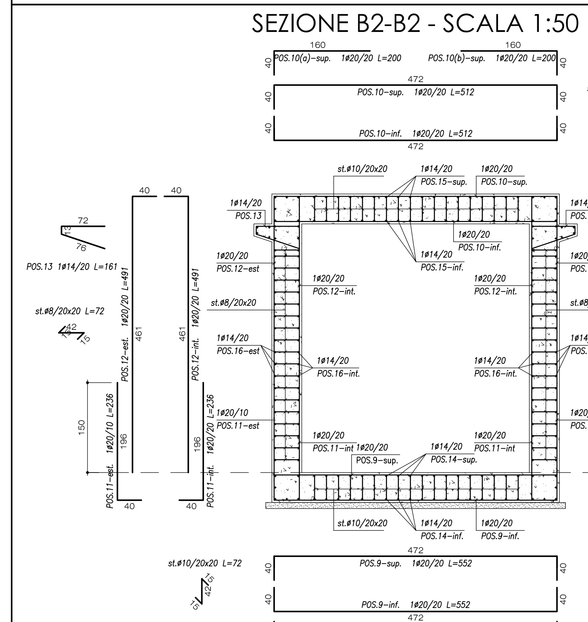


## PARTICOLARE SOLETTA FLOTTANTE - SCALA 1:50

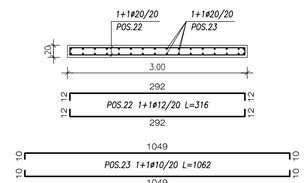


## SEZIONE B3-B3 - SCALA 1:50

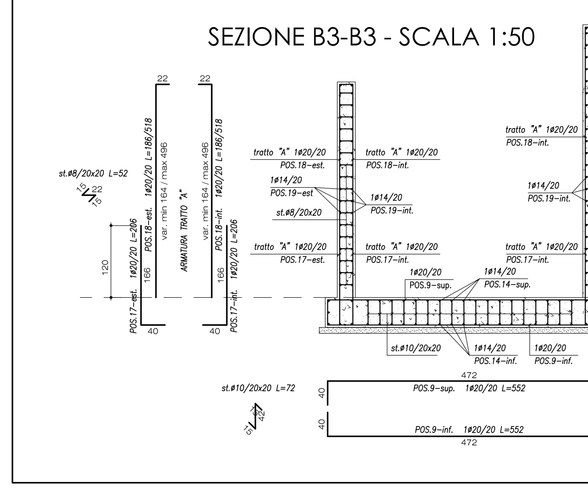


## SEZIONE C-C - SCALA 1:50

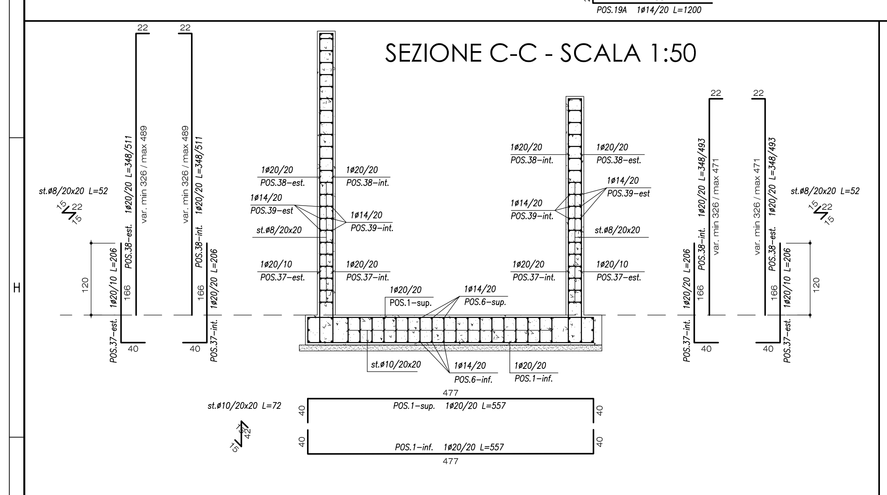


## SEZIONE B4-B4 / B5-B5 - SCALA 1:50

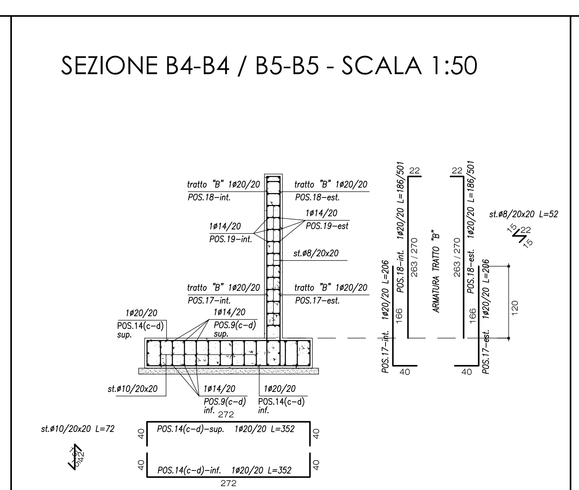


## SEZIONE B6-6 - SCALA 1:50

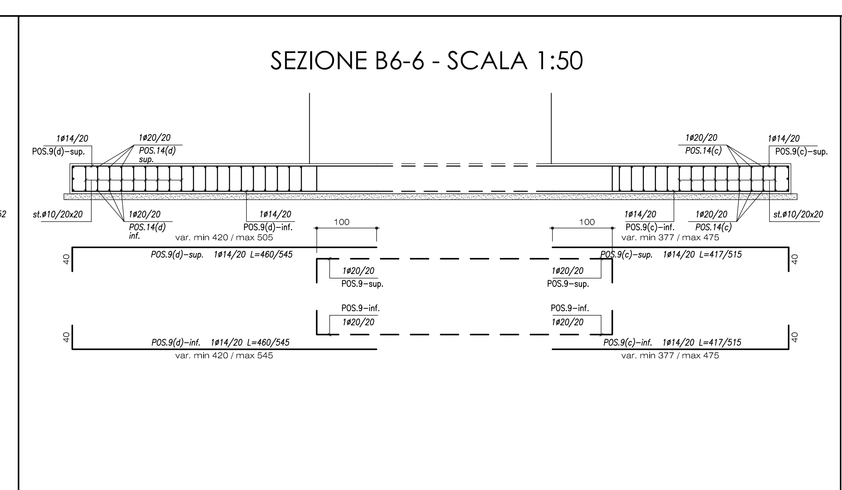


## SALTO DI QUOTA FONDAZIONE

## DETT.A - SCALA 1:50

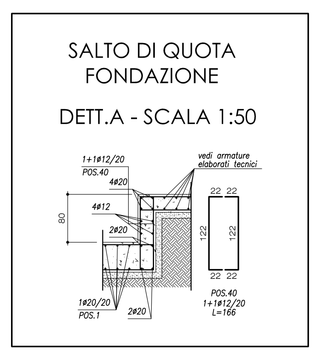


## TABELLA MATERIALI PONTI, CAVALCAVIA E SOTTOVIA

| CALCESTRUZZI conformi alle norme UNI EN 206-1, ed 11104 e ed Ecm. 15/01/2008 | | cl. Resistenza | cl. Consistenza | cl. Esposizione | # max aggregato (mm) |
|---|---|---|---|---|---|
| | GETTI DI PULIZIA | C12/15 | S4 | - | 32 |
| | PALI FONDAZIONE E FONDAZIONI | C30/37 | S4 | XA1 | 32 |
| | ELEVAZIONI SPALLE E BRIGLIE | C30/37 | S4 | XA1 | 32 |
| | SOLETTA IMPALCATO | C32/40 | S4 | XC4 | 25 |
| | VELETTA | C25/30 | S4 | XC2 | 25 |
| | PRIGIALLES | C32/40 | S4 | XC4 | 25 |
| ACCIAIO IN BARRE PER GETTI | ARMATURE | B450C | Controllo entro 30 gg. dalla data di consegna in cantiere per ciascun lotto di spedizione – approvazione sulle scelte dei diametri della D. L. | | |

### COPRIFERRI

| | |
|---|---|
| Pali | 6.0 cm |
| Fondazione | 4.0 cm |
| Elevazione | 4.0 cm |
| Solette | 3.5 cm |

### CONVENZIONI

– MISURAZIONE DEL COPRIFERRO NETTO
– LA LUNGHEZZA DELLE PARTI DI BARRE ESPRESSA IN cm) E "PLIORI TUTTO" NORME ISO/DIN 4066)

### DIAMETRI MINIMI DI PIEGATURA

Armatura principale — Staffe

D1 = 15Ø
# < 20 mm —— D2 = 6Ø
# > 20 mm —— D2 = 8Ø

# < 16 mm —— D2 = 4Ø
# ≥ 16 mm —— Vedi armature princ.

## QUADRO DI UNIONE - Scala 1:100.000

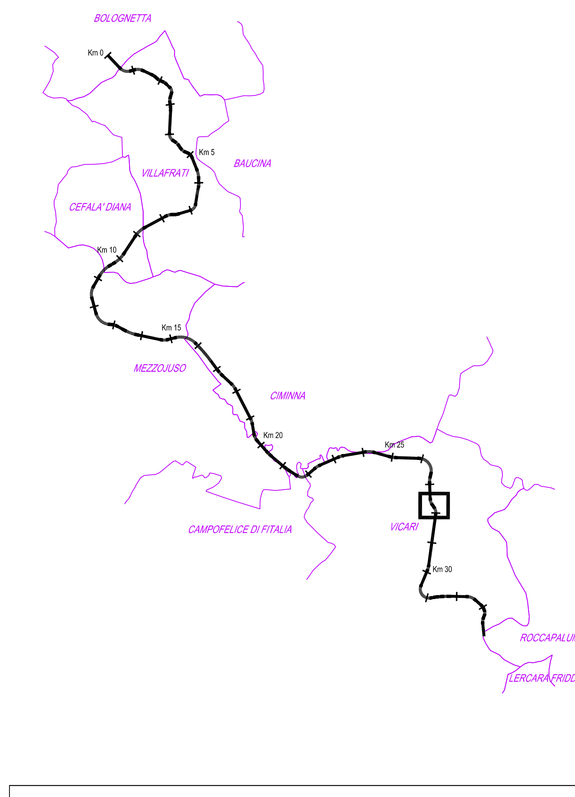


**ANAS S.p.A.** — DIREZIONE REGIONALE PER LA SICILIA

PA17/08

Affidamento a Contraente Generale dei "Lavori di ammodernamento del tratto Palermo - Lercara Friddi, lotto funzionale dal km 14,4 (km. 0.0 del Lotto 2) compreso il tratto di raccordo della rotatoria Bolognetta, al km 40,0 (km. 33,6 dell'Lotto 2 - Svincolo Manganaro incluso) compresi raccordi con le attuali SS n.189 e SS n.121

Bolognetta S.c.p.a.

Contraente Generale: Ing. Pierfrancesco Pagliro

- PERIZIA DI VARIANTE N.1 -

Il Responsabile Ambientale: Ing. Claudio Lanzone

Titolo elaborato:

MODIFICA TECNICA N. 109

OPERE D'ARTE - INTERVENTI SU SOTTOVIA ESISTENTI
Prolungamento sottovia esistente al km 27+675.69 (sx)
Armature nuovi scatolari

Codice Unico Progetto (CUP): F41B03000230001

| Codice elaborato: PA17/08 | OPERA | ARGOMENTO | DOC. E PROG. | FASE | REVISIONE |
|---|---|---|---|---|---|
| | P E | SE8 | N 0 0 8 | 5 | 0 |

| CARTELLA: | | FILE NAME: | NOTE: | PROT. | SCALA: |
|---|---|---|---|---|---|
| | 0 7 | PE5EBN008_50_4137.dwg | 1=1 | 4 1 3 7 | VARIE |

| REV. | DESCRIZIONE | DATA | REDATTO | VERIFICATO | APPROVATO |
|---|---|---|---|---|---|
| 5 | | | | | |
| 4 | | | | | |
| 3 | | | | | |
| 2 | | | | | |
| 1 | | | | | |
| 0 | PRIMA EMISSIONE | Novembre 2015 | D.Storaì | S. Fortino | D. Tinvrì |

A.T.I. Progettisti: POLITECNICA INGEGNERIA E ARCHITETTURA — Viale Aranciera, 6 - 00153 Roma; tel 0552001660 fax 0552344856; e-mail: pol@ingfirenze.it

Mandante: ACS ingegneri — Via Calura,28b - 00162 Roma; tel 0574.327864 fax 0574.368068; E-mail: acs@acsingegneri.it

Il Progettista Responsabile: Ing. Alberto Antonelli

Il Geologo: dott. Pietro Accolla Gil

Il Coordinatore per la Sicurezza in fase di esecuzione: Ing. Francesco Cociante

Il Coordinatore per la Sicurezza in fase di Esecuzione: Ing. Francesco Cociante

Il Direttore dei Lavori: Ing. Sandro Favero

Il Direttore dei Lavori: Ing. Sandro Favero

ANAS S.p.A.

DATA: PROTOCOLLO:

VISTO: IL RESPONSABILE DEL PROCEDIMENTO: Dott. Ing. Ettore de Cesbron de la Grennelais

CODICE PROGETTO: L 0 4 1 0 C E 1 1 0 1