ARMATURA PALI
Scala 1:50

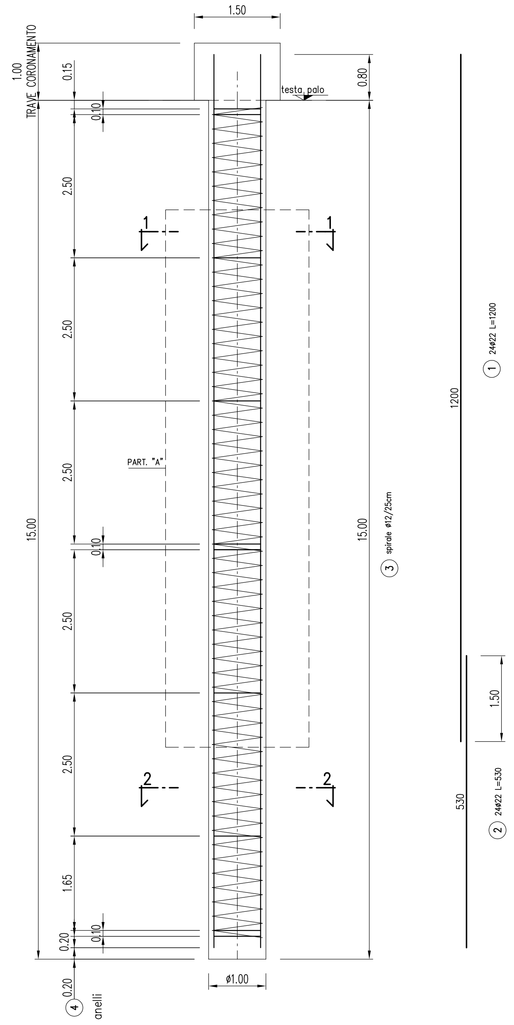

CARPENTERIA CENTINA HEB220
Scala 1:50

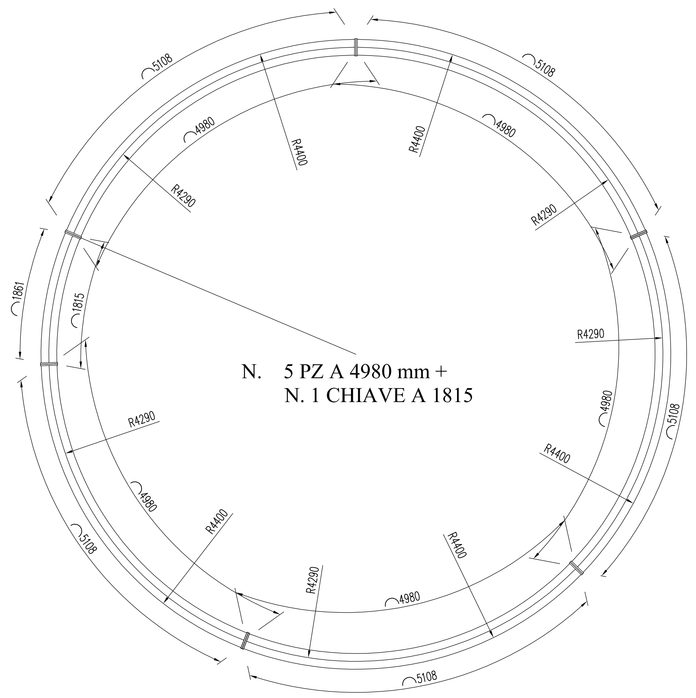

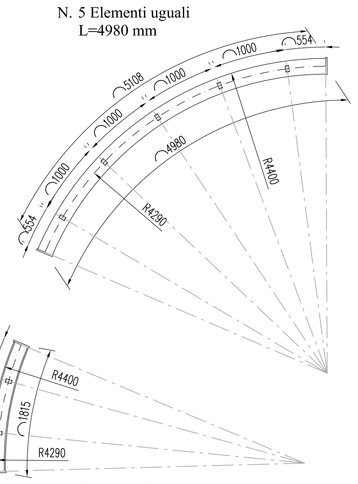

Nota: Centina composta da 5 elementi L=4980mm+ 1 elemento chiave L=1815

CENTINA HEB220
Scala 1:50

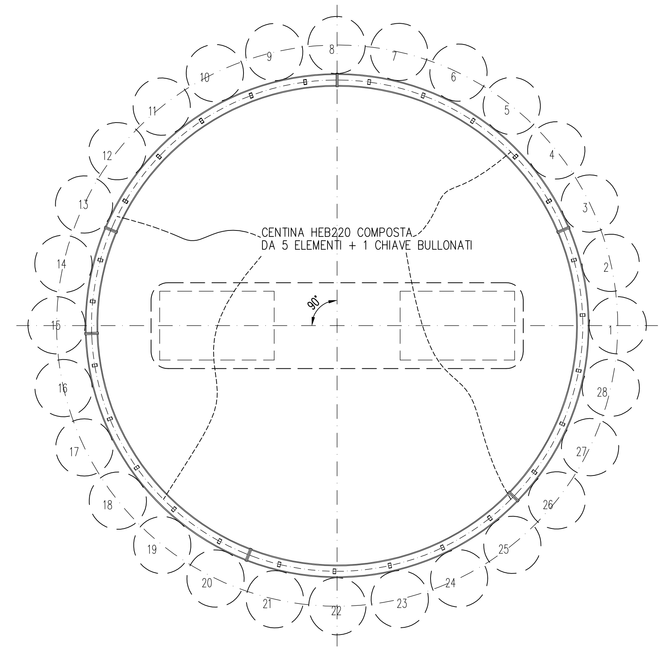

SEZIONE TRAVE DI CORONAMENTO
Scala 1:20

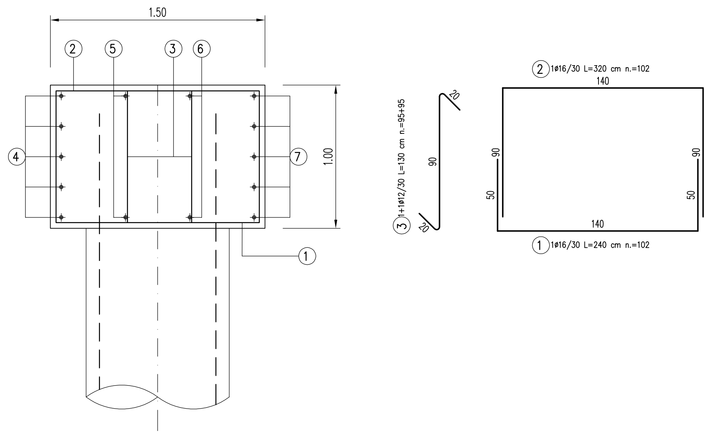

DETTAGLI GIUNZIONI CENTINA HEB220
Scala 1:10

PARTICOLARE GIUNZIONE ELEMENTI CENTINA

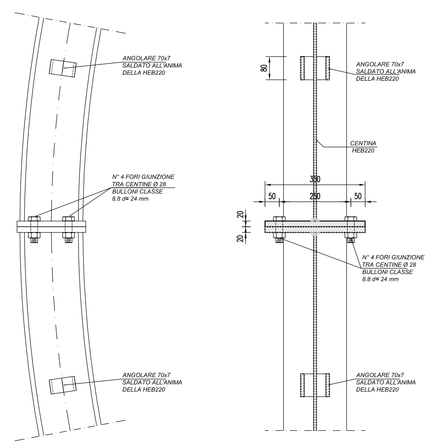

PARTICOLARE PIASTRA

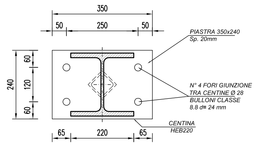

PARTICOLARE COLLEGAMENTO CENTINE

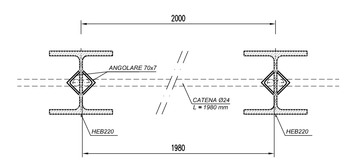

TABELLA MATERIALI: SOTTOSTRUTTURE

		cl. Resistenza	cl. Consistenza	cl. Esposizione	# max aggregato (mm)
CALCESTRUZZI conformi alle norme UNI EN 206-1, nel 11104 e al d.m. 14/01/2008	GETTI DI PULIZIA	C12/15	S4	–	32
	PALI FONDAZIONE E PARATIE	C30/37	S4	XA1	32
	FONDAZIONE E TRAVI DI CORONAMENTO	C30/37	S4	XA1	32
	REMPIMENTO POZZO DI FONDAZIONE	C20/25	S4	XC2	32
ACCIAIO IN BARRE PER GETTI	ARMATURE	B450C			
CENTINE METALLICHE	ACCIAIO CENTINE, PROFILATI, CALASTRELLI E PIASTRAME	S235	controllo entro 30g.g. dalla data di consegna in cantiere per ciascun lotto di spedizione – approvazione sulle scelte dei diametri della Direzione Lavori		
	ACCIAIO CATENE CENTINE BULLONI E DADI	B450C Classe 8.8			

COPRIFERRI

Pali di fondazione	6.0 cm
Fondazione	4.0 cm
Elevazione	4.0 cm

CONVENZIONI

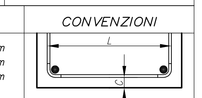

– MISURAZIONE DEL COPRIFERRO NETTO.
– LA LUNGHEZZA DELLE PARTI DI BARRE (ESPRESSA IN cm) E' "FUORI TUTTO" NORME ISO,DIN 4060)
– SOVRAPPOSIZIONE MINIMA COME DA PRESCRIZIONE EUROCODICE 2/2005.

DIAMETRI MINIMI DI PIEGATURA

Armatura principale

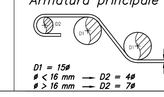

D1 = 15ø
ø < 16 mm — D2 = 4ø
ø ≥ 16 mm — D2 = 7ø

Staffe

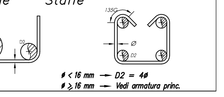

ø ≤ 16 mm — D2 = 4ø
ø ≥ 16 mm — Vedi armatura princ.

FASI ESECUTIVE

IL POZZO SARA' REALIZZATO CON LE SEGUENTI FASI:

1) ESECUZIONE DEI PALI DI FONDAZIONE SULL'INTERO PERIMETRO, SCAPITOZZATURA ED ESECUZIONE TRAVE DI CORONAMENTO.

2) SCAVO PER CONCI SUCCESSIVI DI CIRCA 2.0 m MAX, POSIZIONAMENTO DELLE CENTINE HEB220

3) GETTO DEL CALCESTRUZZO DI RIEMPIMENTO Rck25MPa ESEGUITO IMMEDIATAMENTE DOPO L'ULTIMAZIONE DELLO SCAVO SINO A QUOTA INTRADOSSO FONDAZIONE.

4) REALIZZAZIONE PLINTO DI FONDZIONE E FUSTO PILA.

5) RIEMPIMENTO CON CALCESTRUZZO Rck25MPa SINO A QUOTA ESTRADOSSO TRAVE CORONAMENTO

MONITORAGGIO IN CORSO D'OPERA

DURANTE L'ESECUZIONE DELLO SCAVO DEL POZZO, DOVRA' ESSERE ESEGUITO:

1) CONTROLLO DELLA CONVERGENZA, MEDIANTE IL POSIZIONAMENTO DI N°4 MIRE OTTICHE SU OGNI CENTINA CON LETTURA GIORNALIERA (DURANTE LE FASI DI SCAVO) SU TUTTE LE N°8 CENTINE. QUESTO PER VERIFICARE DURANTE IL CORSO DEI LAVORI E A FINE LAVORI, EVENTUALI SPOSTAMENTI.
2) INSTALLAZIONE DI N°2 TUBI INCLINOMETRICI UNO ALL'INTERNO DI UN PALO DI FONDAZIONE ED UNO SUL VERSANTE A DISTANZA DI CIRCA 20 m (vedi elaborato specifico sul monitoraggio geotecnico). IL TUBO INCLINOMETRICO DA ISTALLARE NEL PALO SARA' RESO SOLIDALE ALLA GABBIA D'ARMATURA, PREINSTALLATO PRIMA DEL GETTO. QUESTO PER VERIFICARE DURANTE IL CORSO DEI LAVORI E A FINE LAVORI, EVENTUALI SPOSTAMENTI E DEFORMAZIONI DEI PALI STESSI.

NOTE–PRESCRIZIONI

DOVRANNO ESSERE PRELIMINARMENTE ESEGUITI I 4 PALI DIAMETRALMENTE OPPOSTI, DISPOSTI A 90°, A SCOPO DI CONTROLLO STRATIGRAFICO. IN ACCORDO CON LA D.L. DOVRANNO ESSERE ANNOTATE LE CONSTATAZIONI ESEGUITE DA CONFRONTARE CON LA STRATIGRAFIA DI RIFERIMENTO PROGETTUALE.
LA LUNGHEZZA EFFETTIVA DEL POZZO DOVRA' GARANTIRE UN IMMORSAMENTO DI ALMENO 4.0m ALL'INTERNO DEL SUBSTRATO (AG).

L'IMPRESA DOVRA' PROVVEDERE ALLA CONTINUATIVA PRESENZA DI TUTTE LE ATTREZZATURE NECESSARIE ALLA REALIZZAZIONE DELLE CENTINE NONCHE' DI TUTTI I MEZZI D'OPERA IDONEI PER IL MANTENIMENTO ASCIUTTO DEL FONDO SCAVO.

ARMATURA TRAVE DI CORONAMENTO

PARTICOLARE "A"
Scala 1:20

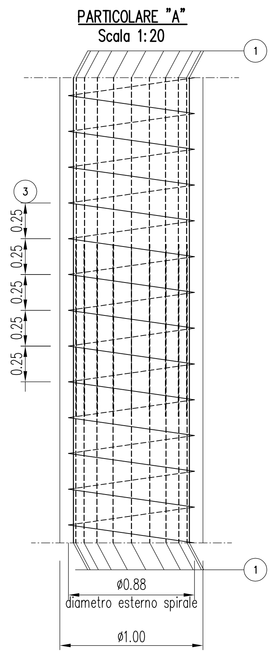

SEZIONE 1–1
Scala 1:20

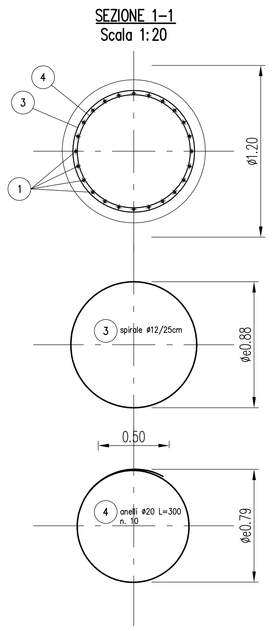

SEZIONE 2–2
Scala 1:20

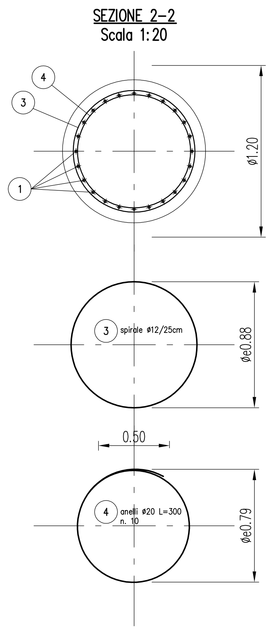

PIANTA TRAVE DI CORONAMENTO
Scala 1:50

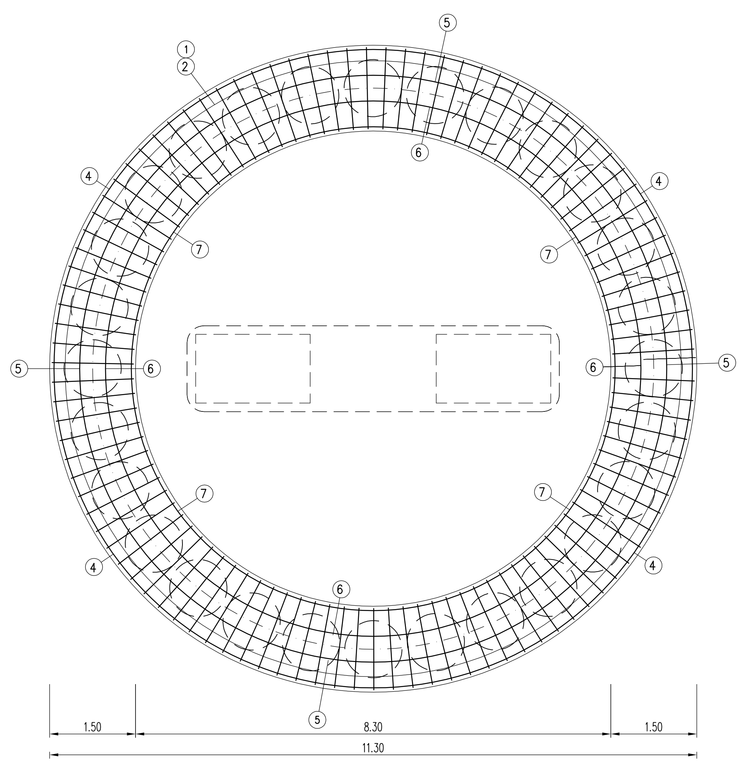

ARMATURA LONGITUDINALE
Scala 1:50

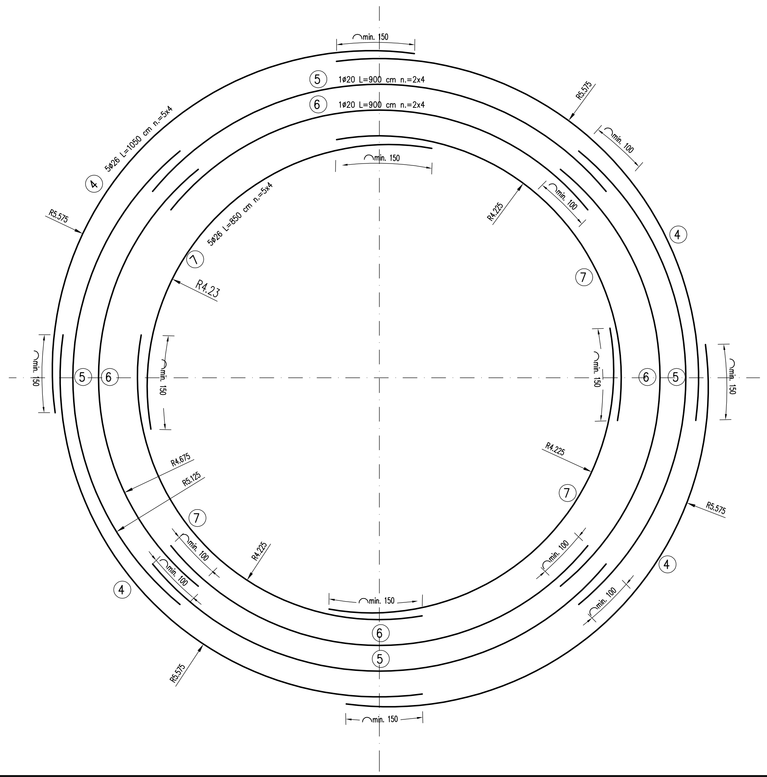

ANAS S.p.A.
DIREZIONE REGIONALE PER LA SICILIA

PA17/08
Affidamento a Contraente Generale dei "Lavori di ammodernamento del tratto Palermo - Lercara Friddi, lotto funzionale dal km 14,4 (km. 0,0 del Lotto 2) compreso il tratto di raccordo della rotatoria Bolognetta, al km 48,0 (km. 33,6 del Lotto 2 - Svincolo Manganaro incluso) compresi i raccordi con le attuali SS n.189 e SS n.121

Bolognetta S.c.p.a.

Contraente Generale: Ing. Pierfrancesco Pagani
BOLOGNETTA S.c.p.a.

- PERIZIA DI VARIANTE N.1 -

Il Responsabile Ambientale: Ing. Claudio Lambertz

Titolo elaborato:

MODIFICA TECNICA N. 56
OPERE D'ARTE
NUOVO VIADOTTO FERRUZZE
POZZO PILA 2: ARMATURE E PARTICOLARI

Codice Unico Progetto (CUP) : F41B03000230001

	OPERA	ARGOMENTO	DOC. E PROG.	FASE	REVISIONE
Codice elaborato: PA17/08	P E	V 3	N 0 1 6	5	0

CARTELLA:	FILE NAME:	NOTE:	PROT.	SCALA:
	PEV3N016_50_4137.dwg	1=1	4 1 3 7	1:50/1:100

REV.	DESCRIZIONE	DATA	REDATTO	VERIFICATO	APPROVATO
5					
4					
3					
2					
1					
0	PRIMA EMISSIONE	Novembre 2015	S. Tronconi	S. Fortino	D. Tironi

A.T.I. Progettisti : Capogruppo: POLITECNICA INGEGNERIA ARCHITETTURA
Viale Amerigo, 8 - 50121 Firenze
tel 055/2001660 fax 055/2344856
e-mail polit@politecnica.it

Mandante: ACS ingegneri
Via Catani,26b - 59100 Prato
tel 0574.527664 fax 0574.568066
E-mail acs@acsingegneri.it

Il Progettista Responsabile
Ing. Marcello Manzione
ORDINE DEGLI INGEGNERI PROV. PRATO DOTT. ING. MARCELLO MANZONI N. 6723

Il Geologo
dott. Pietro Accolti Gil
ORDINE DEGLI GEOLOGI DELLA TOSCANA PIETRO ACCOLTI GIL N° 72

Il Coordinatore per la Sicurezza in fase di Esecuzione
Ing. Francesco Cocciante

Il Direttore dei Lavori
Ing. Sandro Favero

ANAS S.p.A.
DATA: PROTOCOLLO:
VISTO: IL RESPONSABILE DEL PROCEDIMENTO
Dott. Ing. Ettore de Cesbron de la Grennelais
CODICE PROGETTO L O 4 1 0 C E 1 1 0 1