Predalles tipo
Pianta - scala 1:25

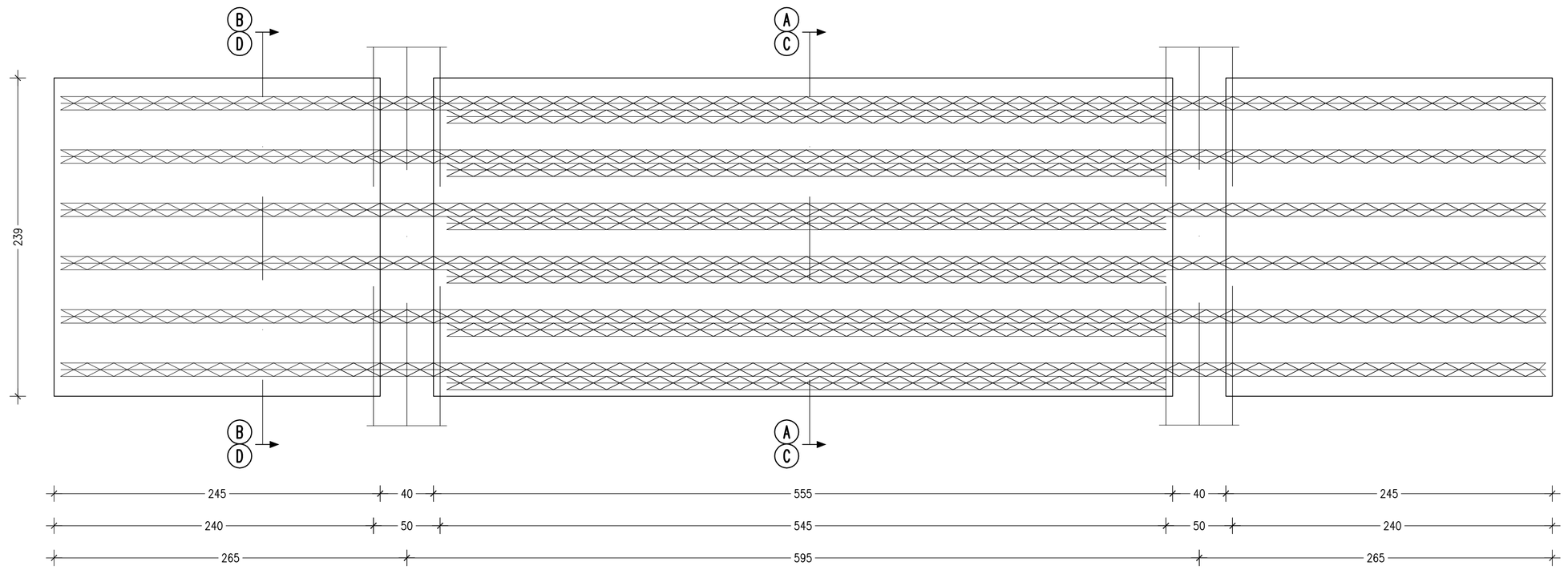

Sezione A-A - scala 1:25

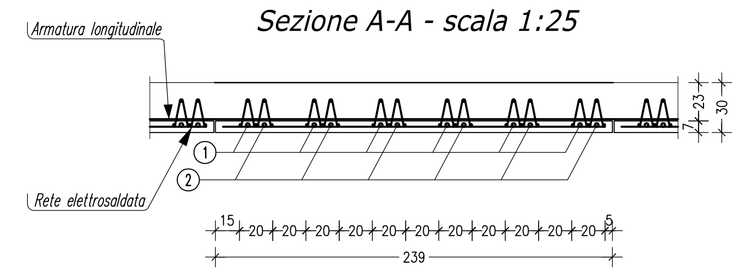

Armatura trasversale aggiuntiva - zona tipica
Scala 1:25

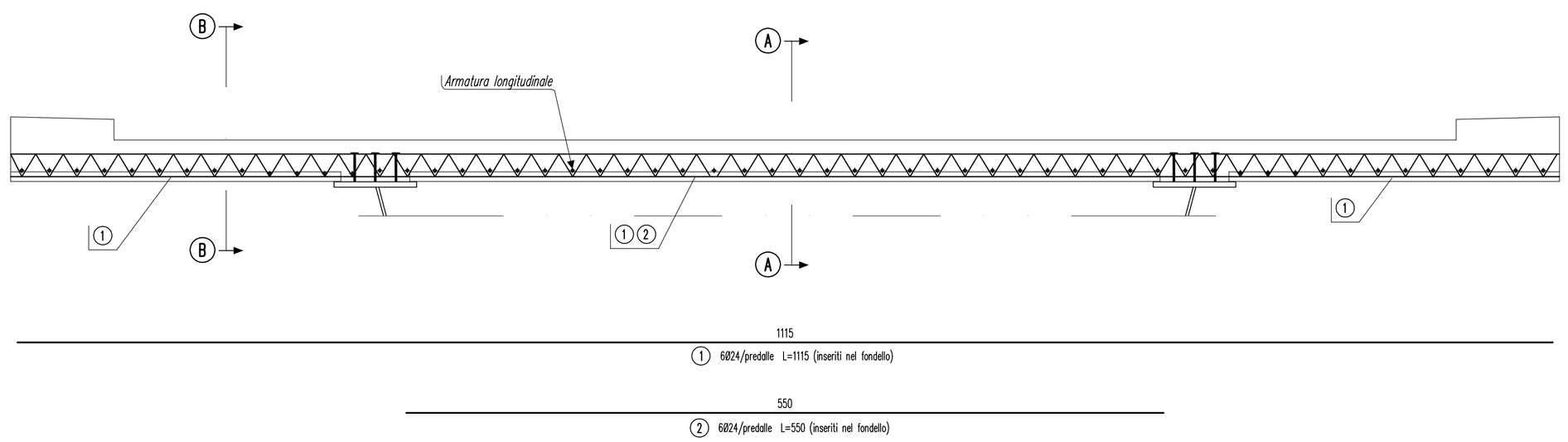

Sezione B-B - scala 1:25

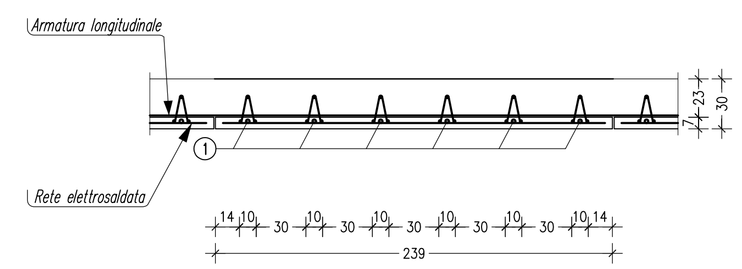

Sezione C-C - scala 1:25

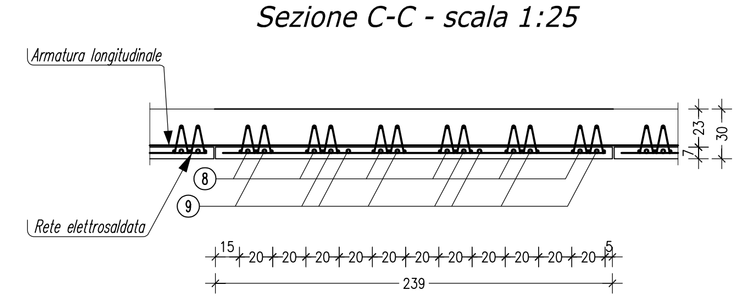

Armatura trasversale aggiuntiva- zona giunto (tratto di 12 m)
Scala 1:25

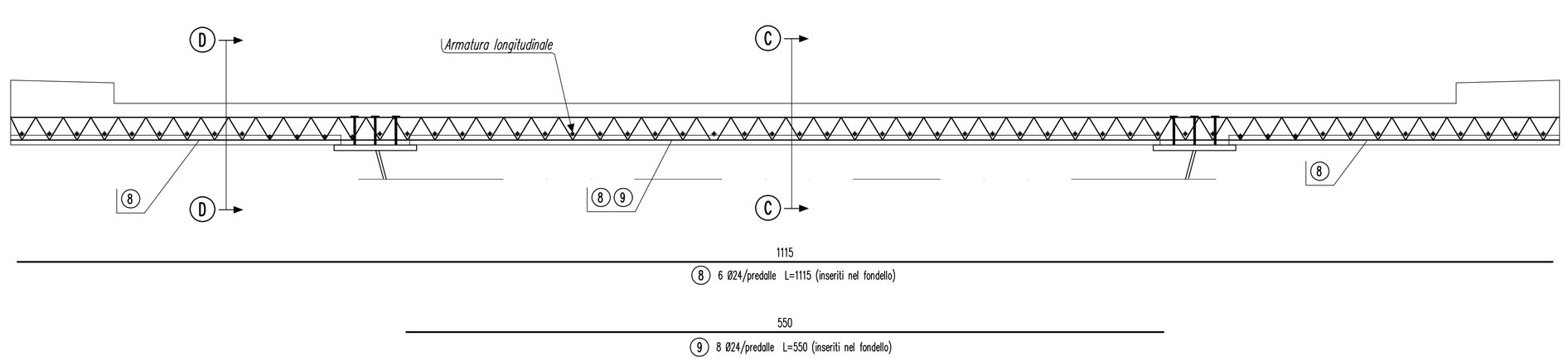

Sezione D-D - scala 1:25

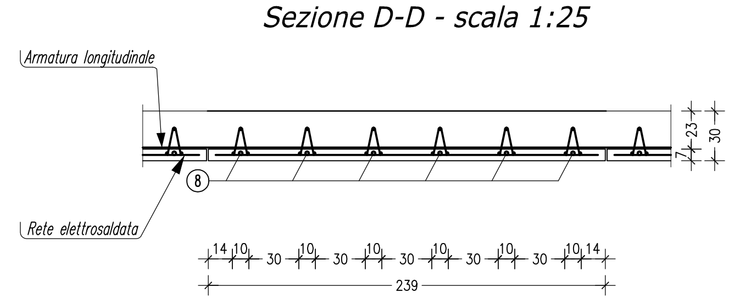

Sagomatura predalles - scala 1:5

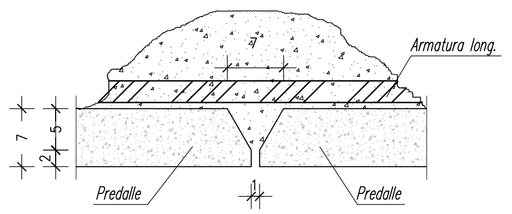

Disposizione armature
scala 1:5

PARTICOLARE TRALICCIO

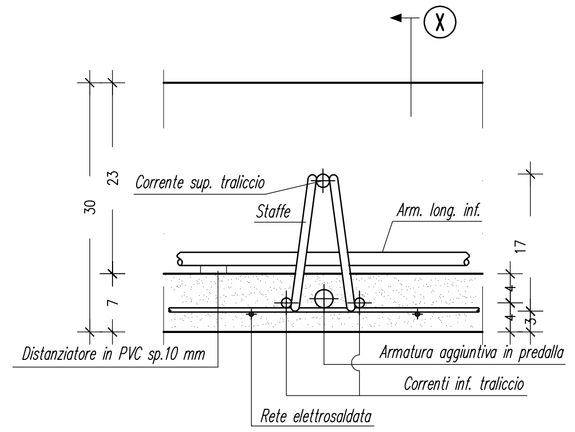

SEZIONE "X"

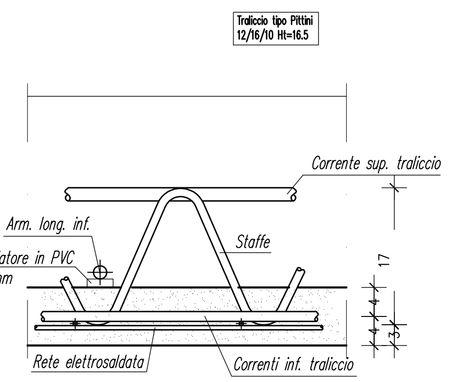

Particolare traliccio tipo
scala 1:10

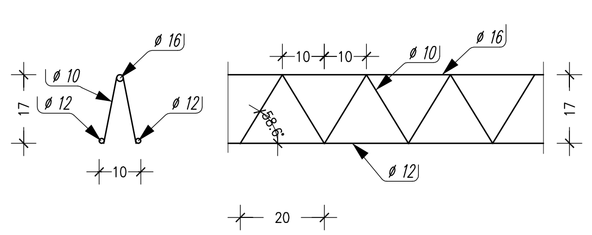

ANAS S.p.A.
DIREZIONE REGIONALE PER LA SICILIA

PA17/08
Affidamento a Contraente Generale del "Lavori di ammodernamento del tratto Palermo - Lercara Friddi, lotto funzionale dal km 14,4 (km. 0,0 del Lotto 2) compreso il tratto di raccordo della rotatoria Bolognetta, al km 48,0 (km. 33,6 del Lotto 2 - Svincolo Manganaro incluso) compresi i raccordi con le attuali SS n.189 e SS n.121

Bolognetta S.c.p.a.

Contraente Generale: Ing. Pier Francesco Pagani
ROTHO BLAAS S.c.p.a.

- PERIZIA DI VARIANTE N.1 -

Il Responsabile Ambientale: Ing. Claudio Lambertz

Titolo elaborato:

MODIFICA TECNICA N. 113

OPERE D'ARTE
NUOVO VIADOTTO FERRUZZE 1
SOLETTA IMPALCATO - PARTICOLARI PREDALLES

Codice Unico Progetto (CUP): F41B03000230001

Codice elaborato: PA17/08	OPERA	ARGOMENTO	DOC. E PROG.	FASE	REVISIONE
	P E	V 3	C 0 1 5	5	0

CARTELLA:		FILE NAME:	NOTE:	PROT.		SCALA:	
	0 7	PE_V3_C015_50_4137.dwg	1=1	4 1 3 7		varie	
5							
4							
3							
2							
1							
0	PRIMA EMISSIONE			Novembre 2015	D.Storiai	S. Fortino	D. Tironi
REV.	DESCRIZIONE			DATA	REDATTO	VERIFICATO	APPROVATO

A.T.I. Progettisti: Capogruppo: POLITECNICA INGEGNERIA & ARCHITETTURA
Viale Amendola, 6 - 50121 Firenze
tel 055/2001660 fax 055/2344856
e-mail polit@politecnica.it

Mandante: ACS ingegneri
Via Catani,28/c - 59100 Prato
tel 0574.527864 fax 0574.568066
E-mail acs@acsingegneri.it

Il Progettista Responsabile
Ing. Alberto Antonelli
ORDINE DEGLI INGEGNERI DELLA PROV. DI PRATO — DOTT. ING. ALBERTO ANTONELLI — N. 1270

Il Geologo
dott. Pietro Accolti Gil
ORDINE DEI GEOLOGI DELLA SICILIA — DOTT. PIETRO ACCOLTI GIL — N° 726

Il Coordinatore per la Sicurezza in fase di esecuzione:
ing. Francesco Cocciante
Il Coordinatore per la sicurezza in fase di Esecuzione
Ing. Francesco Cocciante

Il Direttore dei Lavori:
Ing. Sandro Favero
Il Direttore dei Lavori
Ing. Sandro Favero

ANAS S.p.A.

DATA:	PROTOCOLLO:	VISTO: IL RESPONSABILE DEL PROCEDIMENTO
CODICE PROGETTO	L O 4 1 0 C E 1 1 0 1	Dott. Ing. Domenico Renda