SEZIONE C-C scala 1:50

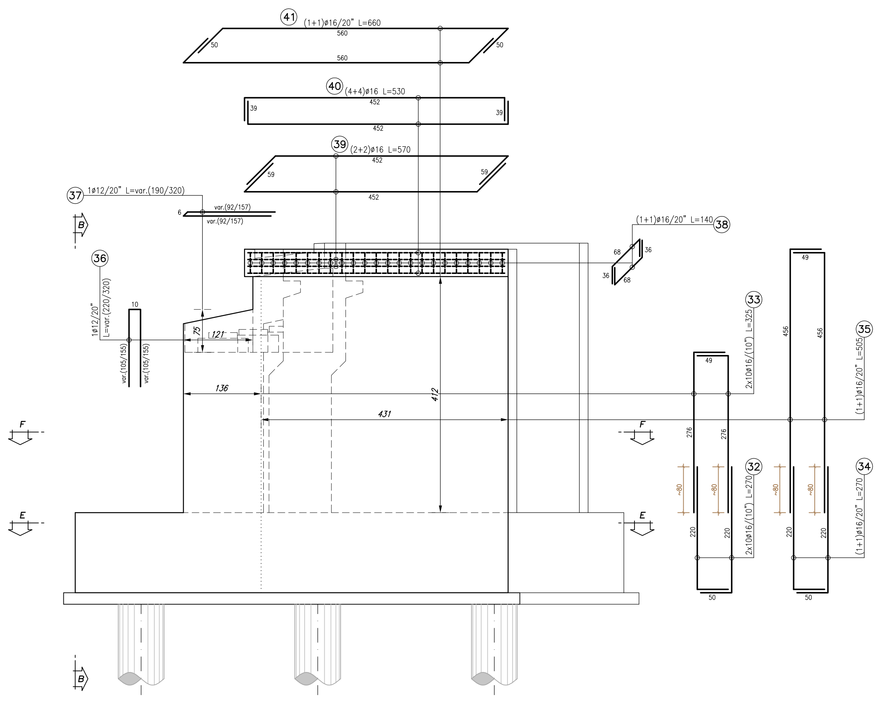

SEZIONE D-D scala 1:50

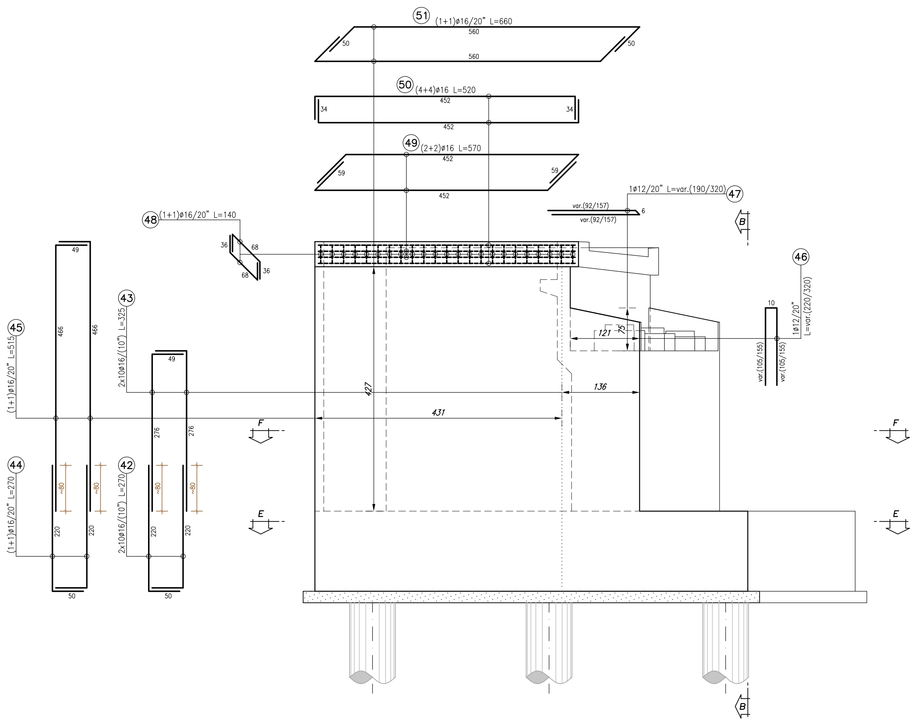

DETTAGLIO ARMATURA BAGGIOLI LATERALI MOBILI scala 1:25

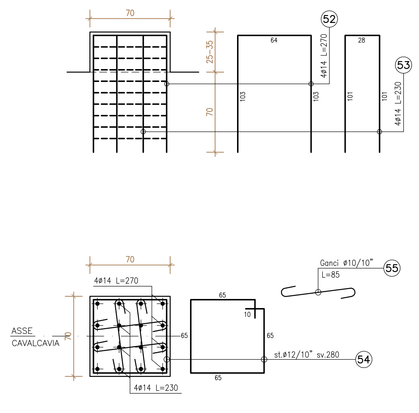

DETTAGLIO ARMATURA BAGGIOLO CENTRALE FISSO scala 1:25

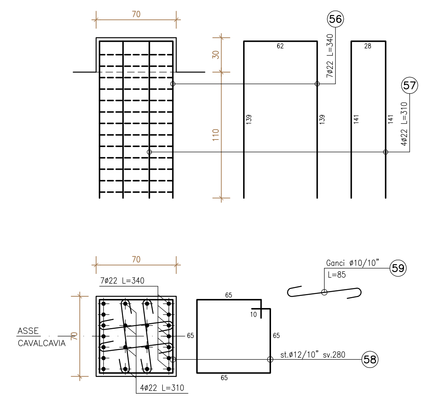

PALO Ø80 - L=16.00 m scala 1:50

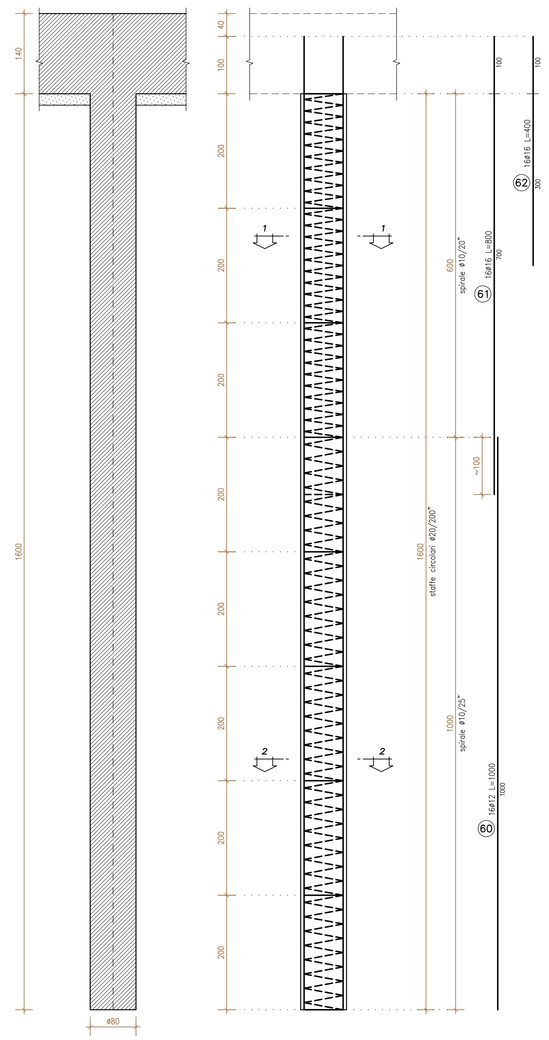

SEZIONE 1-1 scala 1:25

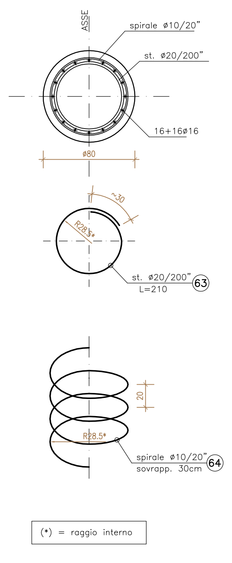

SEZIONE 2-2 scala 1:25

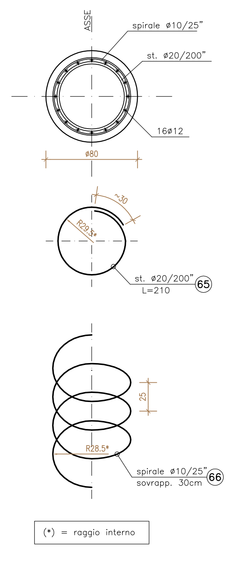

TABELLA MATERIALI PONTI, CAVALCAVIA E SOTTOVIA

		cl. Resistenza	cl. Consistenza	cl. Esposizione	ø max aggregato (mm)
CALCESTRUZZI conformi alle norme UNI EN 206-1, nel 11104 e al d.m. 14/01/2008	GETTI DI PULIZIA	C12/15	S4	–	32
	PALI FONDAZIONE E FONDAZIONI	C30/37	S4	XA1	32
	ELEVAZIONI SPALLE E BAGGIOLI	C30/37	S4	XA1	32
	SOLETTA IMPALCATO	C32/40	S4	XC4	25
	VELETTA	C25/30	S4	XC2	25
	PREDALLES	C32/40	S4	XC4	25
ACCIAIO IN BARRE PER GETTI	ARMATURE	B450C	Controllo entro 30 gg. dalla data di consegna in cantiere per ciascun lotto di spedizione – approvazione sulle scelte dei diametri della D. L.		

COPRIFERRI

Pali	6.0 cm
Fondazione	4.0 cm
Elevazione	4.0 cm
Solette	3.5 cm

CONVENZIONI

– MISURAZIONE DEL COPRIFERRO NETTO;
– LA LUNGHEZZA DELLE PARTI DI BARRE (ESPRESSA IN cm) E' "FUORI TUTTO" NORME ISO/DIN 4068)

DIAMETRI MINIMI DI PIEGATURA

Armatura principale

D1 = 15ø
ø < 20 mm — D2 = 6ø
ø > 20 mm — D2 = 8ø

Staffe

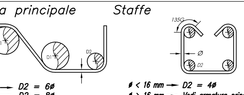

ø < 16 mm — D2 = 4ø
ø ≥ 16 mm — Vedi armatura princ.

ANAS S.p.A.
DIREZIONE REGIONALE PER LA SICILIA

PA17/08

Affidamento a Contraente Generale dei "Lavori di ammodernamento del tratto Palermo - Lercara Friddi, lotto funzionale dal km 14,4 (km. 0,0 del Lotto 2) compreso il tratto di raccordo della rotatoria Bolognetta, al km 48,0 (km. 33,6 del Lotto 2 - Svincolo Manganaro incluso) compresi i raccordi con le attuali SS n.189 e SS n.121

Bolognetta S.c.p.a.

Contraente Generale: Ing. Pierfrancesco Pagliri — Bolognetta S.c.p.a.

- PERIZIA DI VARIANTE N.1 -

Il Responsabile Ambientale: Ing. Claudio Lambertz

Titolo elaborato:

MODIFICA TECNICA N. 48
OPERE D'ARTE
NUOVO PONTE SU TORR. MULINAZZO VIAB. SECONDARIA RAMO 16
Armatura Spalla 1 - tav. 2 di 2

Codice Unico Progetto (CUP) : F41B03000230001

Codice elaborato: PA17/08	OPERA	ARGOMENTO	DOC. E PROG.	FASE	REVISIONE
	P E	PN 4	N 0 0 7	5	0

CARTELLA:	FILE NAME:	NOTE:	PROT.	SCALA:
0 7	PEPN4N007_50_4137.dwg	1=1	4 1 3 7	varie

REV.	DESCRIZIONE	DATA	REDATTO	VERIFICATO	APPROVATO
5					
4					
3					
2					
1					
0	PRIMA EMISSIONE	Novembre 2015	A.Cecchelli	S. Fortino	D. Tironi

A.T.I. Progettisti: Capogruppo: POLITECNICA INGEGNERIA ARCHITTURA — Viale Amerigo Vespucci, 8 - 50131 Firenze, tel 055/2001660 fax 055/2344856, e-mail: poli@politecnica.it

Mandante: ACS ingegneri — Via Cutore,28b - 59100 Prato, tel 0574.527664 fax 0574.568066, E-mail: acs@acsingegneri.it

Il Progettista Responsabile: Ing. Marcello Manzione — ORDINE DEGLI INGEGNERI DELLA PROVINCIA DI FIRENZE — DOTT. ING. MARCELLO MANZONE N. 6723

Il Geologo: dott. Pietro Accolli Gil — ORDINE DEI GEOLOGI DELLA SICILIA — DOTT. GEOL. PIETRO ACCOLLI GIL N° 726

Il Coordinatore per la Sicurezza in fase di esecuzione: Ing. Francesco Cocciante — Il Coordinatore per la sicurezza in fase di Esecuzione Ing. Francesco Cocciante

Il Direttore dei Lavori: Ing. Sandro Favero — Il Direttore dei Lavori Ing. Sandro Favero

ANAS S.p.A.

DATA: PROTOCOLLO:

CODICE PROGETTO: L O 4 1 0 C E 1 1 0 1

VISTO: IL RESPONSABILE DEL PROCEDIMENTO
Dott. Ing. Ettore de Cesbron de la Grennelais