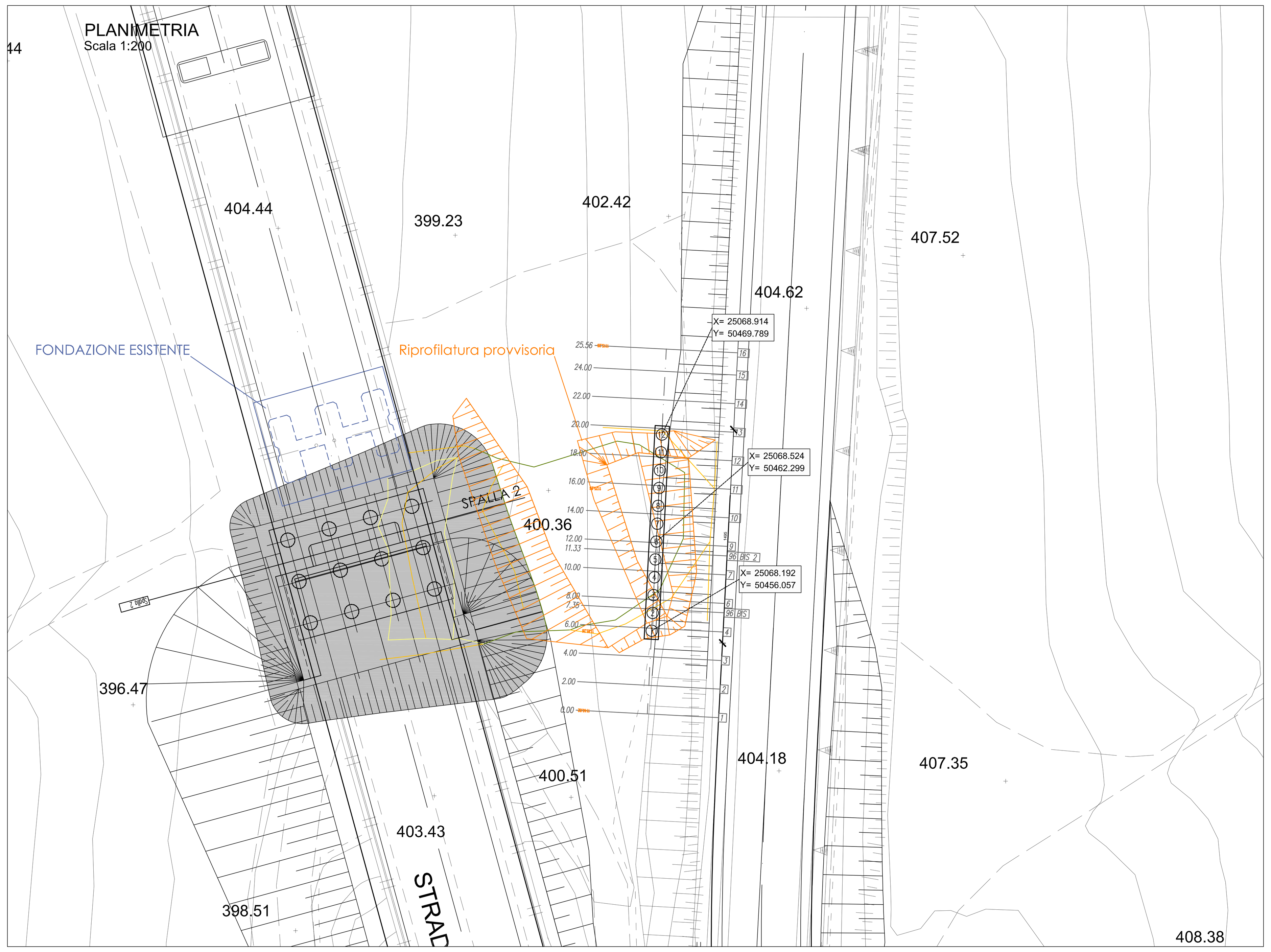

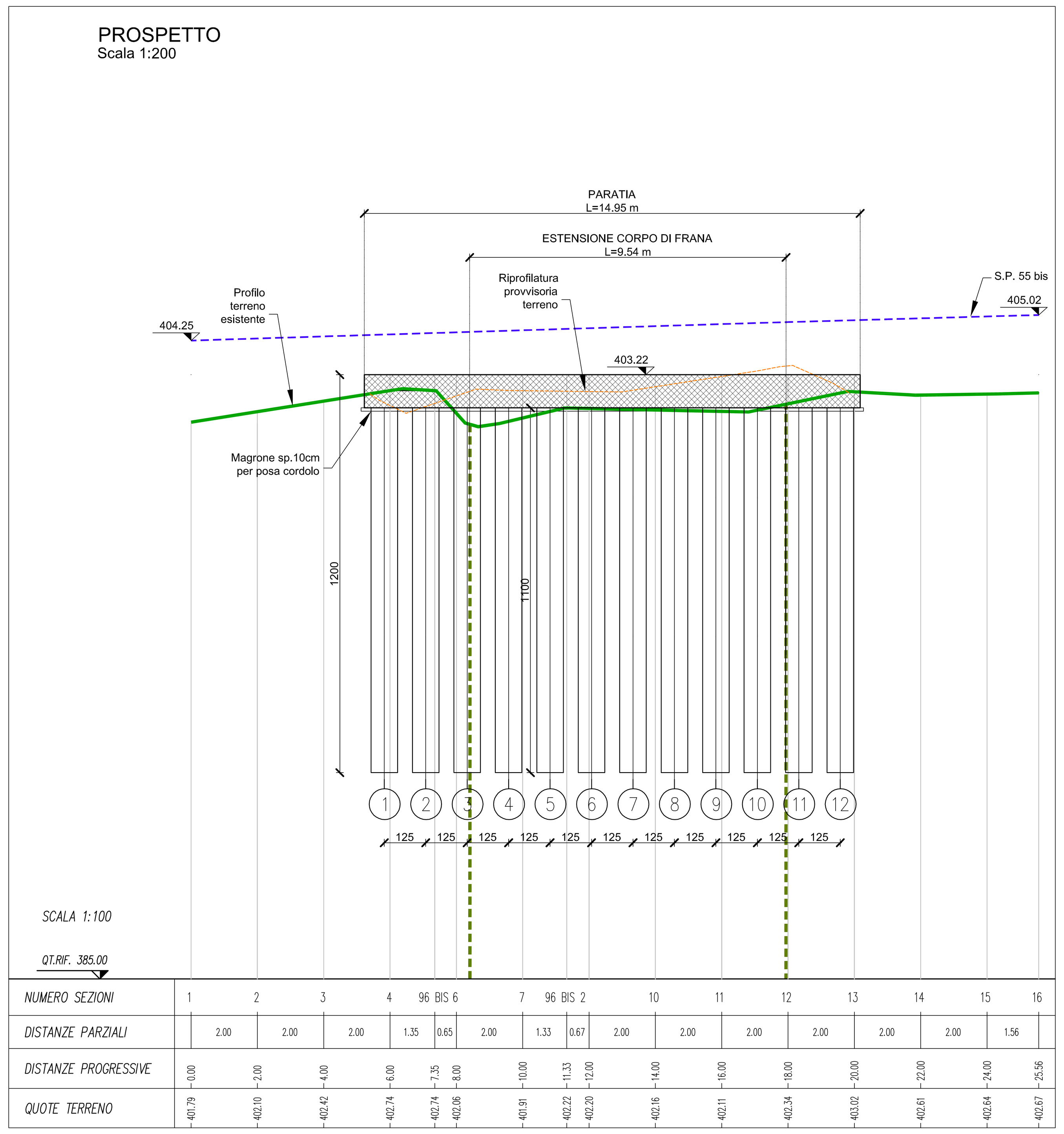

CARPENTERIA E ARMATURA PALI

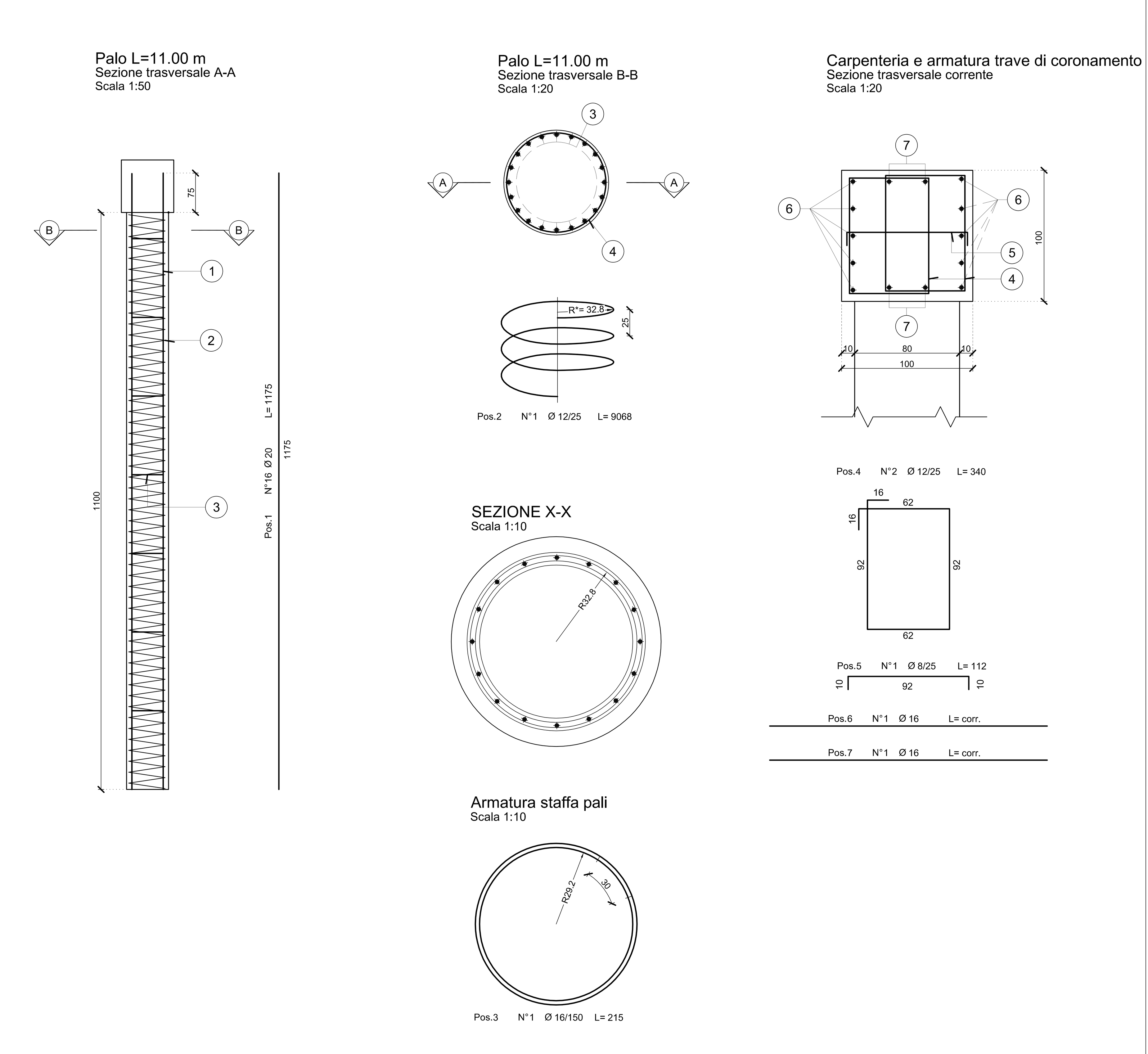

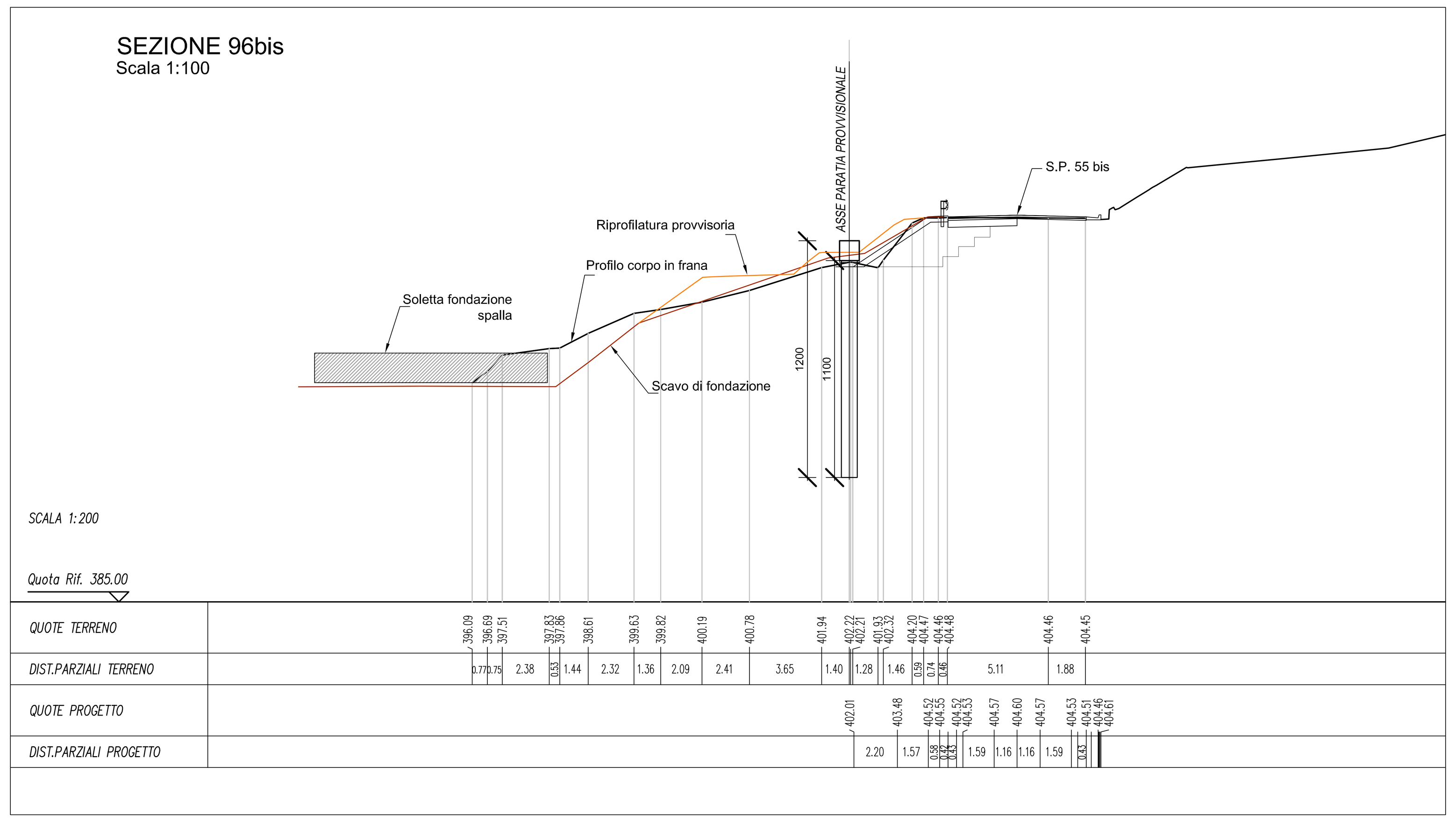

TABELLA MATERIALI PARATIA DI PALI E MICROPALI

CALCESTRUZZI conformi alle norme UNI EN 206-1, uni 11104 e al d.m. 14/01/2008		cl. Resistenza	cl. Consistenza	cl. Esposizione	ø max aggregato (mm)
	GETTI DI PULIZIA	C12/15	S4	–	32
	PALI FONDAZIONE E PARATIE	C30/37	S4	XA1	32
	TRAVE DI CORONAMENTO E CORDOLO DI BASE	C25/30	S4	XC2	32
	VELETTA	C25/30	S4	XC2	25
	LASTRE PREF.	C32/40	S4	XC4	25

COPRIFERRI	Pali di fondazione 6.0 cm Trave di coronamento 4.0 cm Cordolo di base 4.0 cm
ACCIAIO	Acciaio in barre per getti c.a.: B450 C Piastrame e travi di collegamento tiranti: S275 armature tubolari micropali S355 H
MICROPALI	Miscela di iniezione: densità >= 1.85 t/mc cemento tipo III, IV, V rapporto acqua/cemento <= 0.5 resistenza a compressione: C25/30
TIRANTI	Dovranno essere impiegati tiranti definitivi a doppia protezione, rispondenti alle seguenti caratteristiche: Trefoli: acciaio armonico: sezione nominale mmq 139 fptk >= 1860 MPa fp(1)k >= 1670 MPa Condotti di iniezione: diametro minimo >= 16 mm pressione di scoppio: >= 1.0 MPa (per iniezione a bassa pressione) >= 7.5 MPa (per iniezione ad alta pressione) Miscela di iniezione: densità >= 1.85 t/mc cemento tipo III, IV, V rapporto acqua/cemento <= 0.5 resistenza a compressione: >= 20 MPa dopo 3 gg >= 37 MPa a 28 gg (C30/37)
DRENI	Tubi in PVC microfessurato rivestito in telo geotessile peso geotessile >= 300 g/mq spessore geotessile >= 5 mm diametro esterno tubo 88.9 mm x 5mm preforo ø 125 mm lunghezza minima >= 5 m

QUADRO DI UNIONE - Scala 1:100.000

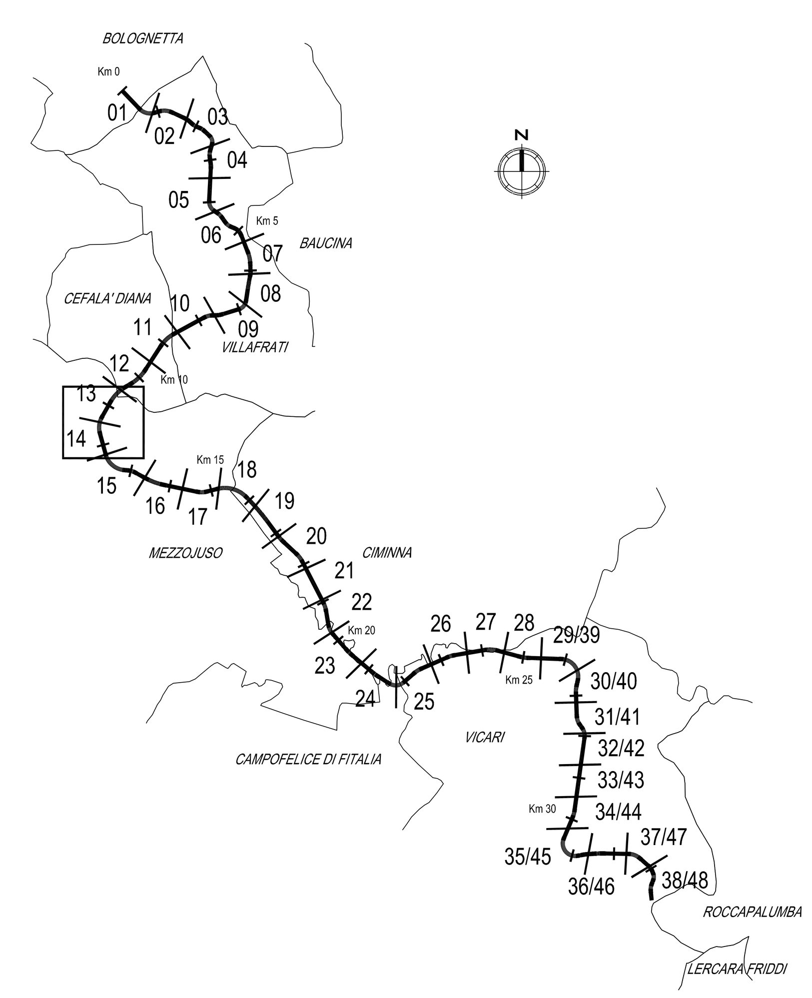

ANAS S.p.A. DIREZIONE REGIONALE PER LA SICILIA

PA17/08

Affidamento a Contraente Generale dei "Lavori di ammodernamento del tratto Palermo - Lercara Friddi, lotto funzionale dal km 14,4 (km. 0,0 del Lotto 2) compreso il tratto di raccordo della rotatoria Bolognetta, al km 48,0 (km. 33,6 del Lotto 2 - Svincolo Manganaro incluso) compresi i raccordi con le attuali SS n.189 e SS n.121

Bolognetta S.c.p.a.

Contraente Generale: Ing. Pierfrancesco Paglini — Il Responsabile Ambientale: Ing. Claudio Lamberti

- PERIZIA DI VARIANTE N.1 -

Titolo elaborato:

MODIFICA TECNICA N. 32
OPERE D'ARTE - OPERE DI SOSTEGNO
Paratia di pali provvisionale - Spalla 2 Viadotto Scorciavacche 1
Planimetria, sviluppata, sezione tipo, carpenteria e armature

Codice Unico Progetto (CUP): F41B03000230001

Codice elaborato: PA17/08 | OPERA: P E | ARGOMENTO: OS 98 | DOC. E PROG.: N 0 0 1 | _ | FASE: 5 | REVISIONE: 0

CARTELLA:	FILE NAME:	NOTE:	PROT.	SCALA:
0 7	PEOS98N001_50_4137.dwg	1=1	4 1 3 7	VARIE

REV.	DESCRIZIONE	DATA	REDATTO	VERIFICATO	APPROVATO
5					
4					
3					
2					
1					
0	PRIMA EMISSIONE	Novembre 2015	A.Cecchelli	S. Fortino	D. Tironi

A.T.I. Progettisti: Capogruppo: POLITECNICA INGEGNERIA E ARCHITETTURA, Viale Amendola, 6 - 50121 Firenze, tel 055/2001660 fax 055/2344856, e-mail polfi@politecnica.it
Mandante: ACS ingegneri, Via Catani, 28/c - 59100 Prato, tel 0574.527864 fax 0574.568066, E-mail acs@acsingegneri.it

Il Progettista Responsabile: Ing. Marcello Mancone
Il Geologo: dott. Pietro Accolti Gil
Il Coordinatore per la Sicurezza in fase di esecuzione: Ing. Francesco Cocciante
Il Direttore dei Lavori: Ing. Sandro Favero

ANAS S.p.A.

DATA: | PROTOCOLLO: | VISTO: IL RESPONSABILE DEL PROCEDIMENTO

CODICE PROGETTO L O 4 1 0 C E 1 1 0 1 — Dott. Ing. Ettore de Cesbron de la Grennelais