PALO L=8.0/10.0m scala 1:50
CARPENTERIA

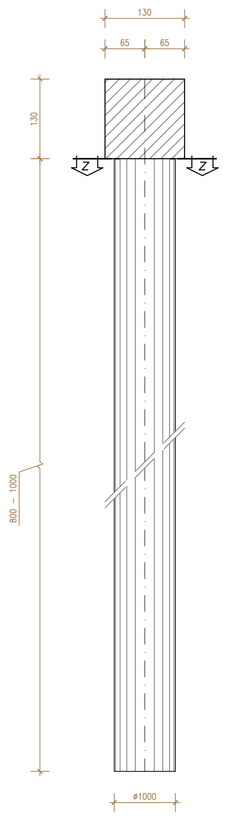

PALO L=12.0m scala 1:50
CARPENTERIA

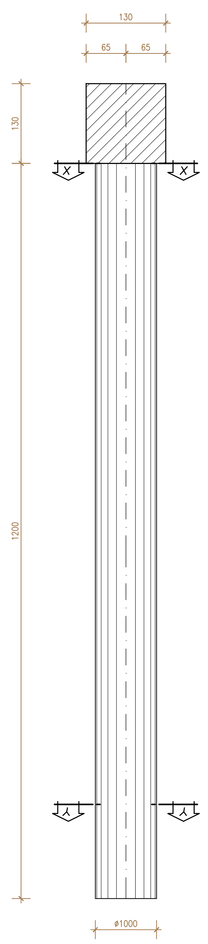

PALO L=8.0m scale 1:50
ARMATURA

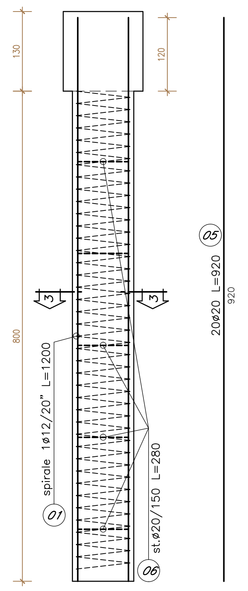

SEZIONE 3-3 scale 1:25

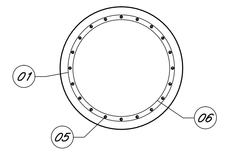

PALO L=10.0m scale 1:50
ARMATURA

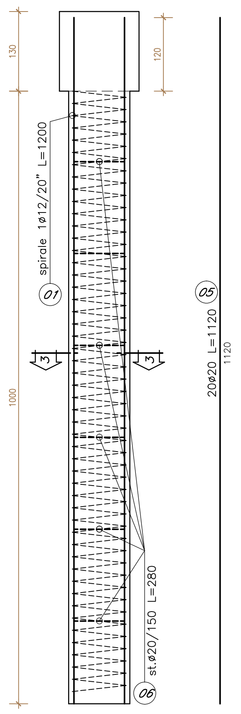

SEZIONE 3-3 scale 1:25

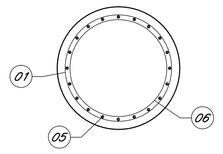

PALO L=12.0m scale 1:50
ARMATURA

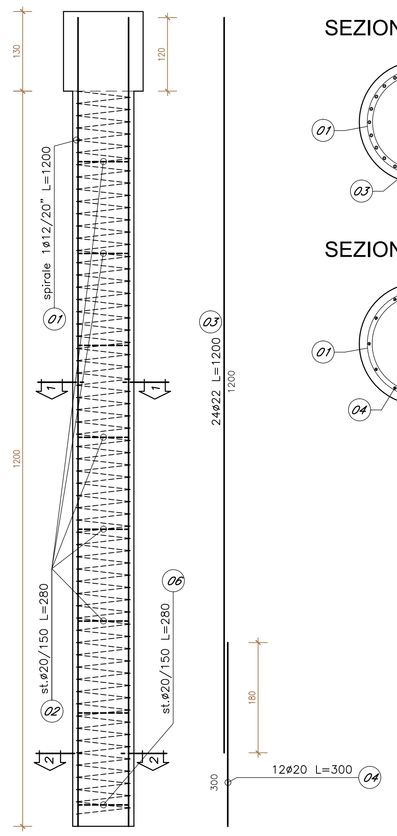

SEZIONE 1-1 scale 1:25

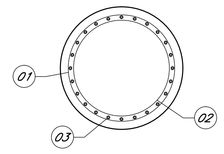

SEZIONE 2-2 scale 1:25

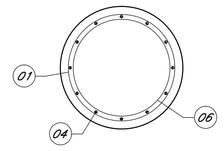

TABELLA MATERIALI PARATIA DI PALI E MICROPALI

CALCESTRUZZI conformi alle norme UNI EN 206-1, set 11104 e al D.m. 14/01/2008		cl. Resistenza	cl. Consistenza	cl. Esposizione	ø max aggregato (mm)
	GETTI DI PULIZIA	C12/15	S4	–	32
	PALI FONDAZIONE E PARATIE	C30/37	S4	XA1	32
	TRAVE DI CORONAMENTO E CORDOLO DI BASE	C25/30	S4	XC2	32
	VELETTA	C25/30	S4	XC2	25
	LASTRE PREF.	C32/40	S4	XC4	25
COPRIFERRI	Pali di fondazione 6.0 cm Trave di coronamento 4.0 cm Cordolo di base 4.0 cm				
ACCIAIO	Acciaio in barre per getti c.a.: B450 C Piastrame e travi di collegamento tiranti: S275 armature tubolari micropali S355 H				
MICROPALI	Miscela di iniezione: densità >= 1.85 t/mc cemento tipo III, IV, V rapporto acqua/cemento <= 0.5 resistenza a compressione: C25/30				
TIRANTI	Dovranno essere impiegati tiranti definitivi a doppia protezione, rispondenti alle seguenti caratteristiche: Trefoli: acciaio armonico: sezione nominale mmq 139 fptk >= 1860 MPa fp(1)k >= 1670 MPa Condotti di iniezione: diametro minimo >= 16 mm pressione di scoppio: >= 1.0 MPa (per iniezione a bassa pressione) >= 7.5 MPa (per iniezione ad alta pressione) Miscela di iniezione: densità >= 1.85 t/mc cemento tipo III, IV, V rapporto acqua/cemento <= 0.5 resistenza a compressione: >= 20 MPa dopo 3 gg >= 37 MPa a 28 gg (C30/37)				
DRENI	Tubi in PVC microfessurato rivestito in telo geotessile peso geotessile >= 300 g/mq spessore geotessile >= 5 mm diametro esterno tubo 88.9 mm x 5mm preforo ø 125 mm lunghezza minima >= 5 m				

SEZIONE Z-Z scale 1:10

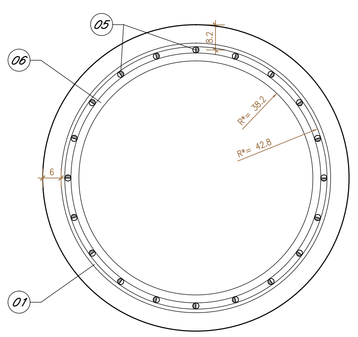

SEZIONE X-X scale 1:10

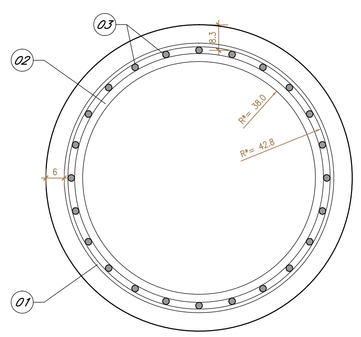

SEZIONE Y-Y scale 1:10

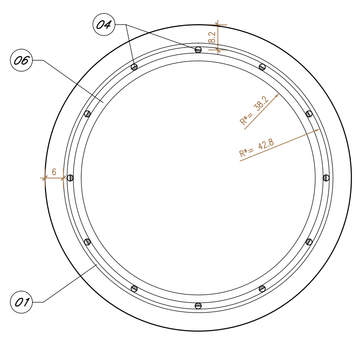

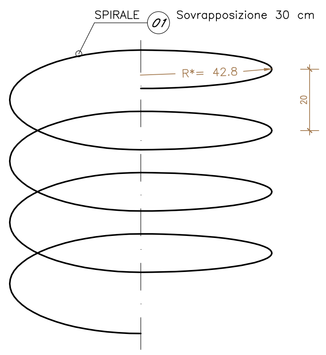

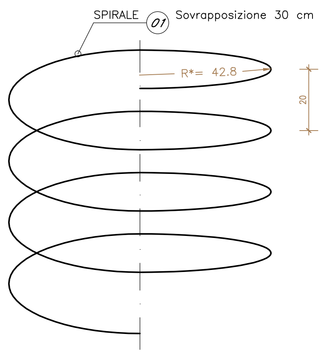

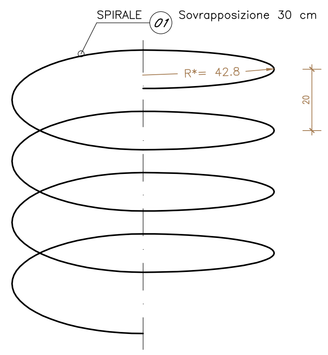

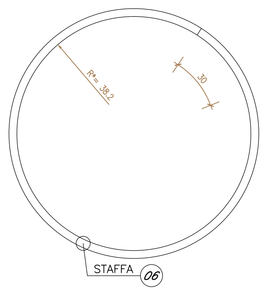

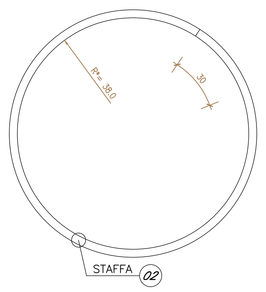

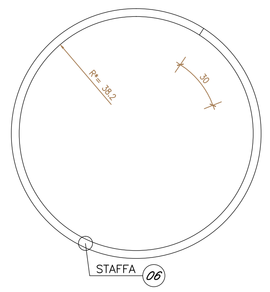

NOTA:

R* = raggio interno

CARPENTERIA E ARMATURA TRAVE DI CORONAMENTO
SEZIONE CORRENTE scala 1:20

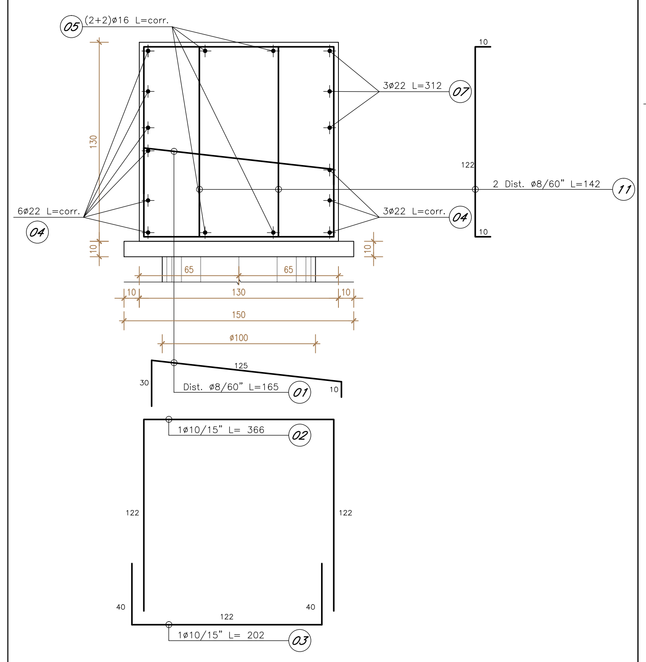

CARPENTERIA E ARMATURA TRAVE DI CORONAMENTO
SEZIONE L=40cm IN CORRISPONDENZA DEI TIRANTI scala 1:20

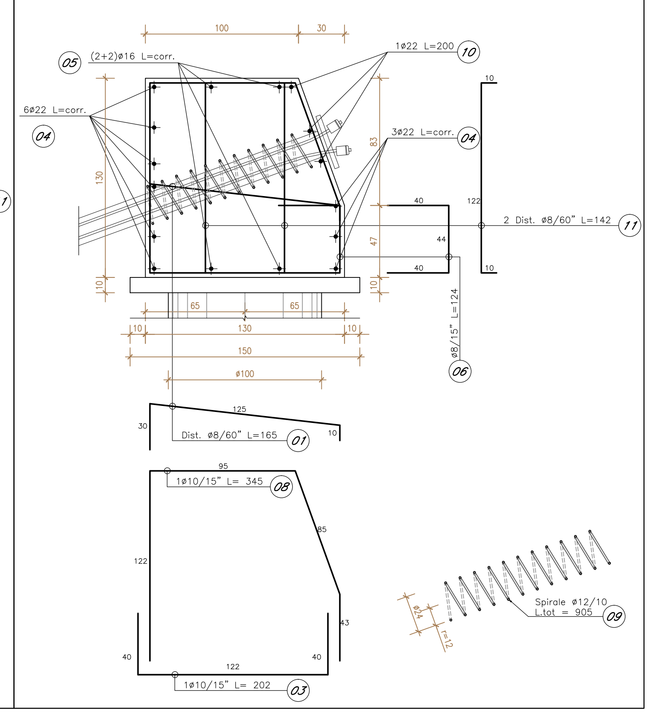

NOTA:

– Per il sollevamento della gabbia di armatura in fase di getto del cls, si dovrà prevedere idoneo sistema di sollevamento e di aggancio saldato alla gabbia stessa, in grado di garantire la stabilità della stessa durante tutte le fasi dal sollevamento fino all'indurimento del cls.

CORDOLO DI BASE scala 1:20

CARPENTERIA ARMATURA

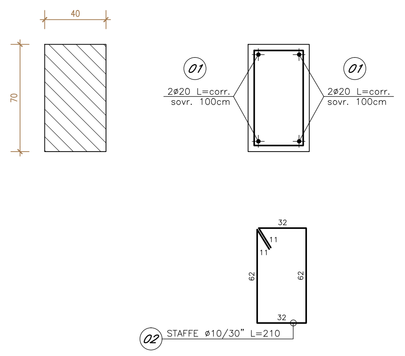

ANAS S.p.A.
DIREZIONE REGIONALE PER LA SICILIA

PA17/08
Affidamento a Contraente Generale dei "Lavori di ammodernamento del tratto Palermo - Lercara Friddi, lotto funzionale dal km 14,4 (km. 0,0 del Lotto 2) compreso il tratto di raccordo della rotatoria Bolognetta, al km 48,0 (km. 33,6 del Lotto 2 - Svincolo Manganaro incluso) compresi raccordi con le attuali SS n.189 e SS n.121

Bolognetta S.c.p.a.

Contraente Generale: Ing. Pietro Pagilini — BOLOGNETTA S.c.p.a.

- PERIZIA DI VARIANTE N.1 -

Il Responsabile Ambientale: Dr. Claudio Lambora

Titolo elaborato:

MODIFICA TECNICA N. 53

OPERE DI SOSTEGNO - ASSE PRINCIPALE - Lotto 2b
OS91 - Paratie di pali dx dal km 32+145.837 al km 32+391.496
Carpenteria e armatura

Codice Unico Progetto (CUP) : F41B03000230001

Codice elaborato: PA17/08	OPERA	ARGOMENTO	DOC. E PROG.		FASE	REVISIONE
	P E	OS91P	N 0 0 4		5	0

CARTELLA:	FILE NAME:	NOTE:	PROT.	SCALA:
0 7	PEOS91PN004_50_4137.dwg	1=1	4 1 3 7	varie

REV.	DESCRIZIONE	DATA	REDATTO	VERIFICATO	APPROVATO
5					
4					
3					
2					
1					
0	PRIMA EMISSIONE	Novembre 2015	A.Cecchelli	S. Fortino	D. Tironi

A.T.I. Progettisti: Capogruppo: POLITECNICA INGEGNERIA E ARCHITETTURA — Viale Amendola, 6 - 50121 Firenze, tel 055/2001600 fax 0592344856, e-mail polit@politecnica.it
Mandante: ACS ingegneri — Via Catani,28/c - 59100 Prato, tel 0574.527864 fax 0574.568096, E-mail acs@acsingegneri.it

Il Progettista Responsabile: Ing. Marcello Mancone — ORDINE DEGLI INGEGNERI DELLA PROVINCIA DI PRATO — DOTT. ING. MARCELLO MANCONE N. 6723
Il Geologo: dott. Pietro Accolti Gil — ORDINE DEI GEOLOGI DELLA TOSCANA — DOTT. GEOL. PIETRO ACCOLTI GIL N. 75
Il Coordinatore per la Sicurezza in fase di esecuzione: Ing. Francesco Cocciante — Il Coordinatore per la Sicurezza in fase di Esecuzione Ing. Francesco Cocciante
Il Direttore dei Lavori: Ing. Sandro Favero — Il Direttore dei Lavori Ing. Sandro Favero

ANAS S.p.A.

DATA:	PROTOCOLLO:	VISTO: IL RESPONSABILE DEL PROCEDIMENTO
CODICE PROGETTO	L O 4 1 0 C E 1 1 0 1	Dott. Ing. Ettore de Cestron de la Grennelais