PALO L=8.0/14.0m scala 1:50
CARPENTERIA

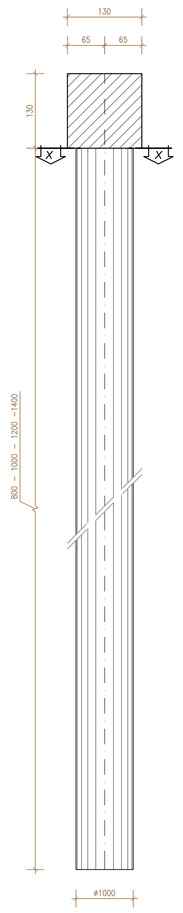

SEZIONE X-X scale 1:10

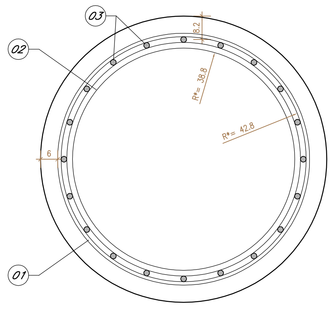

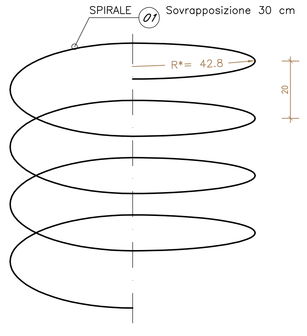

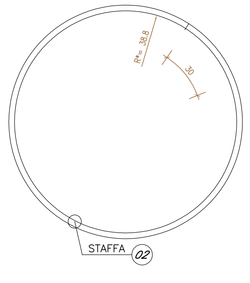

NOTA:

R* = raggio interno

PALO L=14.0m scale 1:50
ARMATURA

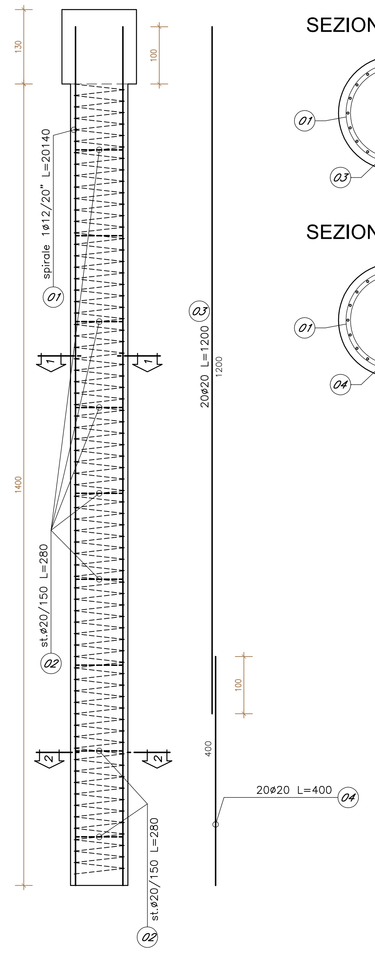

SEZIONE 1-1 scale 1:25

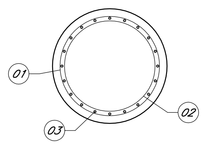

SEZIONE 2-2 scale 1:25

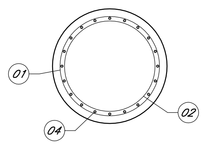

PALO L=12.0m scale 1:50
ARMATURA

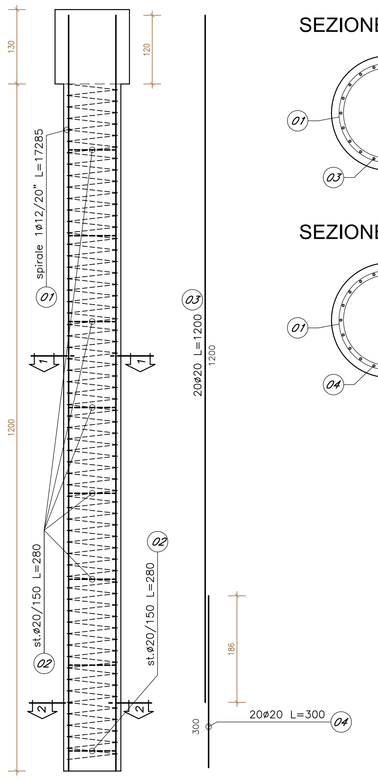

SEZIONE 1-1 scale 1:25

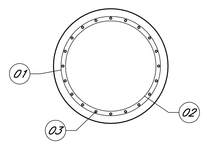

SEZIONE 2-2 scale 1:25

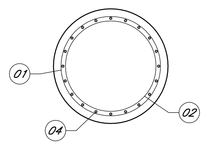

PALO L=10.0m scale 1:50
ARMATURA

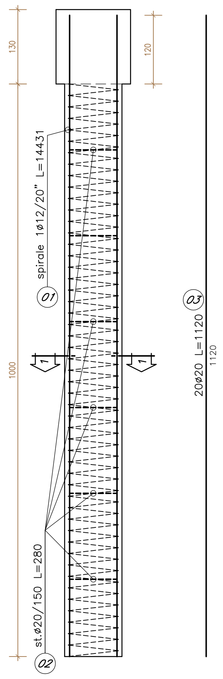

SEZIONE 1-1 scale 1:25

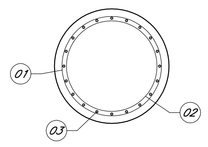

PALO L=8.0m scale 1:50
ARMATURA

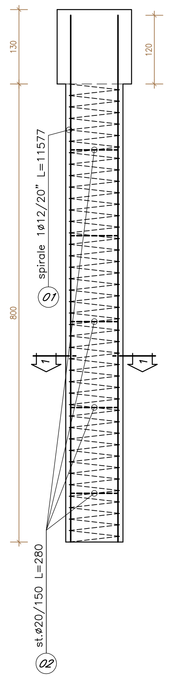

SEZIONE 1-1 scale 1:25

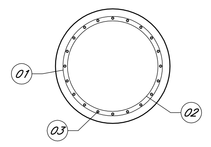

TABELLA MATERIALI PARATIA DI PALI E MICROPALI

		cl. Resistenza	cl. Consistenza	cl. Esposizione	ø max aggregato (mm)
CALCESTRUZZI conformi alle norme UNI EN 206-1, uni 11104 e d. Lin. 14/01/2008	GETTI DI PULIZIA	C12/15	S4	–	32
	PALI FONDAZIONE E PARATIE	C30/37	S4	XA1	32
	TRAVE DI CORONAMENTO E CORDOLO DI BASE	C25/30	S4	XC2	32
	VELETTA	C25/30	S4	XC2	25
	LASTRE PREF.	C32/40	S4	XC4	25

COPRIFERRI
Pali di fondazione 6.0 cm
Trave di coronamento 4.0 cm
Cordolo di base 4.0 cm

ACCIAIO
Acciaio in barre per getti c.a.: B450 C
Piastrame e travi di collegamento tiranti: S275
armature tubolari micropali S355 H

MICROPALI
Miscela di iniezione:
densità >= 1.85 t/mc
cemento tipo III, IV, V
rapporto acqua/cemento <= 0.5
resistenza a compressione: C25/30

TIRANTI
Dovranno essere impiegati tiranti definitivi a doppia protezione, rispondenti alle seguenti caratteristiche:

Trefoli: acciaio armonico: sezione nominale mmq 139
fptk >= 1860 MPa
fp(1)k >= 1670 MPa
Condotti di iniezione:
diametro minimo >= 16 mm
pressione di scoppio:
>= 1.0 MPa (per iniezione a bassa pressione)
>= 7.5 MPa (per iniezione ad alta pressione)
Miscela di iniezione:
densità >= 1.85 t/mc
cemento tipo III, IV, V
rapporto acqua/cemento <= 0.5
resistenza a compressione:
>= 20 MPa dopo 3 gg
>= 37 MPa a 28 gg (C30/37)

DRENI
Tubi in PVC microfessurato rivestito in telo geotessile
peso geotessile >= 300 g/mq
spessore geotessile >= 5 mm
diametro esterno tubo 88.9 mm x 5mm
preforo ø 125 mm lunghezza minima >= 5 m

CARPENTERIA E ARMATURA TRAVE DI CORONAMENTO
SEZIONE CORRENTE scala 1:20

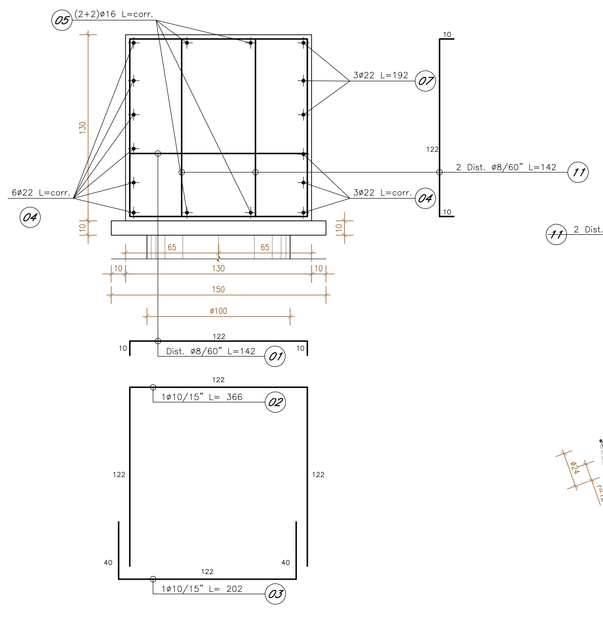

CARPENTERIA E ARMATURA TRAVE DI CORONAMENTO
SEZIONE L=40cm IN CORRISPONDENZA DEI TIRANTI scala 1:20

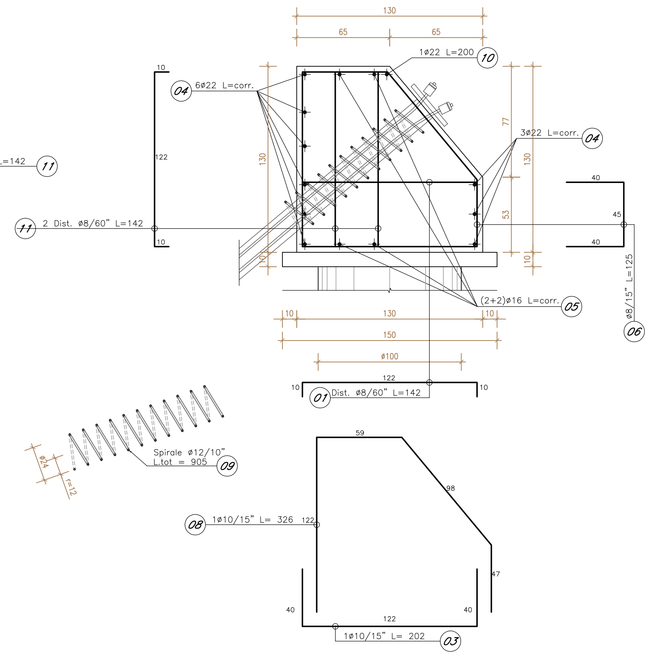

CORDOLO DI BASE scala 1:20

CARPENTERIA

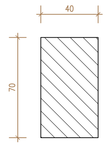

ARMATURA

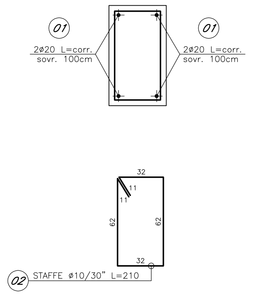

NOTA:

– Per il sollevamento della gabbia di armatura in fase di getto dei cls, si dovrà prevedere idoneo sistema di sollevamento e di agganciо saldato alla gabbia stessa, in grado di garantire la stabilità della stessa durante tutte le fasi dal sollevamento fino all'indurimento del cls.

ANAS S.p.A.
DIREZIONE REGIONALE PER LA SICILIA

PA17/08
Affidamento a Contraente Generale del "Lavori di ammodernamento del tratto Palermo - Lercara Friddi, lotto funzionale dal km 14,4 (km. 0,0 del Lotto 2) compreso il tratto di raccordo della rotatoria Bolognetta, al km 48,0 (km. 33,6 del Lotto 2 - Svincolo Manganaro incluso) compresi i raccordi con le attuali SS n.189 e SS n.121

Bolognetta S.c.p.a.

Contraente Generale: Ing. Pierfrancesco Pagani
Il Responsabile Ambientale: Ing. Claudio Lanzara

- PERIZIA DI VARIANTE N.1 -

Titolo elaborato:

MODIFICA TECNICA N. 38

OPERE DI SOSTEGNO - ASSE PRINCIPALE - Lotto 2b - Asse destro
OS43P - Paratie di pali dx dal km 30+037.38 al km 30130.93
Carpenteria e armatura

Codice Unico Progetto (CUP) : F41B03000230001

Codice elaborato: PA17/08	OPERA	ARGOMENTO	DOC. E PROG.	FASE	REVISIONE
	P E	OS43P	N 0 0 3	5	0

CARTELLA:	FILE NAME:	NOTE:	PROT.	SCALA:
0 7	PEOS43PN003_50_4137.dwg	1=1	4 1 3 7	varie

REV.	DESCRIZIONE	DATA	REDATTO	VERIFICATO	APPROVATO
5					
4					
3					
2					
1					
0	PRIMA EMISSIONE	Novembre 2015	A.Cecchelli	S. Fortino	D. Tironi

A.T.I. Progettisti: Capogruppo: POLITECNICA INGEGNERIA ARCHITETTURA, Viale Amendola, 6 - 50121 Firenze, tel 055/2001660 fax 055/2344656, e-mail pol@politecnica.it
Mandante: ACS ingegneri, Via Cabel,281b – 59100 Prato, tel 0574.527864 fax 0574.568066, E-mail acs@acsingegneri.it

Il Progettista Responsabile: Ing. Marcello Mancone — ORDINE DEGLI INGEGNERI DELLA PROVINCIA DI FIRENZE, DOTT. ING. MARCELLO MANCONE N. 6723
Il Geologo: dott. Pietro Accoli Gil — ORDINE DEI GEOLOGI DELLA SICILIA, DOTT. GEOL. PIETRO ACCOLI GIL N. 128
Il Coordinatore per la Sicurezza in fase di esecuzione: Ing. Francesco Cocciante — Il Coordinatore per la sicurezza in fase di Esecuzione Ing. Francesco Cocciante
Il Direttore dei Lavori: Ing. Sandro Favero — Il Direttore dei Lavori Ing. Sandro Favero

ANAS S.p.A.
DATA: PROTOCOLLO:
VISTO: IL RESPONSABILE DEL PROCEDIMENTO
Dott. Ing. Ettore de Cesbron de la Grennelais
CODICE PROGETTO L O 4 1 0 C E 1 1 0 1