CARPENTERIA POZZETTO

PIANTA - SCALA 1:50

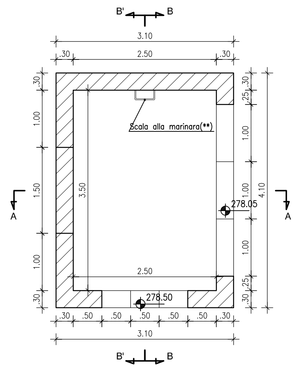

SEZIONE A-A - SCALA 1:50

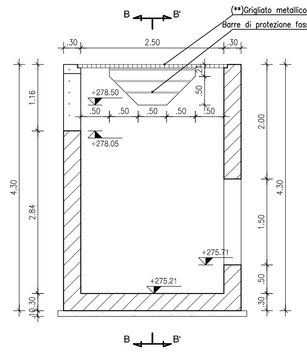

SEZIONE B-B - SCALA 1:50

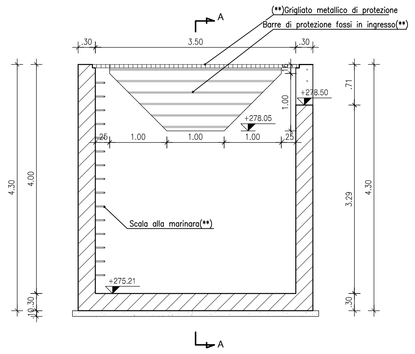

SEZIONE B'-B' - SCALA 1:50

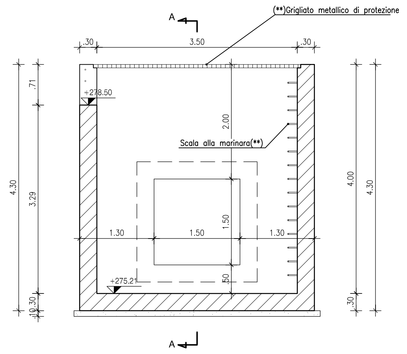

ARMATURE POZZETTO

PIANTA - SCALA 1:50

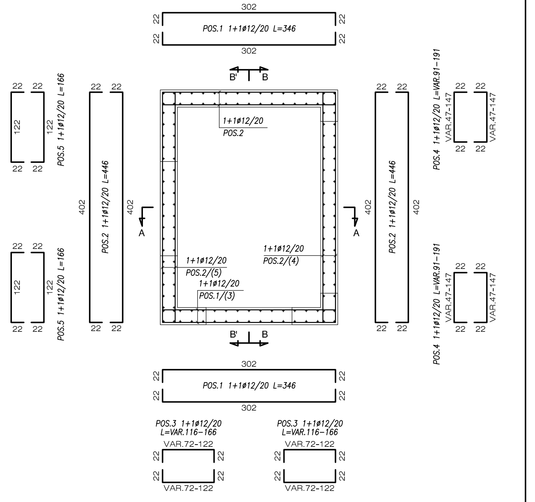

SEZIONE A-A - SCALA 1:50

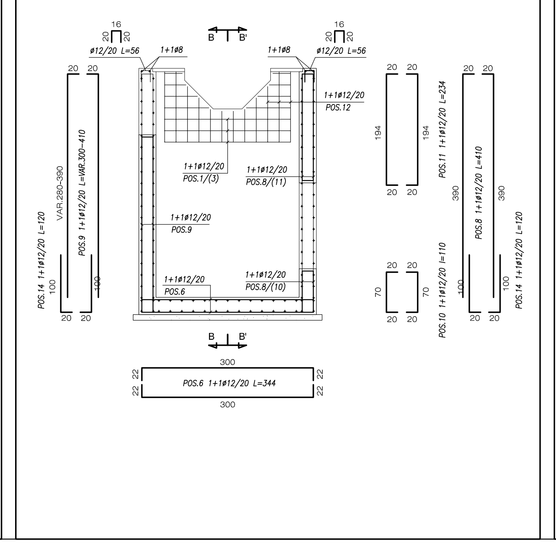

SEZIONE B-B - SCALA 1:50

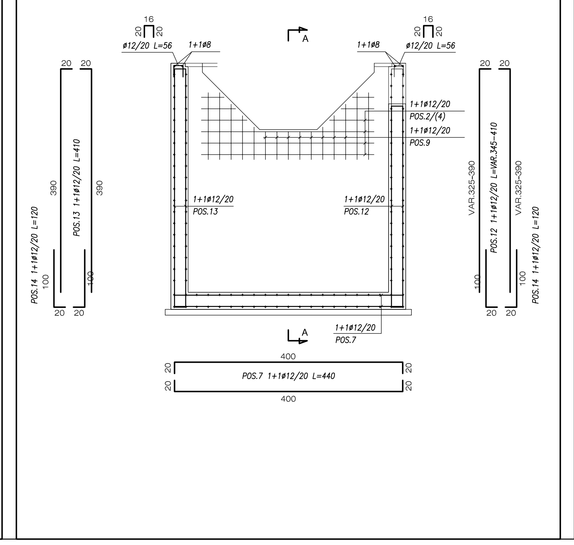

SEZIONE B'-B' - SCALA 1:50

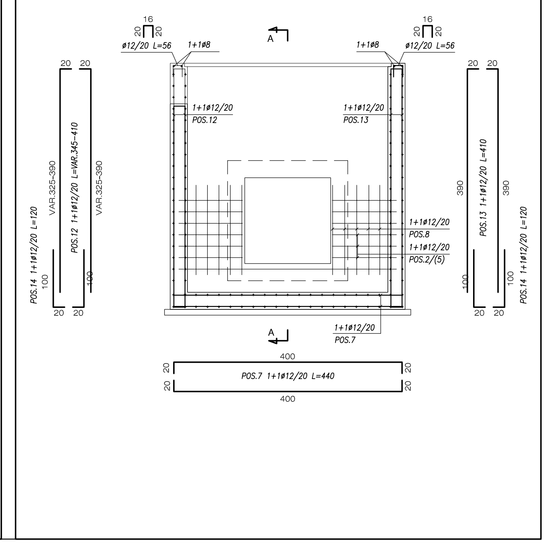

CARPENTERIA SCATOLARE

PIANTA - SCALA 1:50

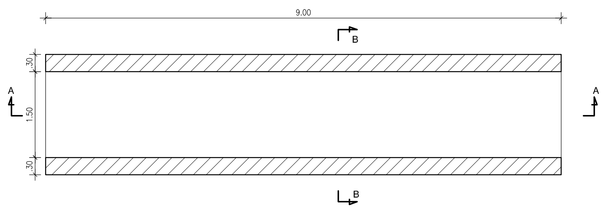

SEZIONE A-A - SCALA 1:50

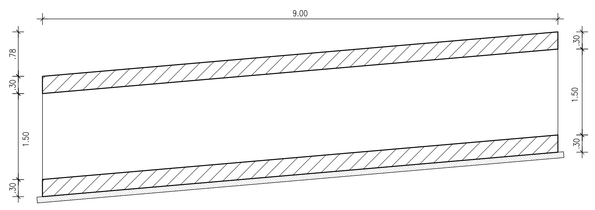

SEZIONE B-B - SCALA 1:50

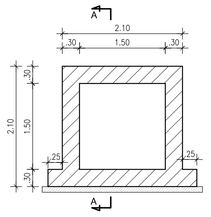

ARMATURE SCATOLARE

PIANTA - SCALA 1:50

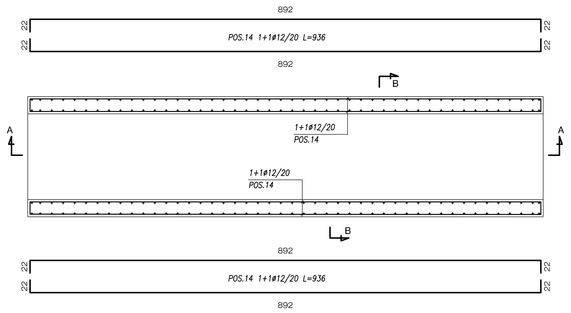

SEZIONE A-A - SCALA 1:50

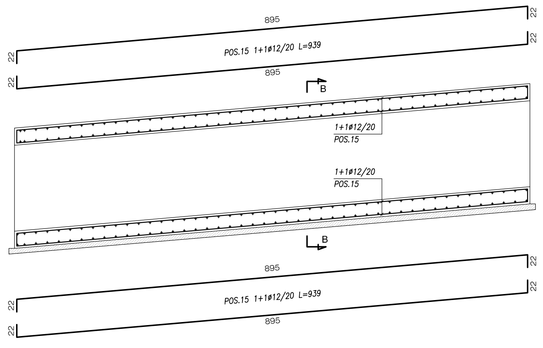

SEZIONE B-B - SCALA 1:50

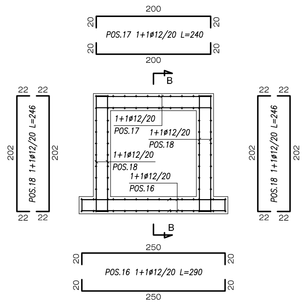

TABELLA MATERIALI TOMBINI E OPERE IDRAULICHE

		cl. Resistenza	cl. Consistenza	cl. Esposizione	# max aggregato (mm)
CALCESTRUZZI conformi alle norme UNI EN 206-1, ed 11104 e ed 6mi. 14/01/2008	GETTI DI PULIZIA	C12/15	S4	–	32
	POZZETTI E MANUFATTI IN C.A. IN OPERA	C30/37	S4	XA1	32
	ZANELLE E CORDOLI IN C.A.V.	C25/30	S4	XC2	25
	RINFESTIMENTO FOSSO	C28/35	S4	XC2	25
ACCIAIO IN BARRE PER GETTI	ARMATURE	B450C	Controllo entro 30 gg. dalla data di consegna in cantiere per ciascun lotto di spedizione – approvazione sulle scelte dei diametri della D. L.		

	COPRIFERRI	CONVENZIONI
	Parti interrate e fuori terra 4.0 cm	– MISURAZIONE DEL COPRIFERRO NETTO; – LA LUNGHEZZA DELLE PARTI DI BARRE (ESPRESSA IN cm) E' "FUORI TUTTO" NORME ISO/DIN 4040;
	MURI E SETTI	PLATEE DI FONDAZIONE E SOLETTE
FERRI DISTANZIATORI PER OPERE IN C.A.	10ø; 10ø; variabile; MIN 9ø6/mq	40 cm; 40 cm; MIN 3ø12/mq

COLLETTORI IN P.E.A.D.	Tubazioni per condotte di scarico civile–industriale, con classe di rigidità SN8, misurata secondo EN ISO 9969, (pari a 8 kN/m2), conformi al progetto di norma UNI–EN 13476–3, prodotte con granule P.P. , realizzate a doppia parete costruita, corrugate esternamente e liscie internamente tipo B.
TUBAZIONI PER TOMBINI TIPO "ARMCO"	Acciaio S235 JR conforme alla ENI UNI 10025. Il rivestimento di zinco deve essere a bagno caldo secondo EN ISO 146. I bulloni di giunzione delle piastre: classe8.8. Le tubazioni dovranno avere idonea spessore ed essere posate, in modo da garantire la resistenza nei confronti dei carichi stradali di 1ª categoria.
TUBAZIONI in c.a. prefabbricato per tombini circolari	In c.a. vibrato prodotti secondo le norme DIN 4035–UNI EN 1916:04 (CE). Le tubazioni dovranno avere idonea spessore ed armatura, in modo da garantire la resistenza nei confronti dei carichi stradali di 1ª categoria, con ricoprimenti minimi di 50 cm rispetto al cielo del tubo. Ove il ricoprimento risultasse inferiore si provvederà a predisporre apposita calotta protettiva in c.a. secondo quanto indicato negli elaborati dei singoli tombini.
GABBIONATE E MATERASSI TIPO RENO	Costituiti da rete metallica a doppia torsione con maglia esagonale in accordo con le UNI–EN 10223–3, tessuta con trafilato di ferro, conforme alle UNI–EN 10223–3 per le caratteristiche meccaniche e UNI–EN 10218 per le tolleranze sui diametri e conforme alla circolare del CONS. SUP. LL.PP.N° del 27/08/1962 vigente in materia. – Diametro filo zincato = 2,7 mm– Gabbioni 2.2 mm– Materassi – Normativa di riferimento = UNI–EN 10223–3 – Maglia = 10x8 cm – Gabbioni e 6x8 cm – Materassi – Materiale di riempimento = 1,5/2 D (dimensione della maglia della rete)
CHIUSINI E CADITOIE	Chiusini, griglie e controtelai per pozzetti in ghisa sferoidale secondo UNI EN 124/1995–Classe C250
GRIGLIATI	In acciaio lavorato tipo S235 (ex 360); zincato a caldo e verniciati con due mani di colore di Classe 1, carico di progetto relativo alla falla compatta di valore 600kg/mq, in conformità alla norma UNI 11002–1
GEOTESSUTI	Geotessuto anticontaminante, resistenza a trazione non inferiore a 18kN/m

QUADRO DI UNIONE - Scala 1:100.000

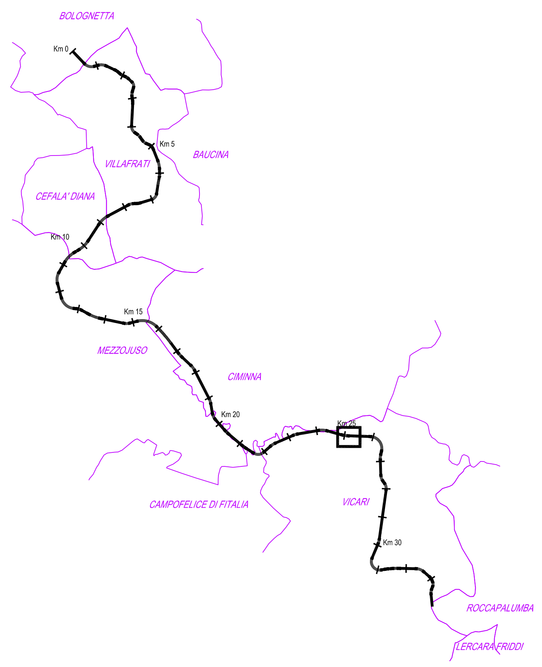

(**) - Per i particolari si veda l'elaborato tipologico PETPN001_31_4137 "Particolari costruttivi"

ANAS S.p.A.
DIREZIONE REGIONALE PER LA SICILIA

PA17/08
Affidamento a Contraente Generale dei "Lavori di ammodernamento del tratto Palermo - Lercara Friddi, lotto funzionale dal km 14.4 (km. 0,0 del Lotto 2) compreso il tratto di raccordo della rotatoria Bolognetta, al km 48,0 (km. 33,6 del Lotto 2 - Svincolo Manganaro incluso) compresi i raccordi con le attuali SS n.189 e SS n.121

Bolognetta S.c.p.a.

Contraente Generale: Ing. Pierfrancesco Pagini — Bolognetta S.c.p.a.

- PERIZIA DI VARIANTE N.1 -

Il Responsabile Ambientale: Ing. Claudio Lamberti

Titolo elaborato:

MODIFICA TECNICA N. 93
OPERE D'ARTE - TOMBINI IDRAULICI - ASSE PRINCIPALE
Tombino TP51 - Esistente da adeguare
Tav.2 - Carpenterie e armature

Codice Unico Progetto (CUP) : F41B03000230001

Codice elaborato: PA17/08	OPERA	ARGOMENTO	DOC. E PROG.	FASE	REVISIONE
	P E	TP51	N 0 0 2	5	0

CARTELLA:	FILE NAME:	NOTE:	PROT.	SCALA:
0 7	PETPT51N002_50_4137.dwg	1=1	4 1 3 7	VARIE

REV.	DESCRIZIONE	DATA	REDATTO	VERIFICATO	APPROVATO
5					
4					
3					
2					
1					
0	PRIMA EMISSIONE	Novembre 2015	V. Arlini	S. Fortino	D. Tironi

A.T.I. Progettisti: Capogruppo: POLITECNICA INGEGNERIA E ARCHITETTURA — Viale Amendola, 6 - 50121 Firenze — tel.055/2001680 fax 055/2344856 — e-mail polit@politecnica.it

Mandante: ACS ingegneri — Via Galvani,28/b - 59100 Prato — tel.0574.527864 fax 0574.568066 — E-mail acs@acsingegneri.it

Il Progettista Responsabile Ing. Marcello Mancone — ORDINE DEGLI INGEGNERI DELLA PROVINCIA DI FIRENZE — DOTT. ING. MARCELLO MANCONE N. 5723

Il Geologo dott. Pietro Accolti Gil — ORDINE DEI GEOLOGI DELLA TOSCANA — DOTT. PIETRO ACCOLTI GIL N° 728

Il Coordinatore per la Sicurezza In fase di esecuzione: Ing. Francesco Cocciante — Il Coordinatore per la sicurezza in fase di Esecuzione Ing. Francesco Cocciante

Il Direttore dei Lavori: Ing. Sandro Favero — Il Direttore dei Lavori Ing. Sandro Favero

ANAS S.p.A.

DATA:	PROTOCOLLO:	VISTO: IL RESPONSABILE DEL PROCEDIMENTO
CODICE PROGETTO	L O 4 1 0 C E 1 1 0 1	Dott. Ing. Ettore de Cesbron de la Grennelais