STRALCIO PLANIMETRICO TOMBINO TP61 Progr. km 29+801,28 (direzione Agrigento) Progr. km 29+818,64 (direzione Palermo) scala 1:100

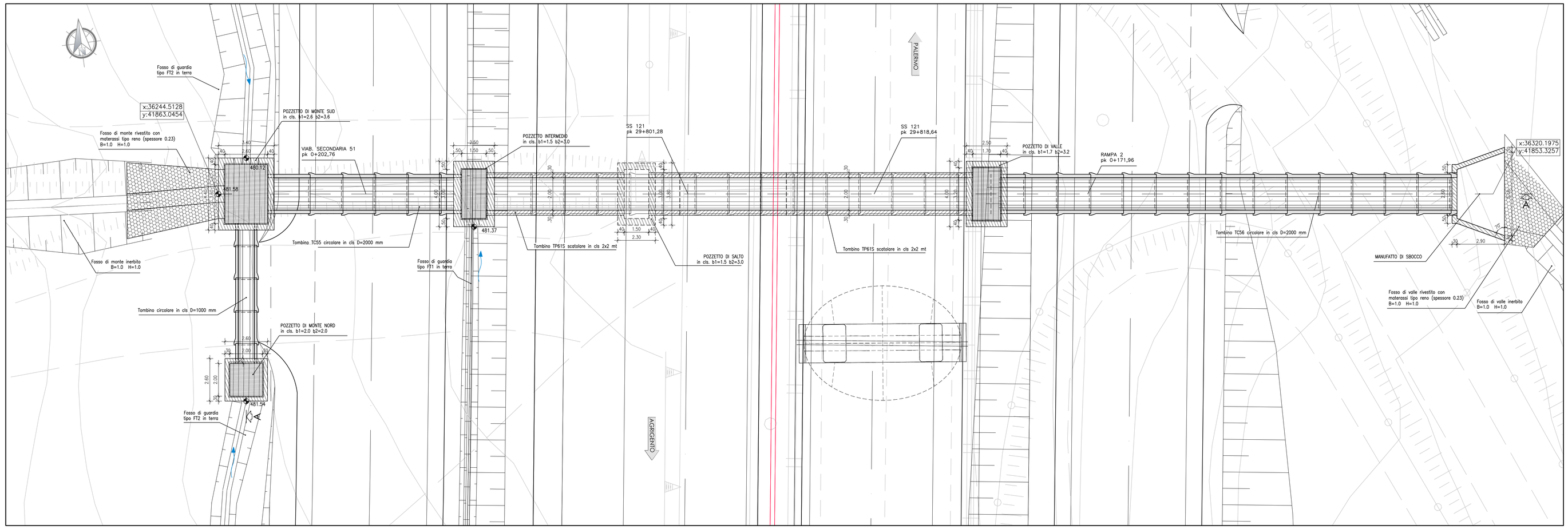

SEZIONE LONGITUDINALE A-A TOMBINO TP61 Progr. km 29+801,28 (direzione Agrigento) Progr. km 29+818,64 (direzione Palermo) scala 1:100

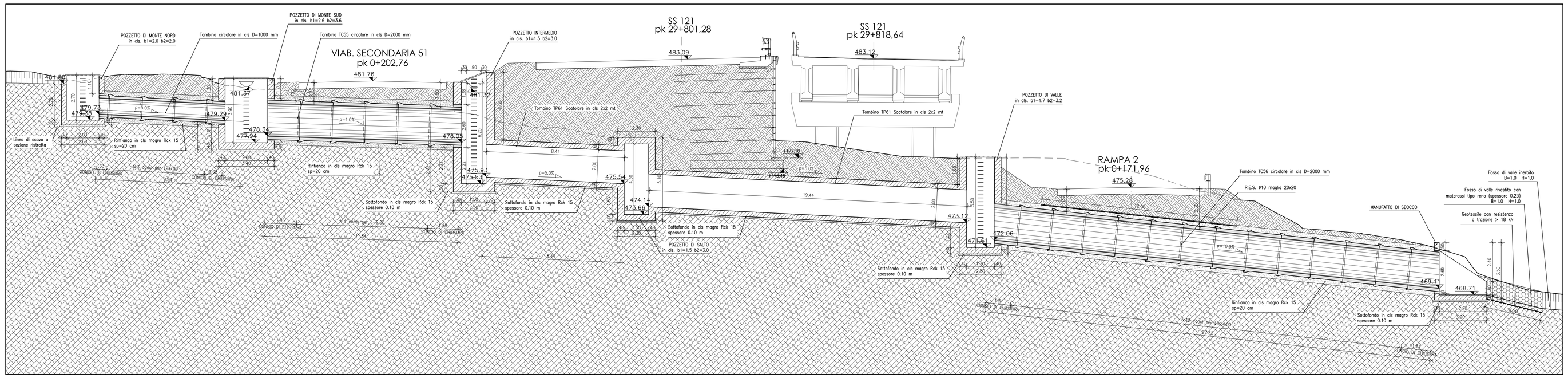

SEZIONE TRASVERSALE
tipo tombino cls a sezione quadrata
per tratti sottostrada e con ricoprimento >1.5m
scala 1:50

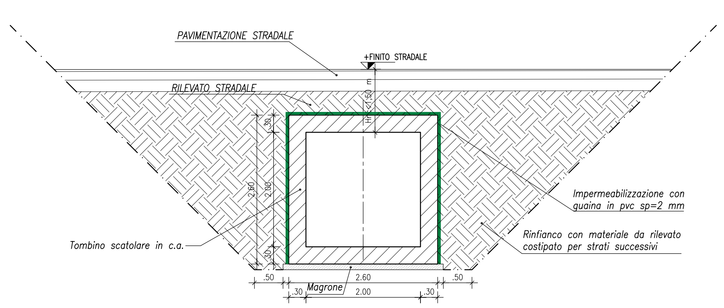

SEZIONE TRASVERSALE
tombino circolare prefabbricato in cls
scala 1:50

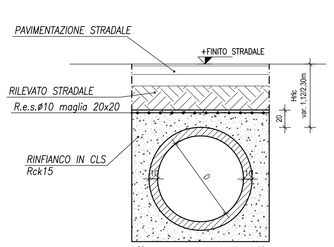

NOTA:
La rete elettrosaldata è prevista nei soli tratti indicati all'interno della sezione longitudinale

TABELLA MATERIALI TOMBINI E OPERE IDRAULICHE

		cl. Resistenza	cl. Consistenza	cl. Esposizione	ø max aggregato (mm)
CALCESTRUZZI conformi alle norme UNI EN 206-1, art 11104 e al D.m. 14/01/2008	GETTI DI PULIZIA	C12/15	S4	–	32
	POZZETTI E MANUFATTI IN C.A. IN OPERA, ZANELLE E CORDOLI IN C.A.V.	C30/37	S4	XA1	32
		C25/30	S4	XC2	25
	RIVESTIMENTO FOSSI	C28/35	S4	XC2	25
ACCIAIO IN BARRE PER GETTI	ARMATURE	B450C	Controllo entro 30 gg. dalla data di consegna in cantiere per ciascun lotto di spedizione – approvazione sulle scelte dei diametri della D. L.		

COPRIFERRI

Parti interrate e fuori terra 4.0 cm

CONVENZIONI

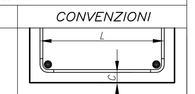

– MISURAZIONE DEL COPRIFERRO NETTO;
– LA LUNGHEZZA DELLE PARTI DI BARRE (ESPRESSA IN cm) E' "FUORI TUTTO" NORME ISO/DIN 4046)

	MURI E SETTI	PLATEE DI FONDAZIONE E SOLETTE
FERRI DISTANZIATORI PER OPERE IN C.A.	10ø 10ø 40 variabile MIN 9Ø6/mq	40 cm 40 cm vor 40 cm MIN 3Ø12/mq

COLLETTORI IN P.E.A.D.	Tubazioni per condotte di scarico civile-industriale, con classe di rigidità SN8, misurata secondo EN ISO 9969, (pari a 8 kN/m2), conformi al progetto di norma UNI-EN 13476-3, prodotte con granule P.R., realizzate a doppia parete costruna, corrugate esteriormente e liscie internamente tipo B.
TUBAZIONI PER TOMBINI TIPO "ARMCO"	Acciaio S235 JR conforme alla ENI UNI 10025, il rivestimento di zinco deve essere a bagno caldo secondo EN ISO 146. I bulloni di giunzione delle piastre: classe8.8. Le tubazioni dovranno avere idoneo spessore ed essere posate, in modo da garantire la resistenza nei confronti dei carichi stradali di 1° categoria.
TUBAZIONI in c.a. prefabbricato per tombini circolari	In c.a. vibrato prodotti secondo le norme DIN 4035–UNI EN 1916:04 (CE). Le tubazioni dovranno avere idoneo spessore ed armatura, in modo da garantire la resistenza nei confronti dei carichi stradali di 1° categoria, con ricoprimenti minimi di 50 cm rispetto al cielo del tubo. Ove il ricoprimento risultasse inferiore si provvederà a predisporre apposita calotta protettiva in c.a. secondo quanto indicato negli elaborati dei singoli tombini
GABBIONATE E MATERASSI TIPO RENO	Costituiti da rete metallica a doppia torsione con maglia esagonale in accordo con le UNI–EN 10223–3, tessuta con trafilato di ferro, conforme alle UNI–EN 10223–3 per le caratteristiche meccaniche e UNI–EN 10218 per le tolleranze sui diametri e conforme alla circolare del CONS. SUP. LL.PP.N° del 27/08/1962 vigente in materia. – Diametro filo zincato = 2.7 mm– Gabbioni 2.2 mm– Materassi – Normativa di riferimento = UNI–EN 10223–3 – Maglia = 10x8 cm – Gabbioni e 6x8 cm – Materassi – Materiale di riempimento = 1.5/2 ø (dimensione della maglia della rete)
CHIUSINI E CADITOIE	Chiusini, griglie e controtelai per pozzetti in ghisa sferoidale secondo UNI EN 124/1994–Classe C250
GRIGLIATI	In acciaio lavorato tipo S235 (ex 360), zincato a caldo e verniciati con due mani di colore di Classe 1, carico di progetto relativo alla fala compatta di valore 600kg/mq. in conformità alla norma UNI 11002–1
GEOTESSUTI	Geotessuto anticontaminante, resistenza a trazione non inferiore a 18kN/m

QUADRO DI UNIONE - Scala 1:100.000

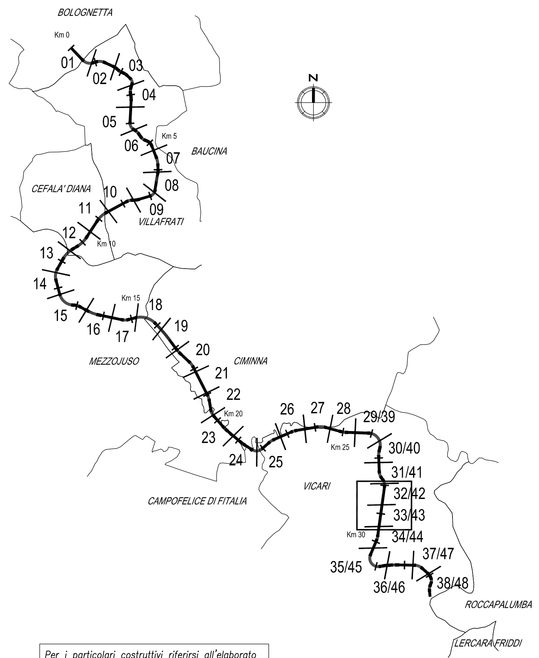

Per i particolari costruttivi riferirsi all'elaborato PE TP0 N001 31 4137 – Particolari costruttivi.

ANAS S.p.A.
DIREZIONE REGIONALE PER LA SICILIA

PA17/08
Affidamento a Contraente Generale dei "Lavori di ammodernamento del tratto Palermo - Lercara Friddi, lotto funzionale dal km 14,4 (km. 0,0 del Lotto 2) compreso il tratto di raccordo della rotatoria Bolognetta, al km 48,0 (km. 33,6 del Lotto 2 - Svincolo Manganaro incluso) compresi i raccordi con le attuali SS n.189 e SS n.121

Bolognetta S.c.p.a.

Contraente Generale: Ing. Pierantonio Pugliesi
Il Responsabile Ambientale: Ing. Claudio Lamboni

- PERIZIA DI VARIANTE N.1 -

Titolo elaborato:

MODIFICA TECNICA N. 79

OPERE D'ARTE
TOMBINI - ASSE PRINCIPALE
Tombino TP61- Nuova realizzazione- Tav.1 Pianta e sezioni

Codice Unico Progetto (CUP): F41B03000230001

Codice elaborato:	OPERA	ARGOMENTO	DOC. E PROG.	FASE	REVISIONE
PA17/08	P E	TP61	N 0 0 1	5	0

CARTELLA:	FILE NAME:	NOTE:	PROT.	SCALA:
0 7	PETPR1N001_S0_4137.DWG	1=1	4 1 3 7	VARIE

REV.	DESCRIZIONE	DATA	REDATTO	VERIFICATO	APPROVATO
5					
4					
3					
2					
1					
0	PRIMA EMISSIONE	Novembre 2015	A.Cecchelli	S. Fortino	D. Tinini

A.T.I. Progettisti: Capogruppo: POLITECNICA INGEGNERIA E ARCHITETTURA – Viale Amendola, 6 - 50121 Firenze – tel 055/2001660 fax 055/2344856 – e-mail pol@politecnica.it

Mandante: ACS ingegneri – Via Cairoli,26/c - 59100 Prato – tel 0574.527864 fax 0574.568066 – E-mail acs@acsingegneri.it

Il Progettista Responsabile: Ing. Marcello Manzione – ORDINE DEGLI INGEGNERI DELLA PROVINCIA DI FIRENZE – DOTT. ING. MARCELLO MANZIONE N. 5723

Il Geologo: dott. Pietro Adcotti Gil – ORDINE DEI GEOLOGI DELLA TOSCANA – DOTT. GEOL. PIETRO ADCOTTI GIL N. 720

Il Coordinatore per la Sicurezza in fase di esecuzione: Ing. Francesco Cocciante

Il Direttore dei Lavori: Ing. Sandro Favero

ANAS S.p.A.
DATA: PROTOCOLLO: VISTO: IL RESPONSABILE DEL PROCEDIMENTO
CODICE PROGETTO: L0410CE1101 – Dott. Ing. Ettore de Cesbron de la Grennelais