CARPENTERIA MANUFATTO DI SBOCCO

PIANTA - SCALA 1:50

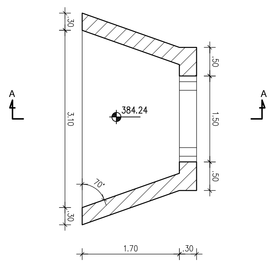

SEZIONE A-A - SCALA 1:50

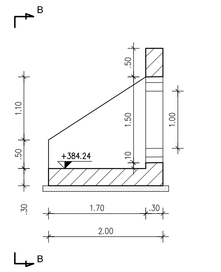

VISTA B-B - SCALA 1:50

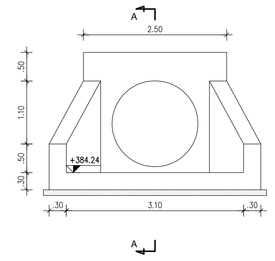

ARMATURA MANUFATTO DI SBOCC

PIANTA - scala 1:50

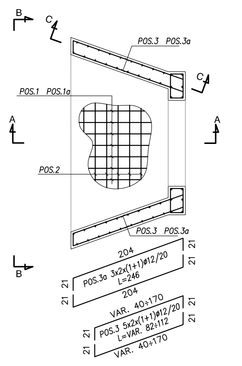

SEZIONE A-A - scala 1:50

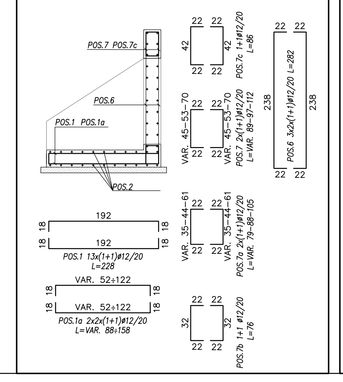

VISTA B-B - scala 1:50

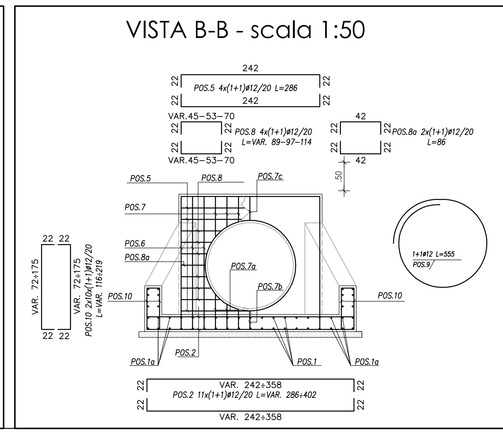

SEZIONE C-C - scala 1:50

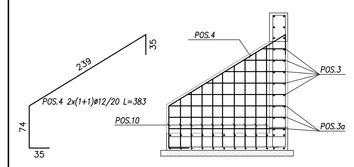

TABELLA MATERIALI TOMBINI E OPERE IDRAULICHE

		cl. Resistenza	cl. Consistenza	cl. Esposizione	# max aggregato (mm)
CALCESTRUZZI conformi alle norme UNI EN 206-1 ed 11104 e al dm. 14/01/2008	GETTI DI PULIZIA	C12/15	S4	–	32
	POZZETTI E MANUFATTI IN C.A. IN OPERA	C30/37	S4	XA1	32
	ZANELLE E CORDOLI IN C.A.V.	C25/30	S4	XC2	25
	RIVESTIMENTO FOSSI	C28/35	S4	XC2	25
ACCIAIO IN BARRE PER GETTI	ARMATURE	B450C	Controllo entro 30 gg. dalla data di consegna in cantiere per ciascun lotto di spedizione – approvazione sulle scelte dei diametri della D. L.		

COPRIFERRI

Parti interrate e fuori terra 4.0 cm

CONVENZIONI

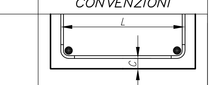

– MISURAZIONE DEL COPRIFERRO NETTO;
– LA LUNGHEZZA DELLE PARTI DI BARRE (ESPRESSA IN cm) E' "FUORI TUTTO" NORME ISO/DIN 4066)

	MURI E SETTI	PLATEE DI FONDAZIONE E SOLETTE
FERRI DISTANZIATORI PER OPERE IN C.A.	MIN 9#6/lmq	MIN 3#12/lmq
COLLETTORI IN P.E.A.D.	Tubazioni per condotte di scarico civile–industriale, con classe di rigidità SN8, misurata secondo EN ISO 9969, (pari a 8 kN/m2), conformi al progetto di norma UNI–EN 13476–3, prodotte con granule P.P., realizzate a doppia parete costruite, corrugate esteriormente e liscie internamente tipo B.	
TUBAZIONI PER TOMBINI TIPO "ARMCO"	Acciaio S235 JR conforme alla EN UNI 10025. Il rivestimento di zinco deve essere a bagno caldo secondo EN ISO 146. I bulloni di giunzione delle piastre: classe8.8. Le tubazioni dovranno avere idoneo spessore ed essere posate, in modo da garantire la resistenza nei confronti dei carichi stradali di 1° categoria.	
TUBAZIONI in c.a. prefabbricato per tombini circolari	In c.a. vibrato prodotti secondo le norme DIN 4035–UNI EN 1916:04 (CE). Le tubazioni dovranno avere idoneo spessore ed armatura, in modo da garantire la resistenza nei confronti dei carichi stradali di 1° categoria, con ricoprimenti minimi di 50 cm rispetto al cielo del tubo. Ove il ricoprimento risultasse inferiore si provvederà a predisporre apposito calotto protettiva in c.a. secondo quanto indicato negli elaborati dei singoli tombini.	
GABBIONATE E MATERASSI TIPO RENO	Costituiti da rete metallica a doppia torsione con maglia esagonale in accordo con le UNI–EN 10223–3, trafilato con trattato di ferro, conforme alle UNI–EN 10223–3 per le caratteristiche meccaniche e UNI–EN 10218 per le tolleranze sui diametri e conforme alla circolare del CONS. SUP. LL.PP.N° del 27/08/1982 vigente in materia. – Diametro filo zincato = 2,7 mm– Gabbioni 2.2 mm– Materassi – Normativa di riferimento = UNI–EN 10223–3 – Maglia = 10x8 cm – Gabbioni e 6x8 cm – Materassi – Materiale di riempimento = 1,5/2 D (dimensione della maglia della rete)	
CHIUSINI E CADITOIE	Chiusini, griglie e controtelai per pozzetti in ghisa sferoidale secondo UNI EN 124/1995–Classe C250	
GRIGLIATI	In acciaio lavorato tipo S235 (ex 360), zincato a caldo e verniciati con due mani di colore di Classe 1, carico di progetto relativo alla fala compatta di valore 600kg/lmq. in conformità alla norma UNI 7102–1	
GEOTESSUTI	Geotessuto anticontaminante, resistenza a trazione non inferiore a 18kN/m	

CARPENTERIA POZZETTO DI MONTE

SEZIONE C-C SCALA 1:50

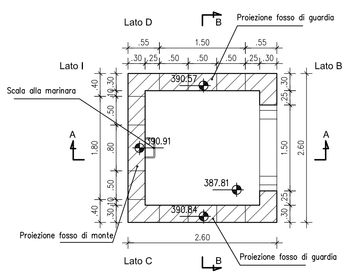

SEZIONE A-A - SCALA 1:50

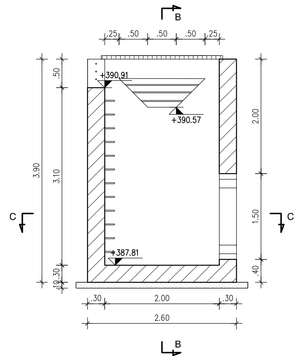

SEZIONE B-B - SCALA 1:50

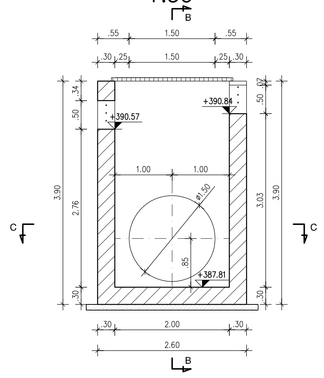

CARPENTERIA POZZETTO INTERMEDIO

SEZIONE C-C SCALA 1:50

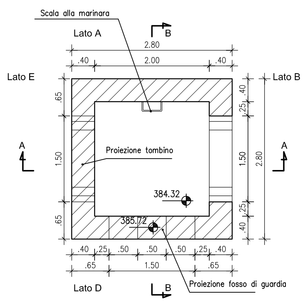

SEZIONE A-A - SCALA 1:50

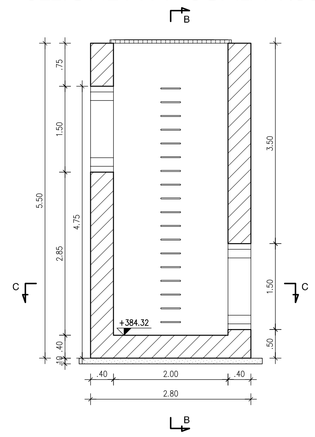

SEZIONE B-B - SCALA 1:50

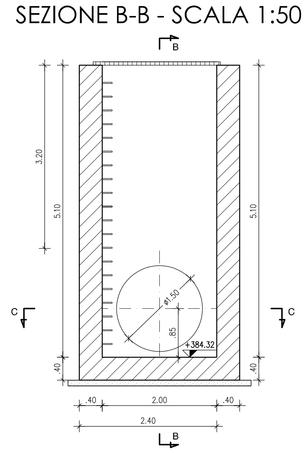

ARMATURA POZZETTO DI MONTE

SEZIONE TRASVERSALE SOLETTA DI FONDAZIONE SCALA 1:50

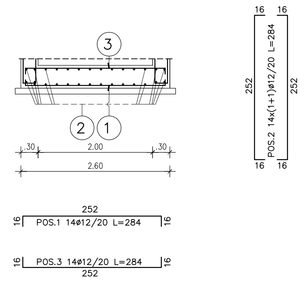

Lato B

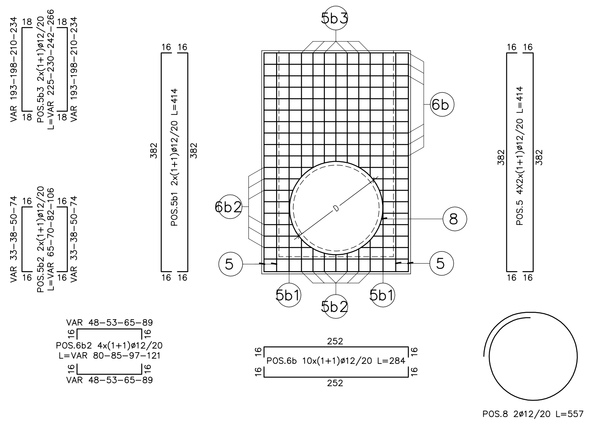

Lato C

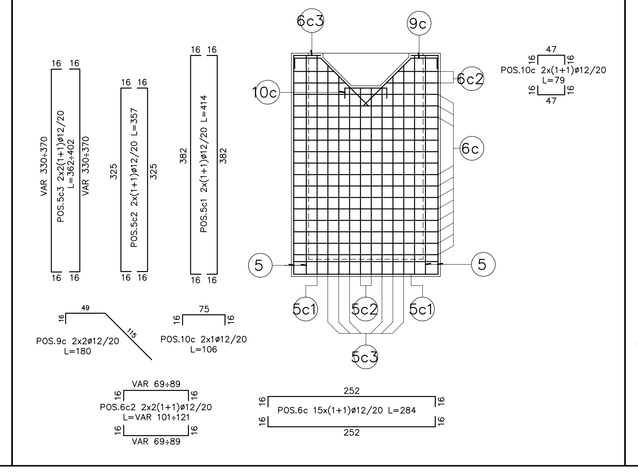

Lato D

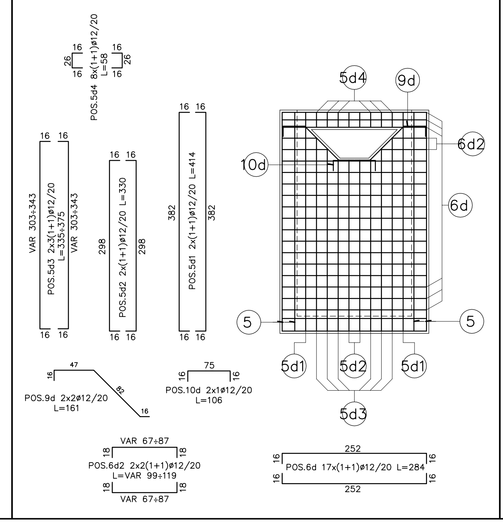

Lato H

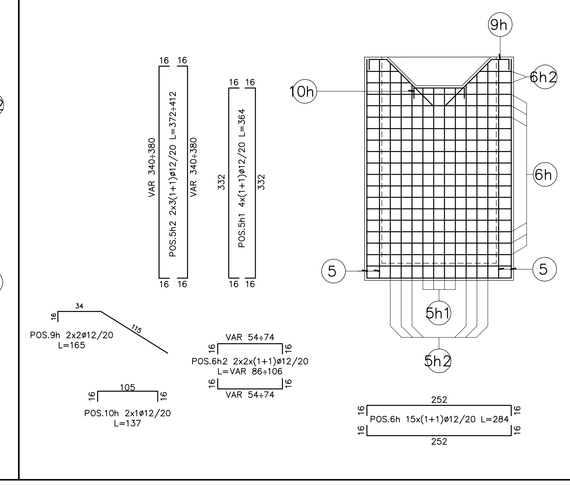

ARMATURA POZZETTO INTERMEDIO

SEZIONE TRASVERSALE SOLETTA DI FONDAZIONE SCALA 1:50

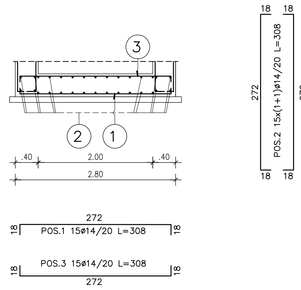

Lato A

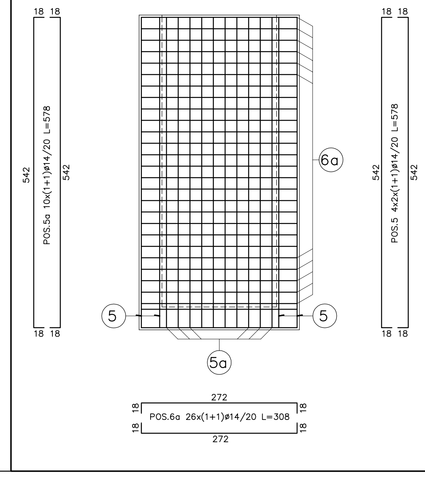

Lato B

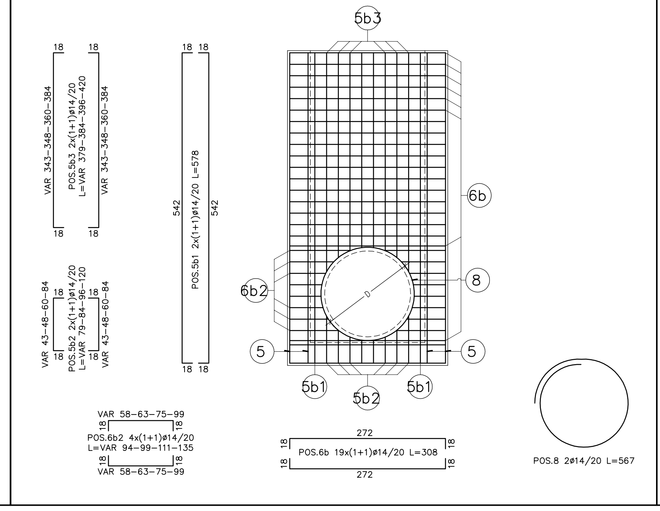

Lato E

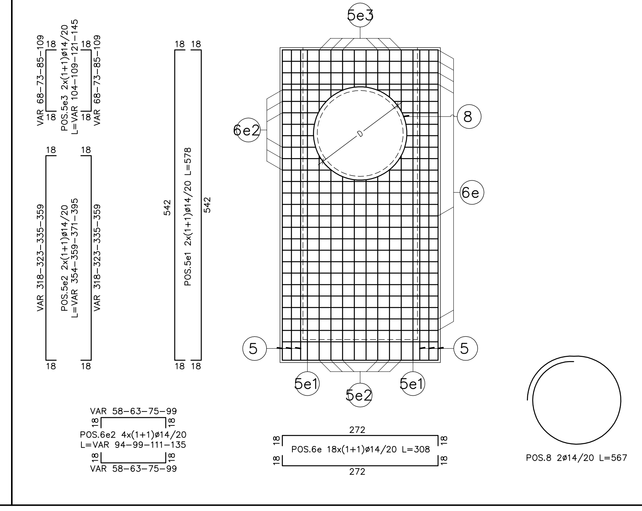

Lato D

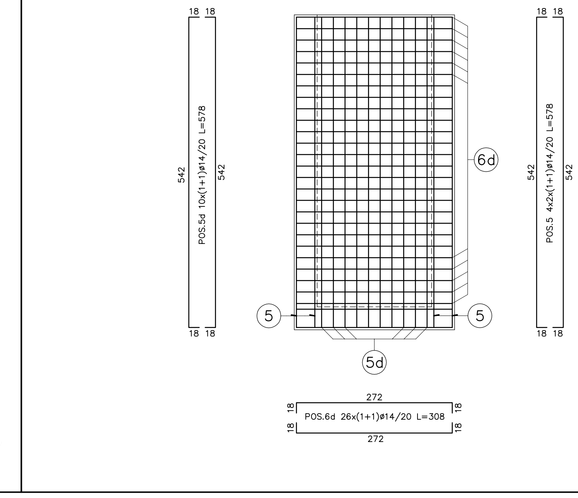

QUADRO DI UNIONE - Scala 1:100.000

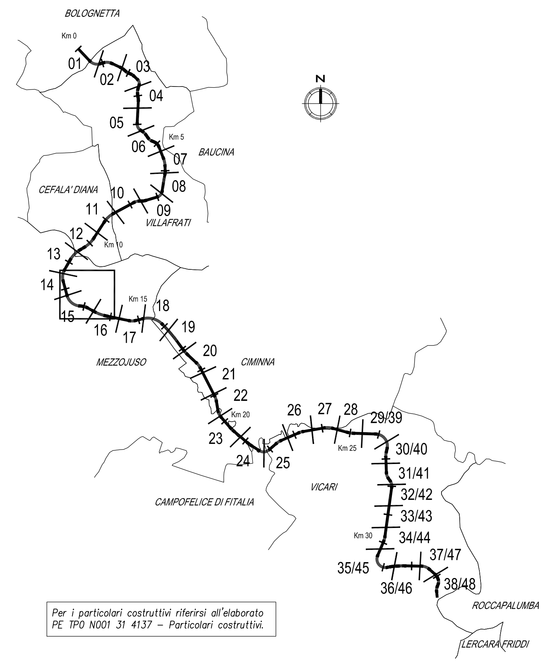

Per i particolari costruttivi riferirsi all'elaborato PE TP0 N001 31 41.37 – Particolari costruttivi.

ANAS S.p.A. DIREZIONE REGIONALE PER LA SICILIA

PA17/08

Affidamento a Contraente Generale del "Lavori di ammodernamento del tratto Palermo - Lercara Friddi, lotto funzionale dal km 14,4 (km. 0,0 del Lotto 2) compreso il tratto di raccordo della rotatoria Bolognetta, al km 48,0 (km. 33,6 del Lotto 2 - Svincolo Manganaro incluso) compresi i raccordi con le attuali SS n.189 e SS n.121

Bolognetta S.c.p.a.

Contraente Generale: Ing. Pierfrancesco Pugliesi — Bolognetta S.c.p.a.

Il Responsabile Ambientale: Ing. Claudio Lanzieri

- PERIZIA DI VARIANTE N.1 -

Titolo elaborato:

MODIFICA TECNICA N. 115

OPERE D'ARTE

TOMBINI - SVINCOLI

Tombino TS29- Tav.2 Carpenterie armature e particolari

Codice Unico Progetto (CUP): F41B03000230001

Codice elaborato: PA17/08	OPERA	ARGOMENTO	DOC. E PROG.	FASE	REVISIONE
	P E	TS29	N 0 0 2	5	0

CARTELLA:	FILE NAME:	NOTE:	PROT.	SCALA:
0 7	PETS29N002_S0_4137.DWG	1=1	4 1 3 7	VARIE

REV.	DESCRIZIONE	DATA	REDATTO	VERIFICATO	APPROVATO
5					
4					
3					
2					
1					
0	PRIMA EMISSIONE	Novembre 2015	M.Mancone	S. Fortino	D. Tinini

A.T.I. Progettisti: Capogruppo: POLITECNICA INGEGNERIA E ARCHITETTURA — Viale Amendola, 6 - 50121 Firenze, tel 055/2001660 fax 055/2344856, e-mail polit@politecnica.it

Mandante: ACS ingegneri — Via Catani,26/c - 59100 Prato, tel 0574.527884 fax 0574.568066, E-mail acs@acsingegneri.it

Il Progettista Responsabile: Ing. Marcello Mancone — DOTT. ING. MARCELLO MANCONE N. A7233 ORDINE DEGLI INGEGNERI DELLA PROVINCIA DI FIRENZE

Il Geologo: dott. Pietro Accoti Gil — DOTT. PIETRO ACCOTI GIL N° 72 ORDINE DEI GEOLOGI DELLA SICILIA

Il Coordinatore per la Sicurezza in fase di esecuzione: Ing. Francesco Cocciante — Il Coordinatore per la Sicurezza in fase di Esecuzione Ing. Francesco Cocciante

Il Direttore dei Lavori: Ing. Sandro Favero — Il Direttore dei Lavori Ing. Sandro Favero

ANAS S.p.A.

DATA:	PROTOCOLLO:	VISTO: IL RESPONSABILE DEL PROCEDIMENTO
CODICE PROGETTO	L0 4 1 0 C E 1 1 0 1	Dott. Ing. Ettore de Cesbron de la Grennelais