STRALCIO PLANIMETRICO
scala 1:100

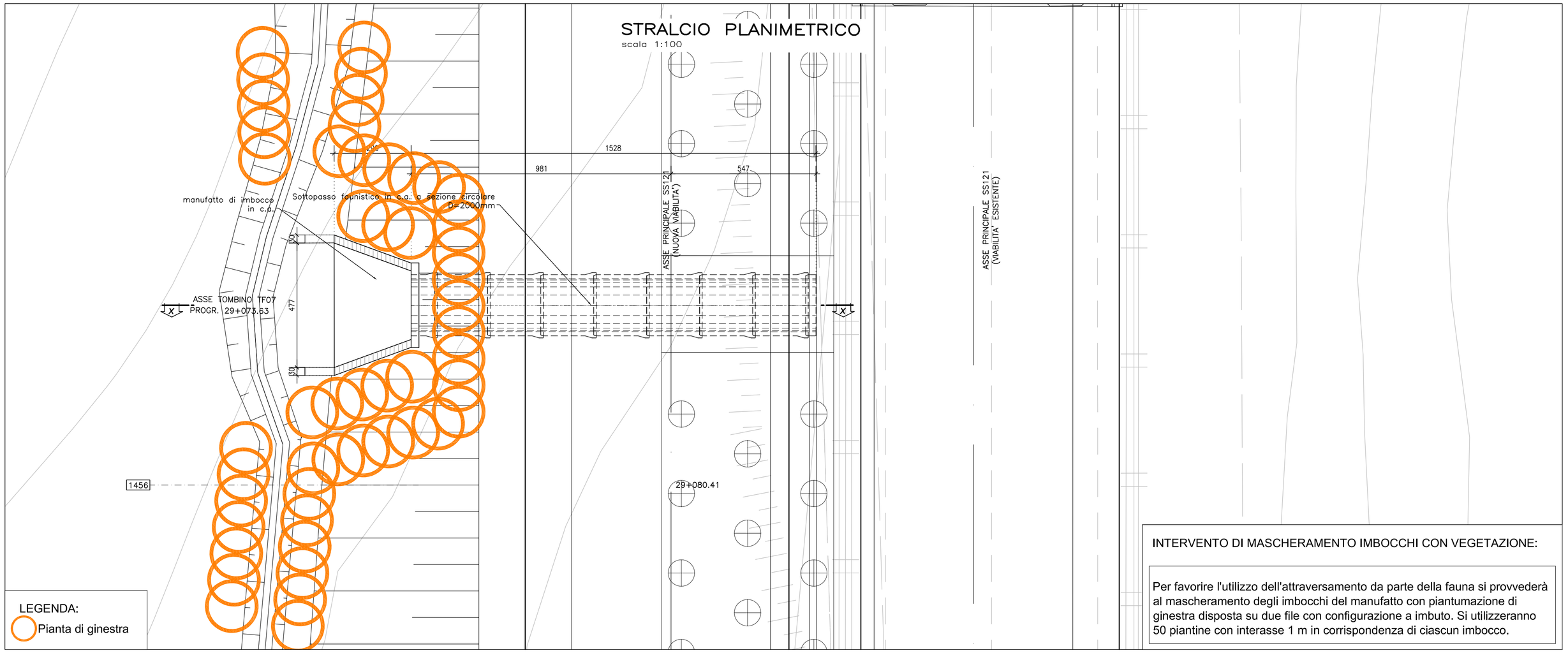

INTERVENTO DI MASCHERAMENTO IMBOCCHI CON VEGETAZIONE:

Per favorire l'utilizzo dell'attraversamento da parte della fauna si provvederà al mascheramento degli imbocchi del manufatto con piantumazione di ginestra disposta su due file con configurazione a imbuto. Si utilizzeranno 50 piantine con interasse 1 m in corrispondenza di ciascun imbocco.

QUADRO DI UNIONE - Scala 1:100.000

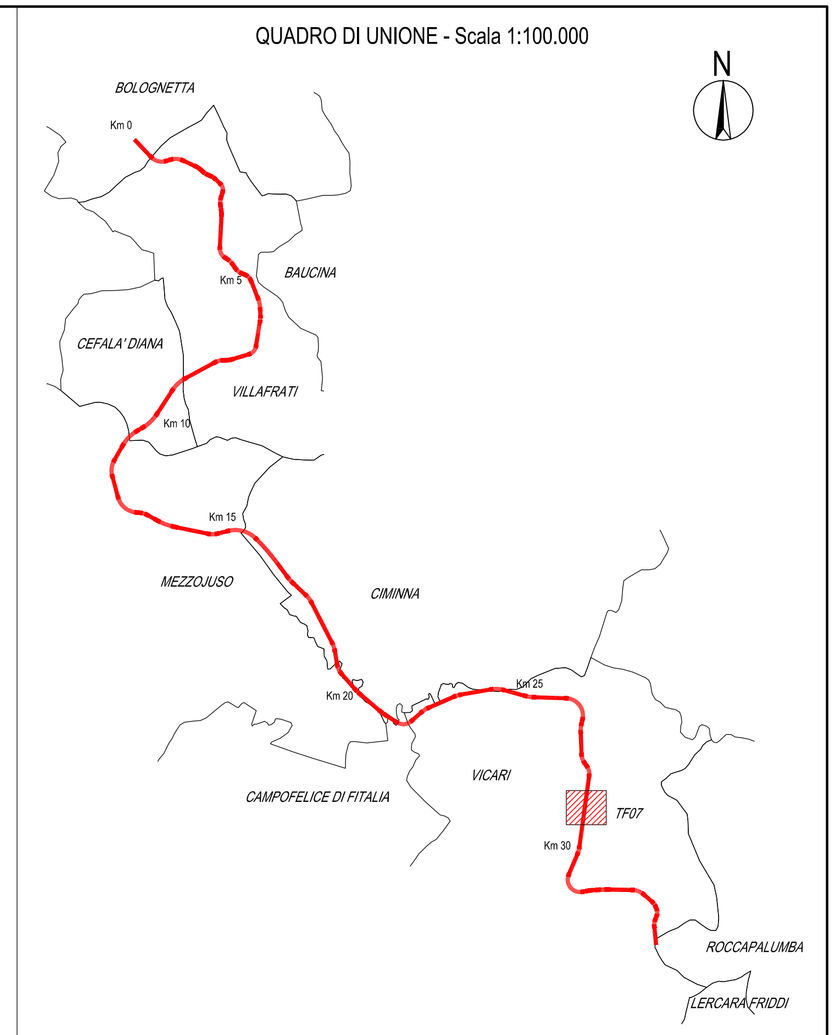

SEZIONE LONGITUDINALE X–X
scala 1:100

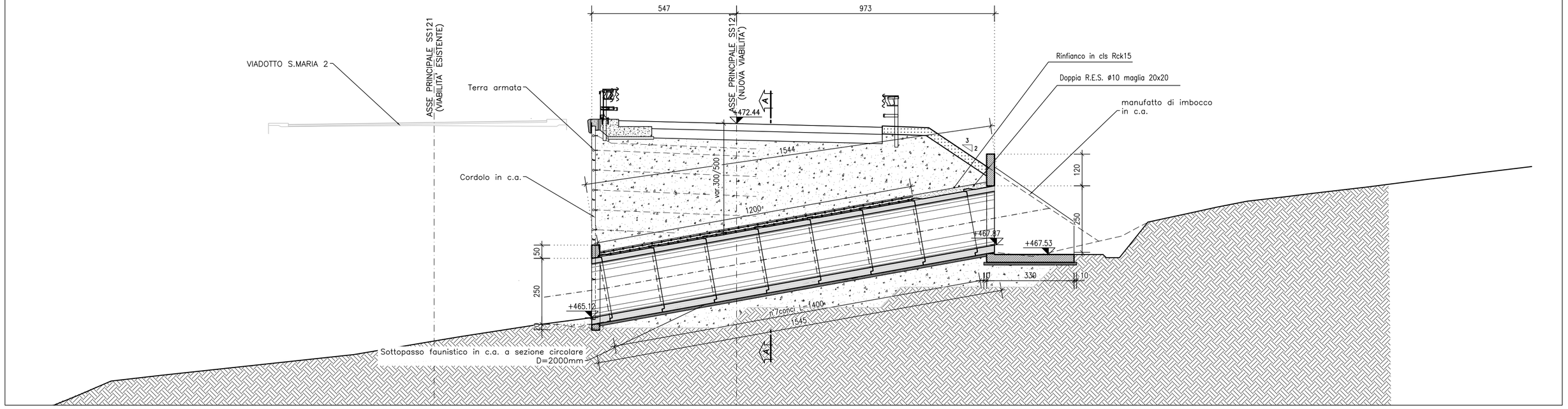

SEZIONE TRASVERSALE
tombino circolare prefabbricato in cls
scala 1:50

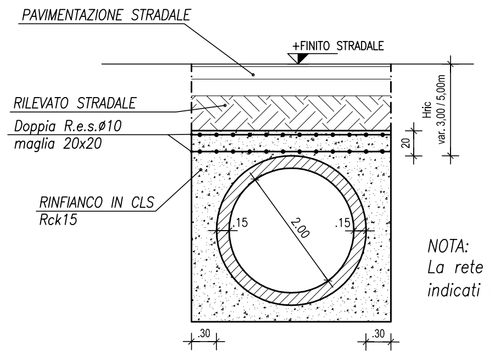

NOTA:
La rete elettrosaldata è prevista nei soli tratti indicati all'interno della sezione longitudinale

ANAS S.p.A.
DIREZIONE REGIONALE PER LA SICILIA

PA17/08
Affidamento a Contraente Generale dei "Lavori di ammodernamento del tratto Palermo - Lercara Friddi, lotto funzionale dal km 14,4 (km. 0,0 del Lotto 2) compreso il tratto di raccordo della rotatoria Bolognetta, al km 48,0 (km. 33,6 del Lotto 2 - Svincolo Manganaro incluso) compresi i raccordi con le attuali SS n.189 e SS n.121

Bolognetta S.c.p.a.

Contraente Generale: *Ing. Pierfrancesco Paglini* — BOLOGNETTA S.c.p.a.

- PERIZIA DI VARIANTE N.1 -

Il Responsabile Ambientale: *Ing. Claudio Lamberti*

Titolo elaborato:

MODIFICA TECNICA N. 77

INTERVENTI DI INSERIMENTO AMBIENTALE

Opere a verde e interventi di mitigazione ambientale.Sottopasso faunistico 7.
Nuovo passaggio faunistico TF07 al km 29+073 - Stralcio planimetrico e sezioni

Codice Unico Progetto (CUP) : F41B03000230001

Codice elaborato: PA17/08	OPERA	ARGOMENTO	DOC. E PROG.	FASE	REVISIONE
	PE	AM	B010	5	0

CARTELLA:		FILE NAME:	NOTE:	PROT.			SCALA:
	08	PEAMB010_50_4137.dwg	1=1	4137			varie
5							
4							
3							
2							
1							
0	PRIMA EMISSIONE			Novembre 2015	V. Arini	**S. Fortino**	D. Tironi
REV.	DESCRIZIONE			DATA	REDATTO	VERIFICATO	APPROVATO

A.T.I. Progettisti : Capogruppo: POLITECNICA INGEGNERIA E ARCHITETTURA
Viale Amendola, 6 - 50121 Firenze
tel 055/2001660 fax 055/2344856
e-mail: politi@politecnica.it

Mandante: ACS ingegneri
Via Catani,28/c - 59100 Prato
tel 0574.527864 fax 0574.568066
E-mail acs@acsingegneri.it

Il Progettista Responsabile	Il Geologo	Il Coordinatore per la Sicurezza in fase di esecuzione	Il Direttore dei Lavori
Ing. Marcello Mancone	*dott. Pietro Accolti Gil*	*Ing. Francesco Cocciante*	*Ing. Sandro Favero*
ORDINE DEGLI INGEGNERI DELLA PROVINCIA DI PALERMO — DOTT. ING. MARCELLO MANCONE N. 5723	ORDINE DEI GEOLOGI DELLA SICILIA — DOTT. GEOLOGO PIETRO ACCOLTI GIL N. 728	**Il Coordinatore per la Sicurezza in fase di Esecuzione Ing. Francesco Cocciante**	**Il Direttore dei Lavori** ing. Sandro Favero

ANAS S.p.A.

DATA:	PROTOCOLLO:	VISTO: IL RESPONSABILE DEL PROCEDIMENTO
CODICE PROGETTO	LO410CE1101	*Dott. Ing. Ettore de Cesbron de la Grennelais*