SEZIONE A-A
SCALA 1:50

SEZIONE TRASVERSALE
SCAVI E CONSOLIDAMENTI

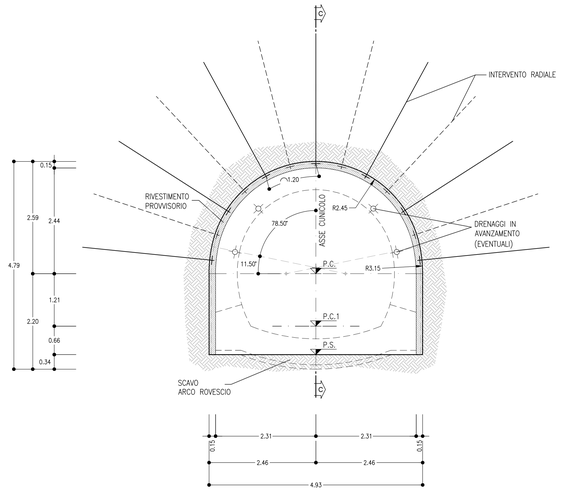

SEZIONE B-B
SCALA 1:50

SEZIONE TRASVERSALE
CARPENTERIA

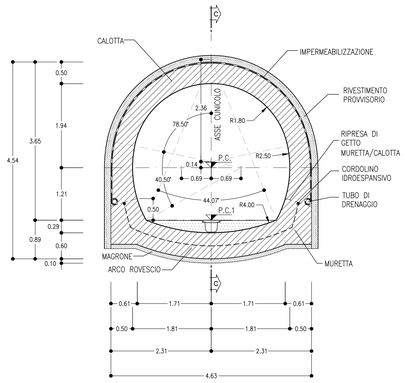

SEZIONE C-C
SCALA 1:50

PROFILO LONGITUDINALE

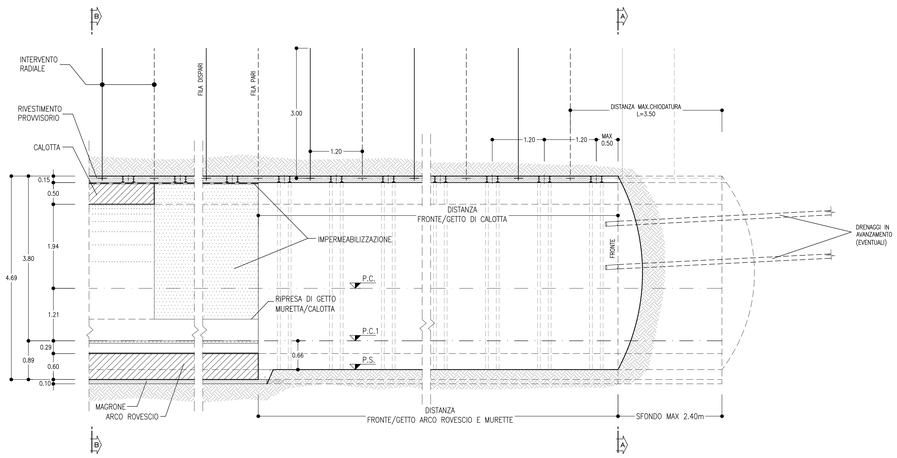

TABELLA RIASSUNTIVA – Uscita/accesso pedonale – SEZIONE TIPO A2

SPRITZ-BETON FIBRORINFORZATO AL FRONTE	SFONDI –	
	FINE CAMPO –	
INTERVENTO RADIALE	N° 6/7 ±20% BULLONI EVENTUALI ø24 (O TIPO SWELLEX) AD ANCORAGGIO CONTINUO DISPOSTI IN RAGGIERE ALTERNATE, L=3m PASSO LONG.=1.2m PASSO TRASV.=1.2m	
RIVESTIMENTO PROVVISORIO	CENTINE METALLICHE	2IPN 140 p=1.20m ±20%
	SPRITZ-BETON FIBRORINFORZATO AL CONTORNO	Sp=0.15m
DRENAGGI IN AVANZAMENTO (EVENTUALI)	N° 4(2+2) TUBI MICROFESSURATI IN PVC L=30m (SOVRAPP. MIN. 10m)	
RIVESTIMENTO DEFINITIVO	ARCO ROVESCIO E MURETTE Sp=0.60m, IN CLS ARMATO (INCIDENZA 30Kg/mc)	
	CALOTTA Sp=0.50m, IN CLS ARMATO (INCIDENZA 30Kg/mc)	

TABELLA DELLE DISTANZE(*)–Uscita/accesso pedonale– SEZIONE TIPO A2

CAMPO D'AVANZAMENTO	–
FRONTE/GETTO ARCO ROVESCIO E MURETTE	MAX 3ø
FRONTE/GETTO DI CALOTTA	SVINCOLATA
(*) LE DISTANZE SONO VALUTATE IN FUNZIONE DI ø DIAMETRO EQUIVALENTE DELLA SEZIONE TRASVERSALE	

USCITA/ACCESSO PEDONALE SEZIONE TIPO A2
PRINCIPALI FASI ESECUTIVE

FASE 1: POSA IN OPERA DI DRENAGGIO IN AVANZAMENTO (EVENTUALE)
FASE 2: SCAVO A PIENA SEZIONE DEL SINGOLO SFONDO
FASE 3: INTERVENTO RADIALE AL CONTORNO CON POSA IN OPERA DI BULLONI IN ACCIAIO
FASE 4: RIVESTIMENTO PROVVISORIO AL CONTORNO CON CENTINE METALLICHE E SPRITZ-BETON
FASE 5: RIPETIZIONE DELLE FASI "2", "3" E "4" FINO AL GETTO DI ARCO ROVESCIO E MURETTE
FASE 6: GETTO DI ARCO ROVESCIO E MURETTE
FASE 7: POSA IN OPERA DI IMPERMEABILIZZAZIONE
FASE 8: GETTO CALOTTA

NOTE

– EVENTUALI DIFFERENZE TRA LE MISURE DI QUOTE TOTALI E LA SOMMATORIA DELLE MISURE DI QUOTE PARZIALI SONO DOVUTE AD ARROTONDAMENTI AUTOMATICI
– PER LE TRATTE DI APPLICAZIONE DELLE SEZIONI TIPO SI RIMANDA AGLI ELABORATI DI PROFILO GEOTECNICO

VOLUME DI SCAVO
SCALA 1:100

SEZIONE TIPO A2
Uscita/accesso pedonale

LEGENDA

P.C.= PIANO DEI CENTRI
P.S.= PIANO DI SCAVO
P.C.1= PIANO DI CALPESTIO

COMMITTENTE:

RFI RETE FERROVIARIA ITALIANA
GRUPPO FERROVIE DELLO STATO ITALIANE

PROGETTAZIONE:

ITALFERR
GRUPPO FERROVIE DELLO STATO ITALIANE

DIREZIONE TECNICA
U.O. GALLERIE

PROGETTO DEFINITIVO

ITINERARIO NAPOLI - BARI
RADDOPPIO TRATTA APICE - ORSARA
I LOTTO FUNZIONALE APICE - HIRPINIA

USCITE/ACCESSI DI EMERGENZA E FINESTRE COSTRUTTIVE
Uscita/accesso pedonale - Sezione tipo A2 - Carpenteria, scavo e consolidamento

SCALA : 1:50

COMMESSA	LOTTO	FASE	ENTE	TIPO DOC.	OPERA/DISCIPLINA	PROGR.	REV.
IF0G	01	D	07	BB	GN0000	015	A

Revis.	Descrizione	Redatto	Data	Verificato	Data	Approvato	Data	Autorizzato	Data
A	Emissione Esecutiva	R. Mennuni	Luglio 2017	R. Pinzi P. Piasio	Luglio 2017	D. Apreda	Luglio 2017	A. Scioldo	

File: IF0G01D078BGN0000015A

n. Elab. 423