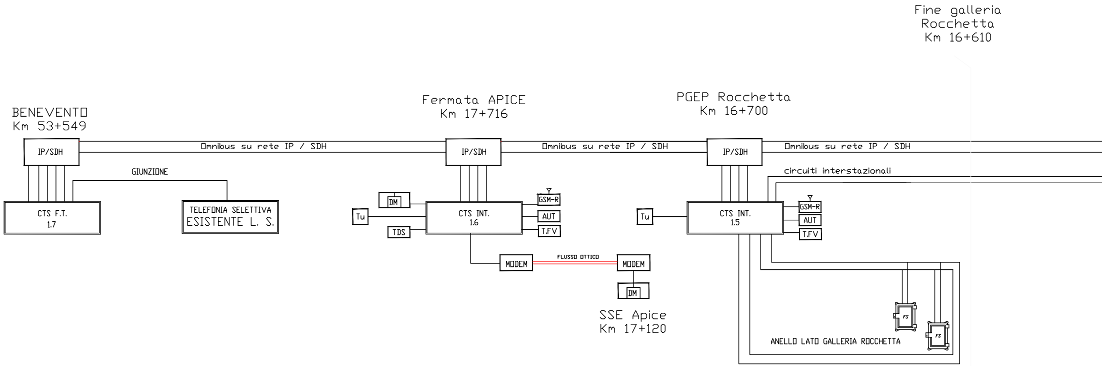
Fine galleria
Rocchetta
Km 16+610
BENEVENTO
Km 53+549
Fermata APICE
Km 17+716
PGEP Rocchetta
Km 16+700
IP/SDH
Omnibus su rete IP / SDH
IP/SDH
Omnibus su rete IP / SDH
IP/SDH
Omnibus su rete IP / SDH
GIUNZIONE
circuiti interstazionali
CTS F.T.
1.7
TELEFONIA SELETTIVA
ESISTENTE L. S.
DM
Tu
CTS INT.
1.6
GSM-R
AUT
T.FV
TDS
Tu
CTS INT.
1.5
GSM-R
AUT
T.FV
MODEM
FLUSSO OTTICO
MODEM
DM
SSE Apice
Km 17+120
FS
FS
ANELLO LATO GALLERIA ROCCHETTA

LEGENDA

CTS n.n.0	Concentratore telefonia selettiva capolinea
CTS n.n.I.T./F.T.	Concentratore telefonia I.T.: inizio tratta F.T.: fine tratta
CTS INT. n.n.n.	Concentratore telefonia selettiva di stazione intermedio
CTS n.n.n.	Concentratore telefonia selettiva appartenente ad altra direttrice
CTS n.n.n.(R)	Concentratore telefonia selettiva: (R) : di tipo ridotto

Tp	Telefono di piazzale
Tl	Telefono di linea
Tu	Telefono uffici
T	Telefono in cassa stagna in corrispondenza dei portali TE
Ⓣ	Telefono in cassa stagna
ITD	Interfaccia telediagnistica
SRB	Stazione radio base per emergenza
GSM-R	Stazione radio per rete GSM-R
AUT	Rete telefonica automatica

DCO	Console per DCO
DOTE	Console per DOTE
PT	Console per PT/GA/PPM/FV
SSE	Console per SSE/Cab. TE
DM	Console per DM
DM	Posto di lavoro DM attestato a più circuiti limitrofi (n console equivalente)
T.FV	Telefono in cassa stagna con tettuccio
DCC	Dispositivo Controllo Collegamento

SDH	Sistema di trasmissione SDH
Gigabit ethernet	Sistema Gigabit ethernet
VOIP	Sistema Voice over IP (Voce tramite Protocollo Internet)
↔	BUS di collegamento
TDS	Apparati di tele diffusione sonora
F.O.	Collegamento in fibra ottica
CU	Collegamento su coppia in rame
n.n.	Collegamento omnibus di 1° livello
n.n.*	Richiusura collegamento omnibus

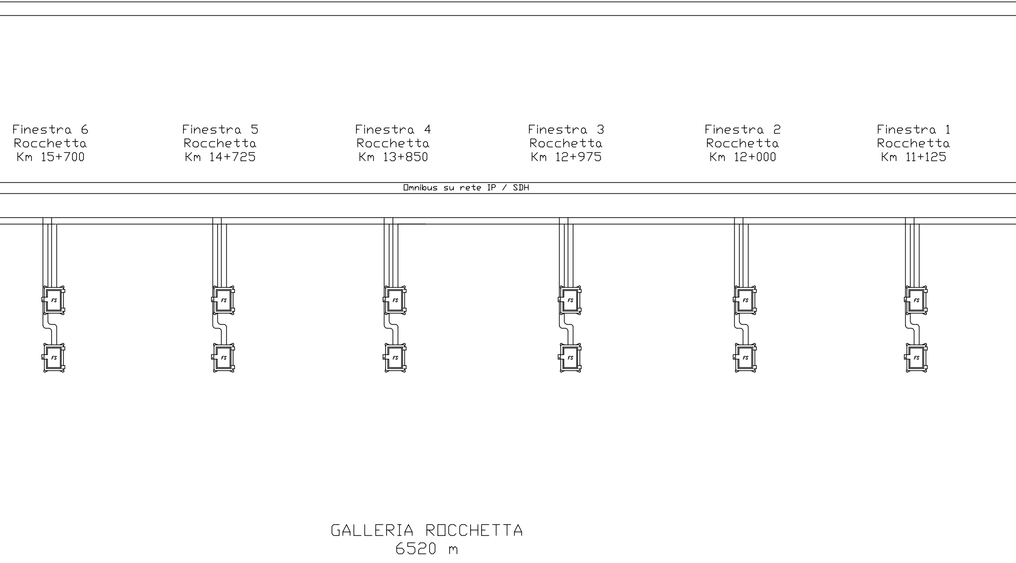
Finestra 6
Rocchetta
Km 15+700
Finestra 5
Rocchetta
Km 14+725
Finestra 4
Rocchetta
Km 13+850
Finestra 3
Rocchetta
Km 12+975
Finestra 2
Rocchetta
Km 12+000
Finestra 1
Rocchetta
Km 11+125
Omnibus su rete IP / SDH
FS
GALLERIA ROCCHETTA
6520 m

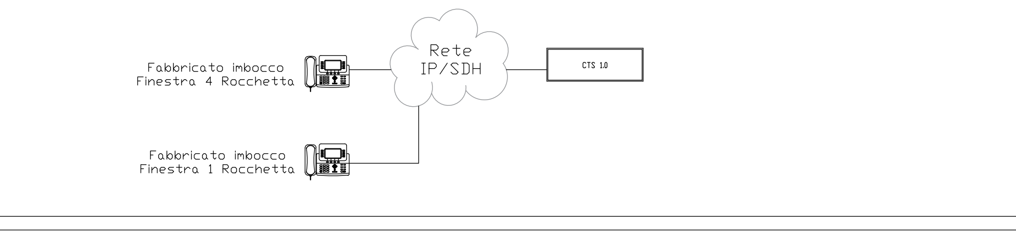
Fabbricato imbocco
Finestra 4 Rocchetta
Rete
IP/SDH
CTS 1.0
Fabbricato imbocco
Finestra 1 Rocchetta

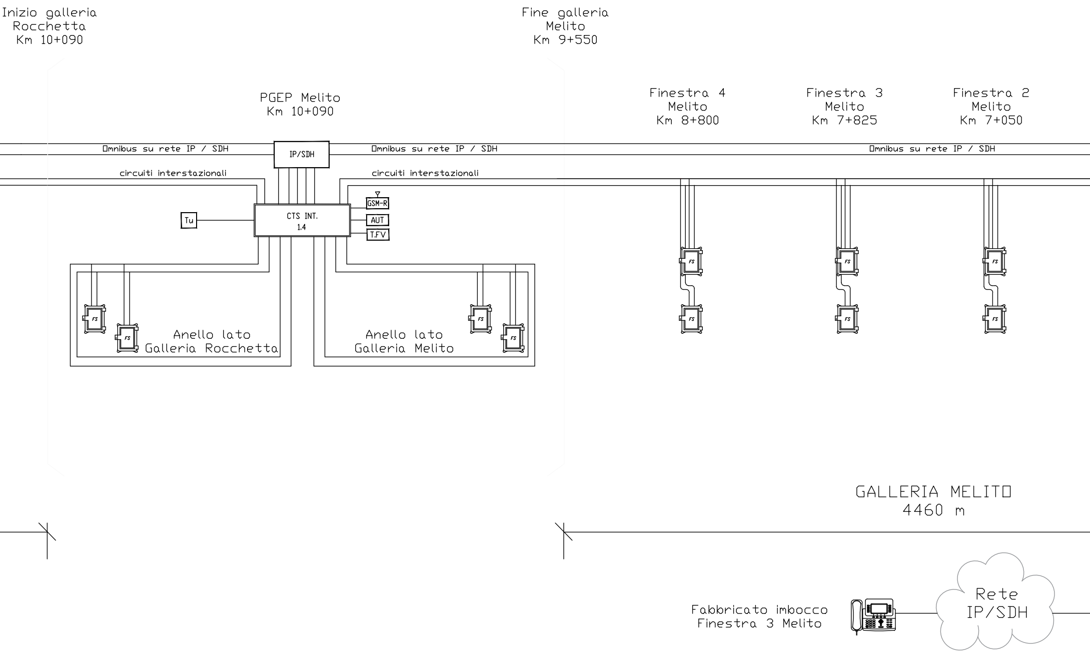
Inizio galleria
Rocchetta
Km 10+090
Fine galleria
Melito
Km 9+550
PGEP Melito
Km 10+090
Finestra 4
Melito
Km 8+800
Finestra 3
Melito
Km 7+825
Finestra 2
Melito
Km 7+050
Omnibus su rete IP / SDH
IP/SDH
Omnibus su rete IP / SDH
Omnibus su rete IP / SDH
circuiti interstazionali
circuiti interstazionali
GSM-R
CTS INT.
1.4
AUT
T.FV
Tu
FS
Anello lato
Galleria Rocchetta
Anello lato
Galleria Melito
GALLERIA MELITO
4460 m
Fabbricato imbocco
Finestra 3 Melito
Rete
IP/SDH

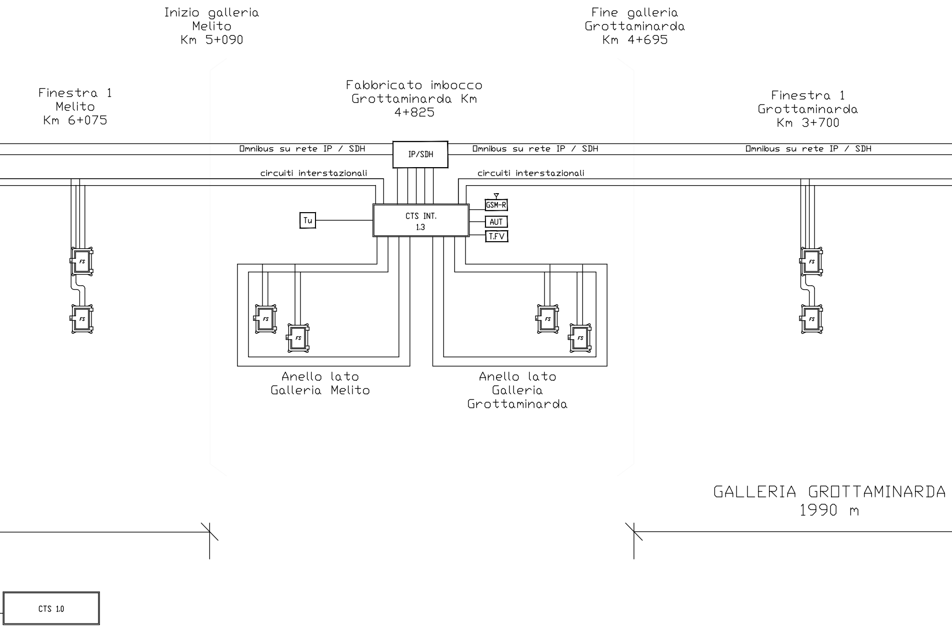
Inizio galleria
Melito
Km 5+090
Fine galleria
Grottaminarda
Km 4+695
Fabbricato imbocco
Grottaminarda Km
4+825
Finestra 1
Melito
Km 6+075
Finestra 1
Grottaminarda
Km 3+700
Omnibus su rete IP / SDH
IP/SDH
Omnibus su rete IP / SDH
Omnibus su rete IP / SDH
circuiti interstazionali
circuiti interstazionali
GSM-R
Tu
CTS INT.
1.3
AUT
T.FV
FS
FS
FS
FS
FS
FS
FS
FS
Anello lato
Galleria Melito
Anello lato
Galleria
Grottaminarda
GALLERIA GROTTAMINARDA
1990 m
CTS 1.0

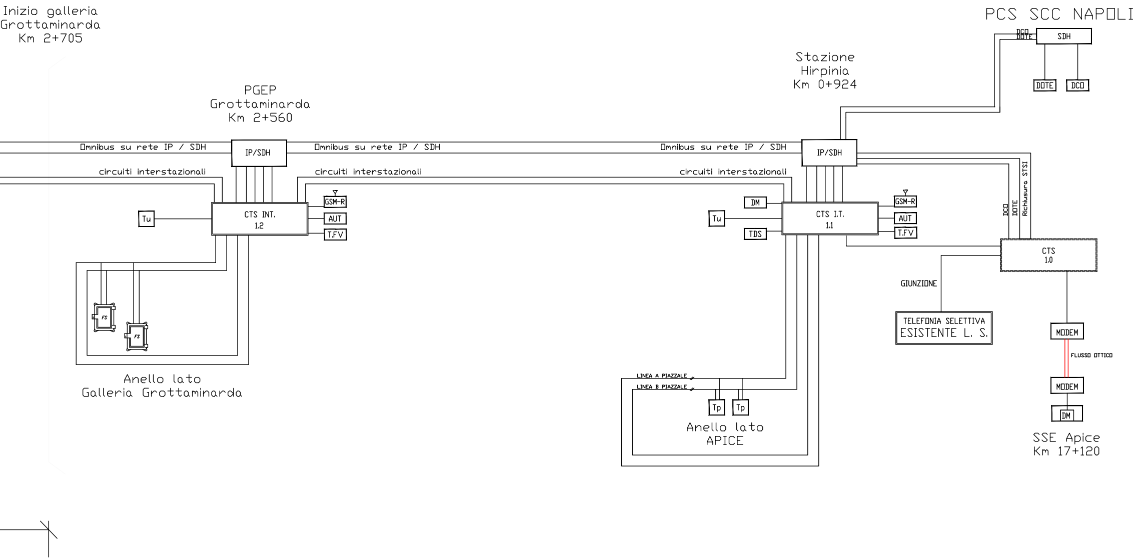
Inizio galleria
Grottaminarda
Km 2+705
PGEP
Grottaminarda
Km 2+560
Stazione
Hirpinia
Km 0+924
PCS SCC NAPOLI
DCO
DOTE
SDH
DOTE
DCO
Omnibus su rete IP / SDH
IP/SDH
Omnibus su rete IP / SDH
Omnibus su rete IP / SDH
IP/SDH
circuiti interstazionali
circuiti interstazionali
circuiti interstazionali
Tu
CTS INT.
1.2
GSM-R
AUT
T.FV
FS
FS
Anello lato
Galleria Grottaminarda
DM
Tu
TDS
CTS I.T.
1.1
GSM-R
AUT
T.FV
DCO
DOTE
Richiusura STSI
CTS
1.0
GIUNZIONE
TELEFONIA SELETTIVA
ESISTENTE L. S.
MODEM
FLUSSO OTTICO
MODEM
DM
SSE Apice
Km 17+120
LINEA A PIAZZALE
LINEA B PIAZZALE
Tp
Tp
Anello lato
APICE

COMMITTENTE:

RFI
RETE FERROVIARIA ITALIANA
GRUPPO FERROVIE DELLO STATO ITALIANE

PROGETTAZIONE:

ITALFERR
GRUPPO FERROVIE DELLO STATO ITALIANE

DIREZIONE TECNICA
U.O.TECNOLOGIE CENTRO

PROGETTO DEFINITIVO

ITINERARIO NAPOLI - BARI

RADDOPPIO TRATTA APICE - ORSARA
I LOTTO FUNZIONALE APICE - HIRPINIA

ARCHITETTURA DEL SISTEMA STSI E UBICAZIONE DEI TELEFONI DI STAZIONE E DI LINEA

SCALA:
-

COMMESSA	LOTTO	FASE	ENTE	TIPO DOC.	OPERA/DISCIPLINA	PROGR.	REV.
IF0G	01	D	18	DX	ST0001	002	A

Rev.	Descrizione	Redatto	Data	Verificato	Data	Approvato	Data	Autorizzato Data
A	Emissione esecutiva	A.Chimisso	07-2017	G.Clemenza	07-2017	D.Aprea	07-2017	G.G.Buffarini 07-2017 ITALFERR S.p.A. U.O. Tecnologie Centro Ing. Guido Guidi Buffarini Ordine Ingegneri Provincia di Roma n° 17812

FILE : IF0G01D18DXST0001002A

n. Elab.: 798