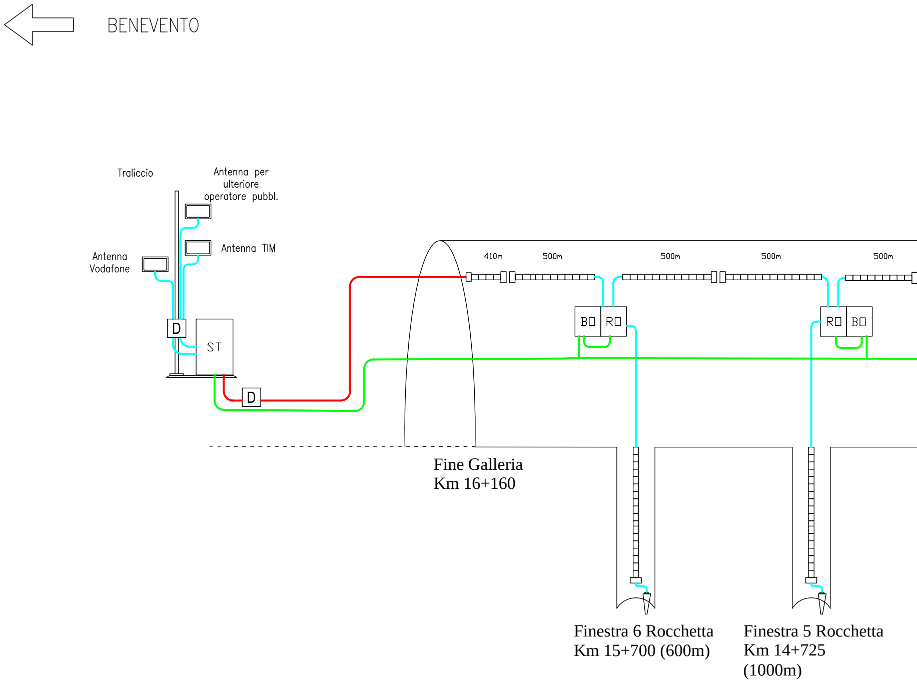
BENEVENTO
Traliccio
Antenna per ulteriore operatore pubbl.
Antenna TIM
Antenna Vodafone
D
ST
D
410m
500m
500m
500m
500m
B□
R□
R□
B□
Fine Galleria
Km 16+160
Finestra 6 Rocchetta
Km 15+700 (600m)
Finestra 5 Rocchetta
Km 14+725
(1000m)

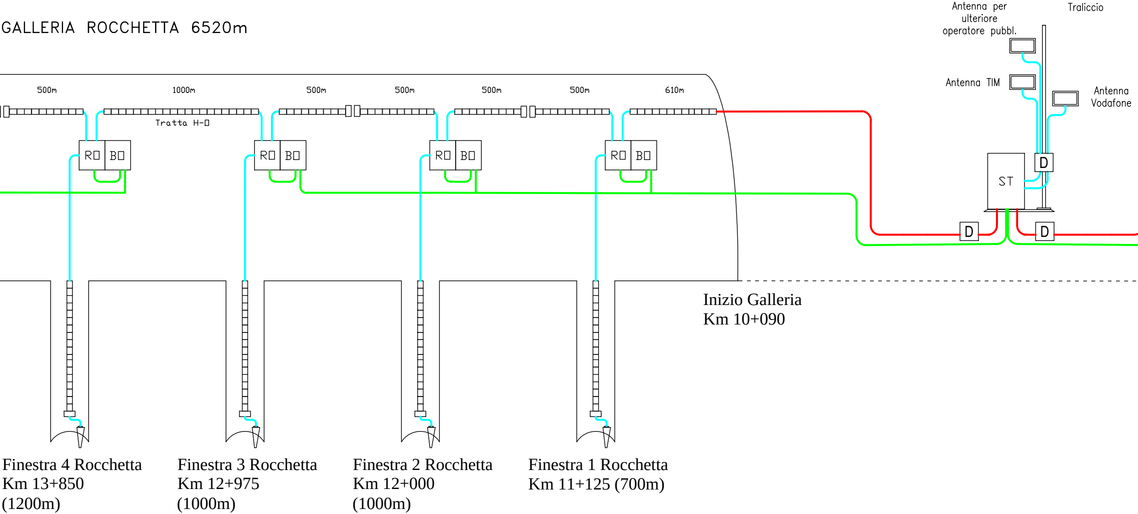
GALLERIA ROCCHETTA 6520m
Antenna per
ulteriore
operatore pubbl.
Traliccio
Antenna TIM
Antenna
Vodafone
500m
1000m
500m
500m
500m
500m
610m
Tratta H-□
R□
B□
R□
B□
R□
B□
R□
B□
D
ST
D
D
Inizio Galleria
Km 10+090
Finestra 4 Rocchetta
Km 13+850
(1200m)
Finestra 3 Rocchetta
Km 12+975
(1000m)
Finestra 2 Rocchetta
Km 12+000
(1000m)
Finestra 1 Rocchetta
Km 11+125 (700m)

GALLERIA MELITO 4460 m

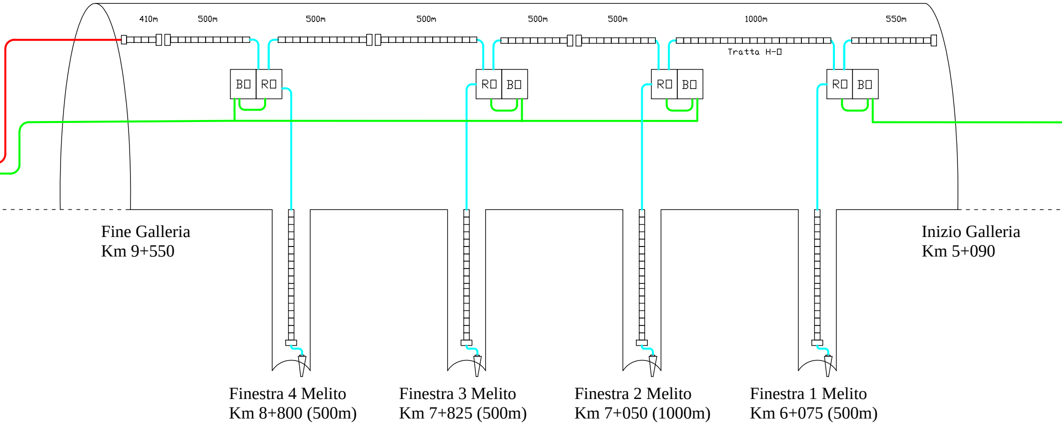
410m
500m
500m
500m
500m
500m
1000m
550m
Tratta H-□
B□
R□
R□
B□
R□
B□
R□
B□
Fine Galleria
Km 9+550
Inizio Galleria
Km 5+090
Finestra 4 Melito
Km 8+800 (500m)
Finestra 3 Melito
Km 7+825 (500m)
Finestra 2 Melito
Km 7+050 (1000m)
Finestra 1 Melito
Km 6+075 (500m)

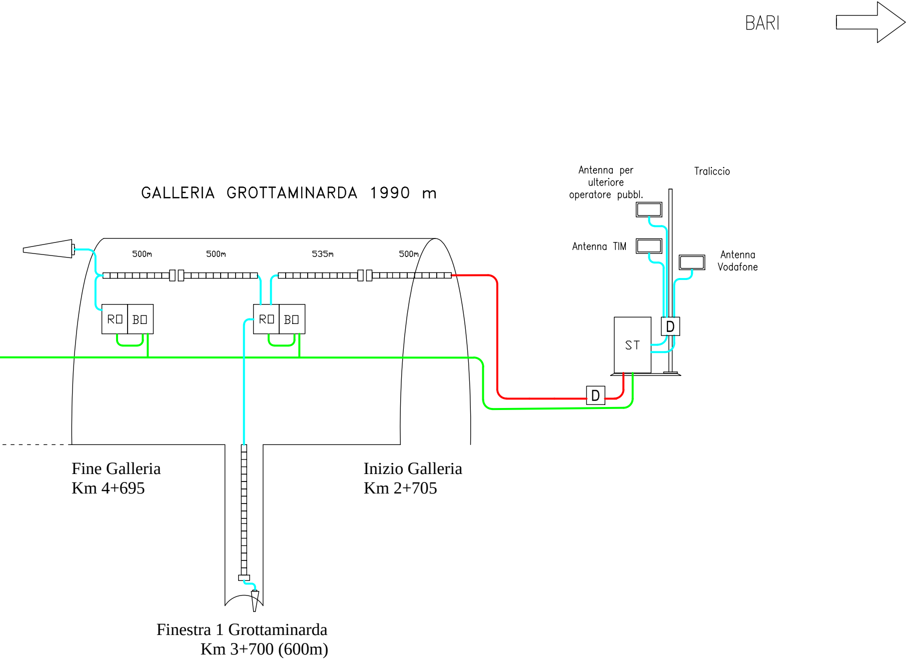
BARI
GALLERIA GROTTAMINARDA 1990 m
500m
500m
535m
500m
RO
BO
RO
BO
Antenna per ulteriore operatore pubbl.
Traliccio
Antenna TIM
Antenna Vodafone
D
ST
D
Fine Galleria
Km 4+695
Inizio Galleria
Km 2+705
Finestra 1 Grottaminarda
Km 3+700 (600m)

LEGENDA

	Antenne da palo
	Antenne da interno galleria
D	**Disaccoppiatore**
	Antenna donatrice
	Antenna di prosieguo campo
🟩	Cavo 32 F.O. resistente al fuoco
🟦	Cavo Coassiale 1/2"
🟥	Cavo Coassiale 7/8"
	Cavo Radiante 1"5/8
▯	Terminazione Cavo Radiante
ST	Stazione di testa GSM
RO	Remotizzatore ottico
BO	Box ottico

COMMITTENTE:

RFI
RETE FERROVIARIA ITALIANA
GRUPPO FERROVIE DELLO STATO ITALIANE

PROGETTAZIONE:

ITALFERR
GRUPPO FERROVIE DELLO STATO ITALIANE

DIREZIONE TECNICA
U.O TECNOLOGIE CENTRO

PROGETTO DEFINITIVO

ITINERARIO NAPOLI - BARI

RADDOPPIO TRATTA APICE - ORSARA
I LOTTO FUNZIONALE APICE - HIRPINIA

Architettura degli impianti di Radio Propagazione in galleria

SCALA :

COMMESSA	LOTTO	FASE	ENTE	TIPO DOC.	OPERA/DISCIPLINA	PROGR.	REV.
IF0G	01	D	18	DX	RG0000	001	A

Revis.	Descrizione	Redatto	Data	Verificato	Data	Approvato	Data	Autorizzato	Data
A	Emissione Esecutiva	S. Mammucari	07.2017	G.Clemenza	07.2017	D. Aprea	07.2017	G.G.Buffarini 07.2017 ITALFERR S.p.A. Ing. Guido Guidi Buffarini n° 17812	

File: IF0G01D18DXRG0000001A_Architettura degli impianti di Radio Propagazione in Galleria.dwg

n. Elab.: X