LEGENDA F.O.

—	CAVO A 64 F.O. MONOMODALE CON PROTEZIONE METALLICA
—	CAVO A 64 F.O. MONOMODALE CON PROTEZIONE METALLICA LSZH B2ca
—⊗—	GIUNTO SU CAVO A FIBRE OTTICHE IN CUNICOLO
N3	ARMADIO N3

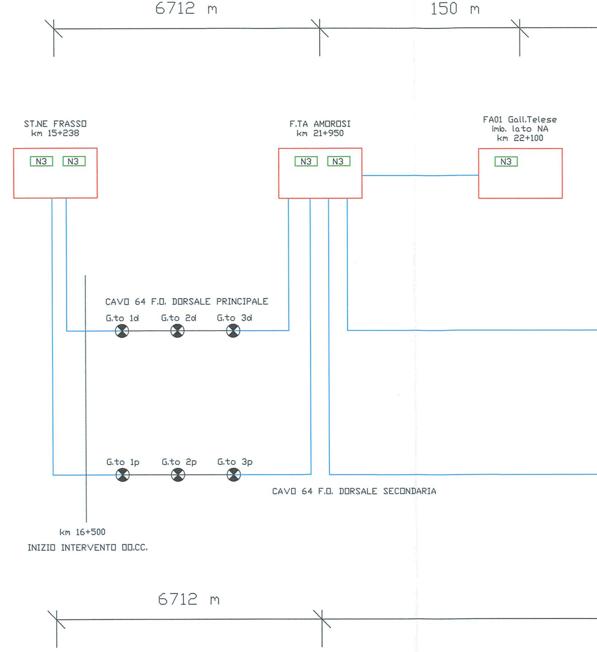
6712 m
150 m
ST.NE FRASSO
km 15+238
N3
N3
F.TA AMOROSI
km 21+950
N3
N3
FA01 Gall.Telese
imb. lato NA
km 22+100
N3
CAVO 64 F.O. DORSALE PRINCIPALE
G.to 1d
G.to 2d
G.to 3d
G.to 1p
G.to 2p
G.to 3p
CAVO 64 F.O. DORSALE SECONDARIA
km 16+500
INIZIO INTERVENTO OO.CC.
6712 m

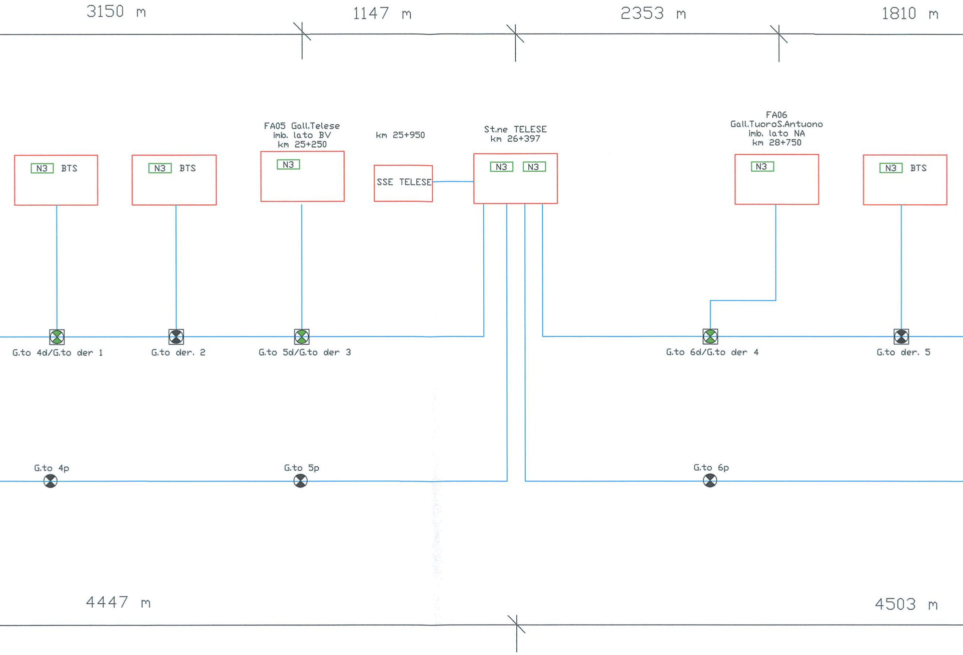
3150 m
1147 m
2353 m
1810 m
N3 BTS
N3 BTS
FA05 Gall.Telese
imb. lato BV
km 25+250
N3
km 25+950
SSE TELESE
St.ne TELESE
km 26+397
N3
N3
FA06
Gall.TuoroS.Antuono
imb. lato NA
km 28+750
N3
N3 BTS
G.to 4d/G.to der 1
G.to der. 2
G.to 5d/G.to der 3
G.to 6d/G.to der 4
G.to der. 5
G.to 4p
G.to 5p
G.to 6p
4447 m
4503 m

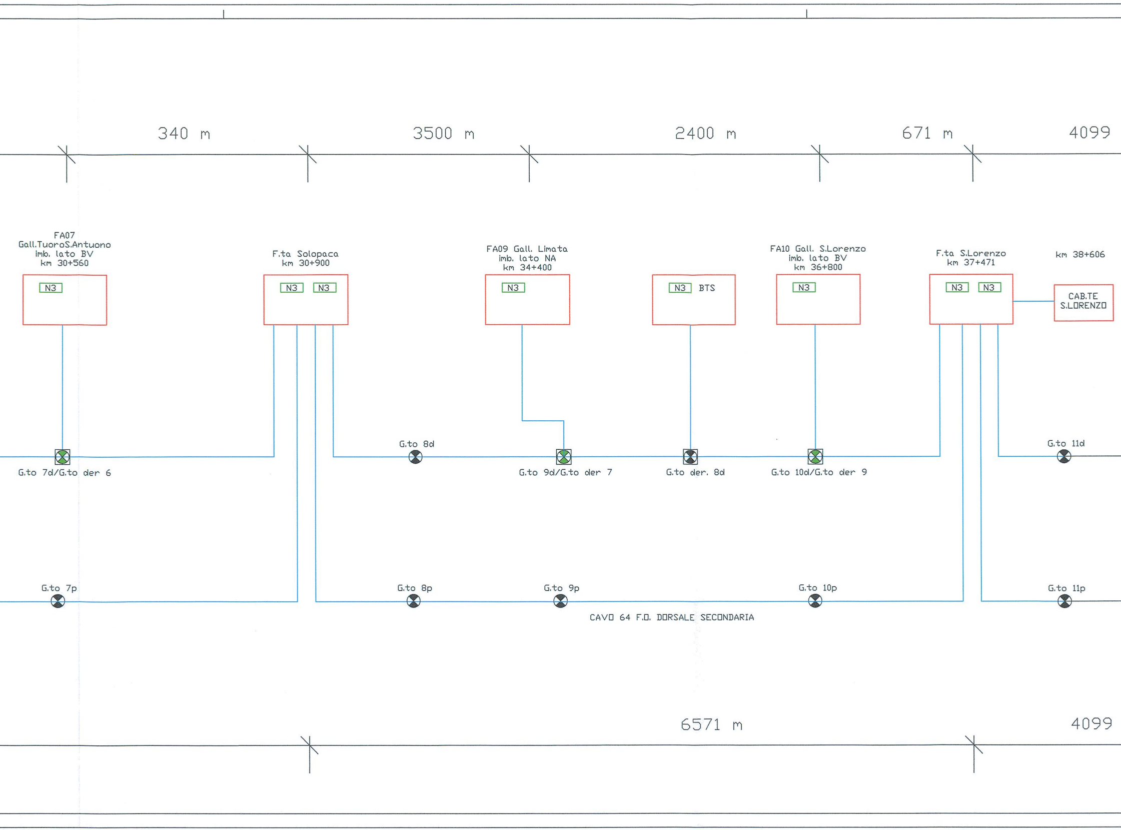
340 m
3500 m
2400 m
671 m
4099
FA07
Gall.TuoroS.Antuono
imb. lato BV
km 30+560
N3
F.ta Solopaca
km 30+900
N3
N3
FA09 Gall. Limata
imb. lato NA
km 34+400
N3
N3
BTS
FA10 Gall. S.Lorenzo
imb. lato BV
km 36+800
N3
F.ta S.Lorenzo
km 37+471
N3
N3
km 38+606
CAB.TE
S.LORENZO
G.to 8d
G.to 11d
G.to 7d/G.to der 6
G.to 9d/G.to der 7
G.to der. 8d
G.to 10d/G.to der 9
G.to 7p
G.to 8p
G.to 9p
G.to 10p
G.to 11p
CAVO 64 F.O. DORSALE SECONDARIA
6571 m
4099

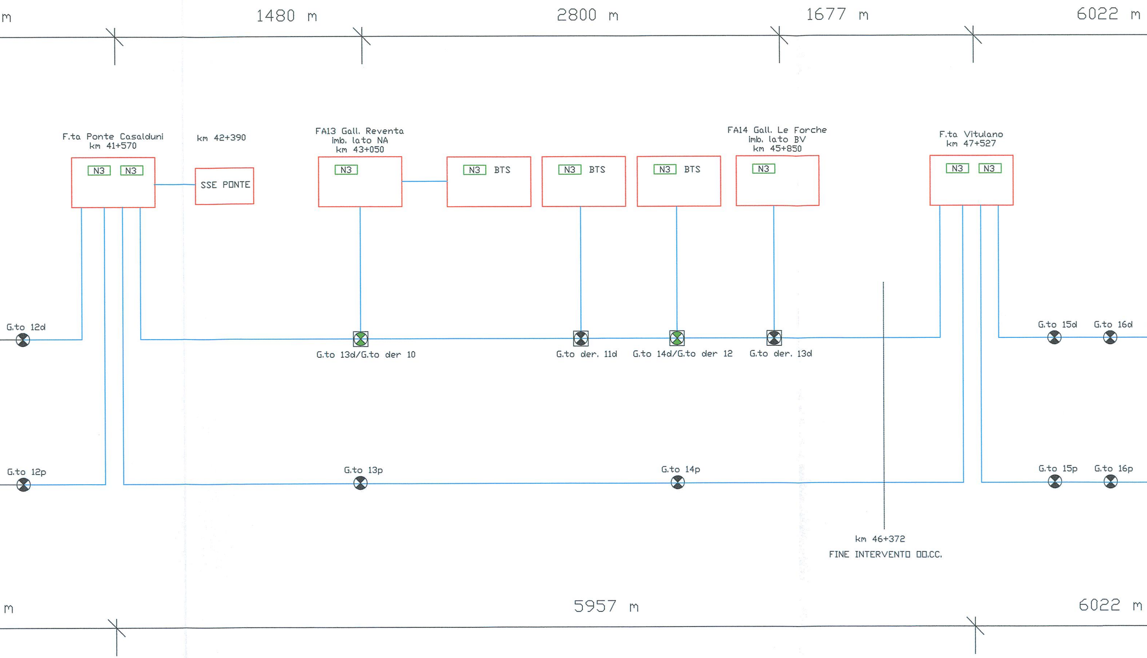
m
1480 m
2800 m
1677 m
6022 m
F.ta Ponte Casalduni
km 41+570
N3
N3
km 42+390
SSE PONTE
FA13 Gall. Reventa
imb. lato NA
km 43+050
N3
N3 BTS
N3 BTS
N3 BTS
FA14 Gall. Le Forche
imb. lato BV
km 45+850
N3
F.ta Vitulano
km 47+527
N3
N3
G.to 12d
G.to 13d/G.to der 10
G.to der. 11d
G.to 14d/G.to der 12
G.to der. 13d
G.to 15d
G.to 16d
G.to 12p
G.to 13p
G.to 14p
G.to 15p
G.to 16p
km 46+372
FINE INTERVENTO OO.CC.
m
5957 m
6022 m

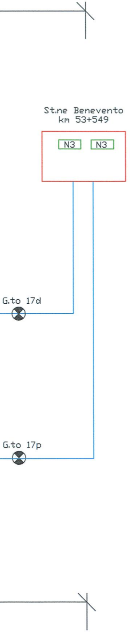
St.ne Benevento
km 53+549
N3
N3
G.to 17d
G.to 17p

COMMITTENTE:

RFI
RETE FERROVIARIA ITALIANA
GRUPPO FERROVIE DELLO STATO ITALIANE

PROGETTAZIONE:

ITALFERR
GRUPPO FERROVIE DELLO STATO ITALIANE

DIREZIONE TECNICA
U.O. TECNOLOGIE CENTRO

PROGETTO DEFINITIVO

ITINERARIO NAPOLI - BARI

RADDOPPIO TRATTA CANCELLO - BENEVENTO
II LOTTO FUNZIONALE FRASSO TELESINO - VITULANO

SCHEMA DI POSA CAVI IN FIBRA OTTICA PRINCIPALI

SCALA:
-

COMMESSA	LOTTO	FASE	ENTE	TIPO DOC.	OPERA/DISCIPLINA	PROGR.	REV.
IF0H	02	D	18	DX	ST0002	002	A

Rev.	Descrizione	Redatto	Data	Verificato	Data	Approvato	Data	Autorizzato Data
A	Emissione esecutiva	S.Furnari S.Furnari	07-2017	G.Costantini G.Costantini	07-2017	F. Cerrone	07-2017	G.G.Buffarini 07-2017 ITALFERR S.p.A. U.O. Tecnologie Centro Ing. Guido Guidi Buffarini Ordine Ingegneri Provincia di Roma n° 178[illegible]

FILE : IF0H02D18DXST0002002A

n. Elab.: 01 062