SEZIONE B-B
SCALA 1:200

SEZIONE TRASVERSALE

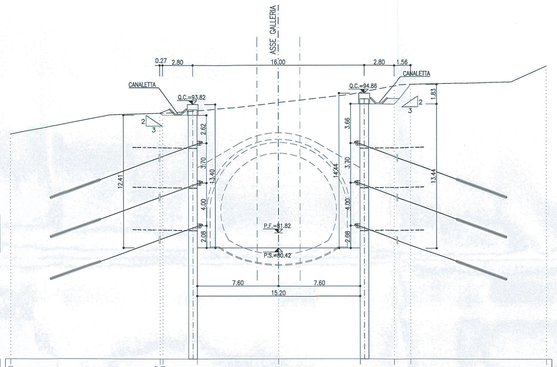

PROGRESSIVA	36+623.00
AREA SCAVO	213.28 mq

Q.Rif.=70.00

PROGRESSIVE	-25.00	-11.07 / -10.80	-7.60	0.00	7.60	10.80	12.36	25.00
QUOTE TERRENO	91.08	93.00 / 93.01	93.20	93.98	95.00	95.56	95.69	97.40
QUOTE PROGETTO	91.08	93.00 / 92.92	90.42	90.42	90.42	93.86	95.69	97.40
PARZIALI	13.93	0.27	3.20	7.60	7.60	3.20	1.56	12.64

SEZIONE C-C
SCALA 1:200

SEZIONE TRASVERSALE

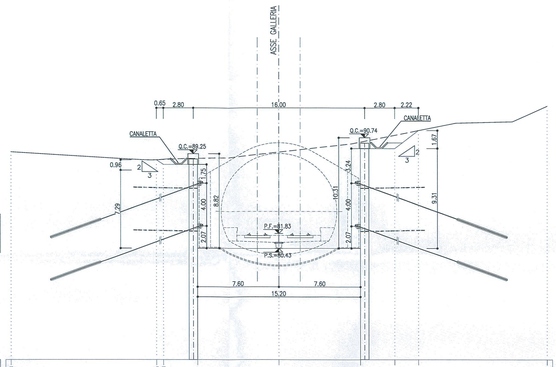

PROGRESSIVA	36+628.00
AREA SCAVO	142.93 mq

Q.Rif.=70.00

PROGRESSIVE	-25.00	-11.45 / -10.80	-7.60	0.00	7.60	10.80	13.02	25.00
QUOTE TERRENO	89.41	88.68 / 89.71	88.81	89.41	90.42	90.97	91.41	93.89
QUOTE PROGETTO	89.41	88.68 / 89.90	90.43	90.43	90.43	89.74	91.41	93.89
PARZIALI	13.55	0.65	3.20	7.60	7.60	3.20	2.22	11.98

SEZIONE D-D
SCALA 1:200

SEZIONE TRASVERSALE

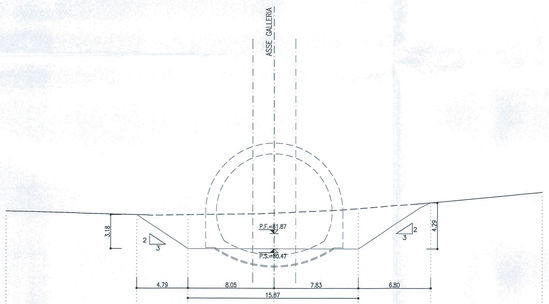

PROGRESSIVA	36+647.00
AREA SCAVO	73.04 mq

Q.Rif.=70.00

PROGRESSIVE	-25.00	-12.84	-8.05	0.00	7.83	14.64	25.00
QUOTE TERRENO	83.93	83.64	83.62	83.79	84.22	84.75	85.79
QUOTE PROGETTO	83.93	83.64	86.47	86.47	86.47	84.75	85.79
PARZIALI	12.17	4.79	8.05	7.82	6.81	10.37	

LEGENDA

P.F.= PIANO DEL FERRO
P.S.= PIANO DI SCAVO
Q.C.= QUOTA CORDOLO

NOTE

- PER MAGGIORI DETTAGLI SUL NUMERO, SULLA LUNGHEZZA E SULLE CARATTERISTICHE DEI TIRANTI E DEI DRENI SI RIMANDA ALL'ELABORATO: "FASE PROVVISORIA – SVILUPPATA DELLE OPERE DI IMBOCCO E PARTICOLARI COSTRUTTIVI"
- EVENTUALI DIFFERENZE TRA LE MISURE TOTALI E LE SOMMATORIE DELLE MISURE PARZIALI SONO DOVUTE AGLI ARROTONDAMENTI AUTOMATICI DI AUTOCAD

KEY PLAN
SCALA 1:100000

COMMITTENTE:

RFI RETE FERROVIARIA ITALIANA
GRUPPO FERROVIE DELLO STATO ITALIANE

PROGETTAZIONE:

ITALFERR
GRUPPO FERROVIE DELLO STATO ITALIANE

DIREZIONE TECNICA
UO GALLERIE

PROGETTO DEFINITIVO

ITINERARIO NAPOLI - BARI
RADDOPPIO TRATTA CANCELLO - BENEVENTO
II LOTTO FUNZIONALE FRASSO TELESINO - VITULANO
2° LOTTO FUNZIONALE TELESE - SAN LORENZO

GALLERIA SAN LORENZO - IMBOCCO LATO BENEVENTO
Fase provvisoria - Sezioni caratteristiche

SCALA : 1:200

COMMESSA	LOTTO	FASE	ENTE	TIPO DOC.	OPERA/DISCIPLINA	PROGR.	REV.
IF0H	22	D	07	W9	GA1100	001	A

Revis.	Descrizione	Redatto	Data	Verificato	Data	Approvato	Data	Autorizzato	Data
A	Emissione esecutiva	A. Colucci	Maggio 2017	A. Amato	Maggio 2017	F. Cerrone	Maggio 2017	A. Scotto	Maggio 2017

ITALFERR S.p.A. U.O. GALLERIE Dott. Ing. Alessandro SCOTTO Ordine degli Ingegneri di Roma n° 19848

File: IF0H22D07W9GA1100001A

n. Elab.: 2L 2557

FATTORE DI PLOTTAGGIO LAYOUT: 1 unità Layout = 1 mm su carta