PROFILO LONGITUDINALE
SCALA 1:50

SEZIONE B–B

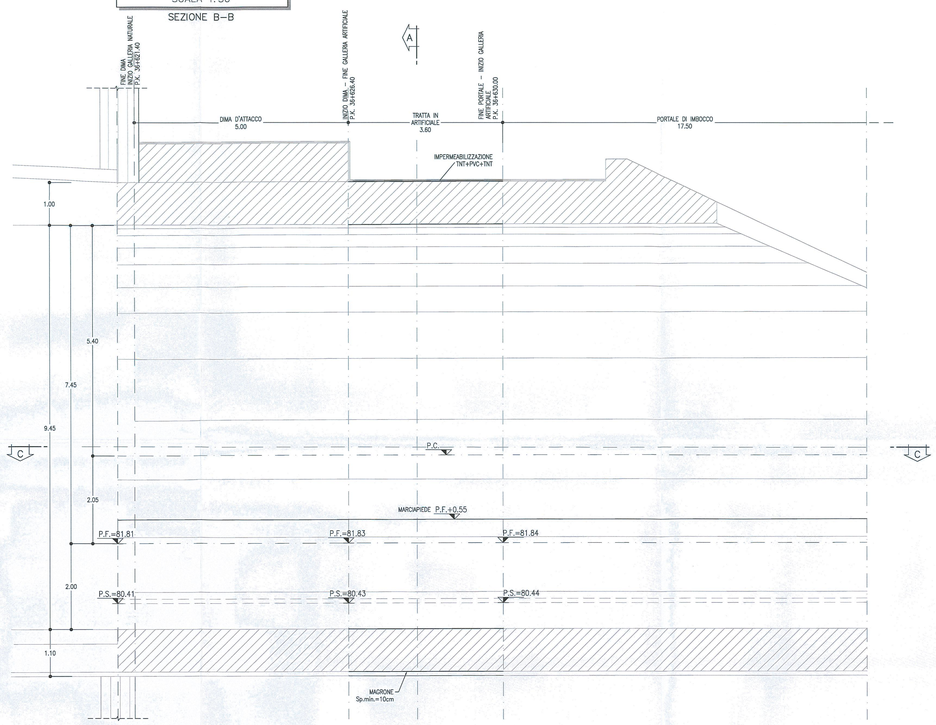

PIANTA
SCALA 1:50

SEZIONE C–C

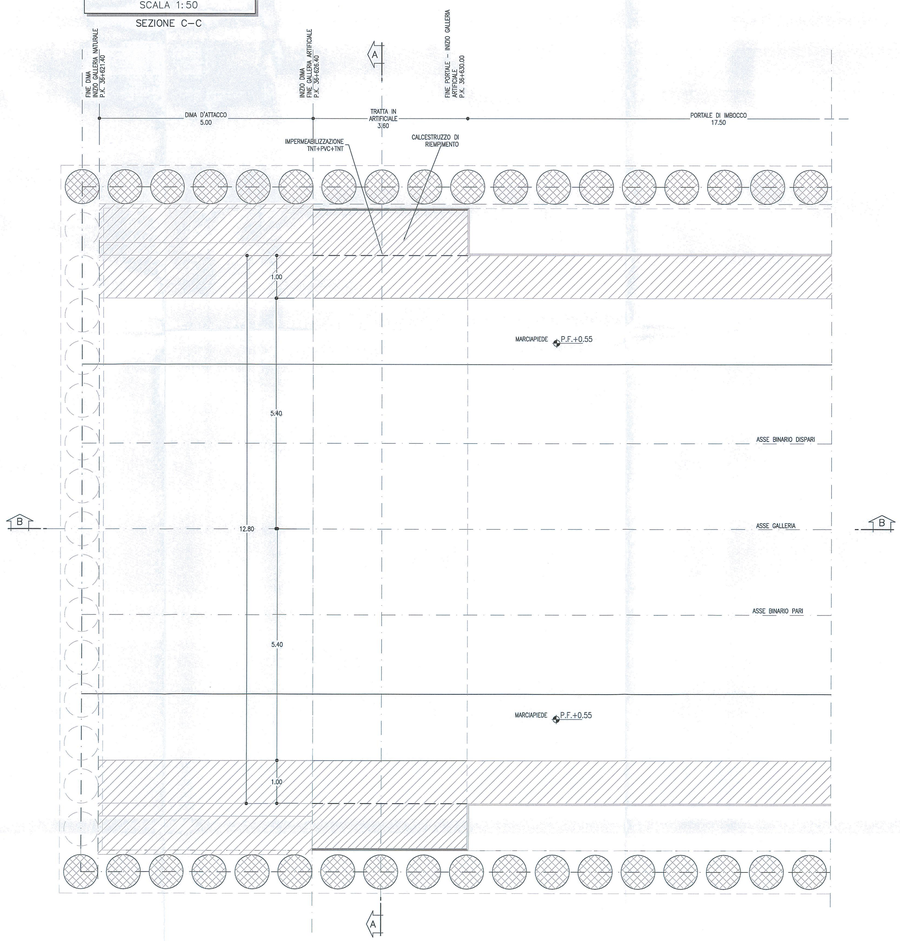

GALLERIA ARTIFICIALE POLICENTRICA
SCALA 1:50

SEZIONE A–A

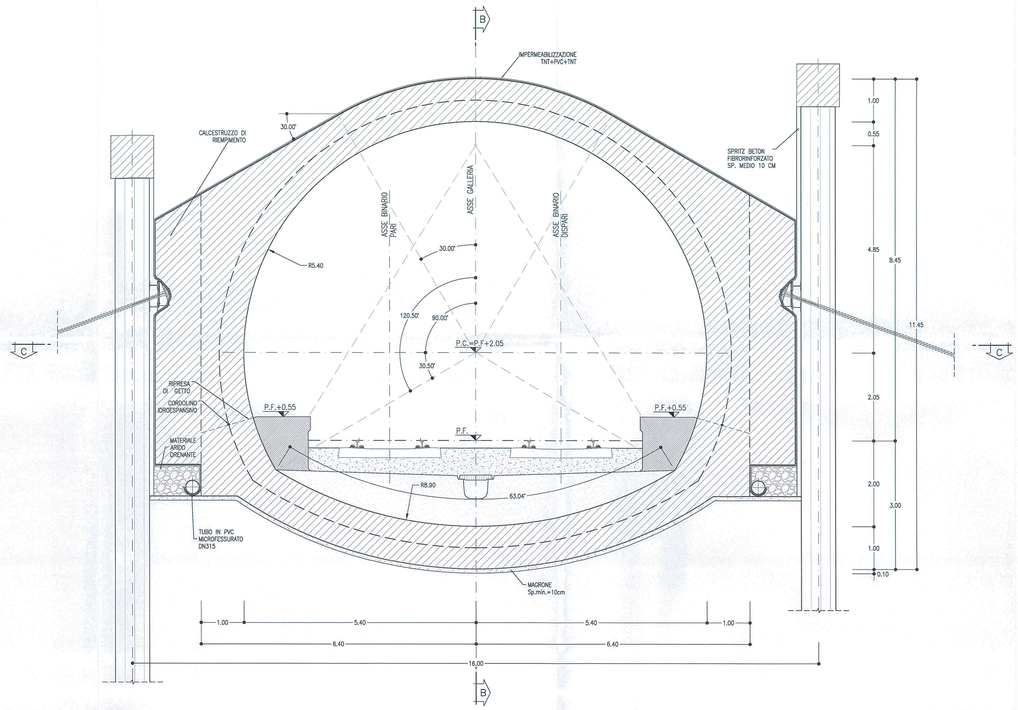

KEY PLAN
SCALA 1:100000

INCIDENZA ARMATURE

– ARCO ROVESCIO E MURETTA	95 kg/m³
– CALOTTA E PIEDRITTI	90 kg/m³

LEGENDA

P.C.=	PIANO DEI CENTRI
P.F.=	PIANO DEL FERRO
P.S.=	PIANO DI SCAVO

NOTE

- PER LE CARATTERISTICHE DEI MATERIALI SI RIMANDA ALL'ELABORATO IF0H22D075PGNO000001A
- EVENTUALI DIFFERENZE TRA LE MISURE TOTALI E LE SOMMATORIE DELLE MISURE PARZIALI SONO DOVUTE AGLI ARROTONDAMENTI AUTOMATICI DI AUTOCAD

COMMITTENTE:

RFI RETE FERROVIARIA ITALIANA
GRUPPO FERROVIE DELLO STATO ITALIANE

PROGETTAZIONE:

ITALFERR
GRUPPO FERROVIE DELLO STATO ITALIANE

DIREZIONE TECNICA
UO GALLERIE

PROGETTO DEFINITIVO

ITINERARIO NAPOLI - BARI
RADDOPPIO TRATTA CANCELLO - BENEVENTO
II LOTTO FUNZIONALE FRASSO TELESINO - VITULANO
2° LOTTO FUNZIONALE TELESE - SAN LORENZO

GALLERIA SAN LORENZO - IMBOCCO LATO BENEVENTO
Galleria artificiale policentrica - Carpenteria

SCALA : 1:50

COMMESSA	LOTTO	FASE	ENTE	TIPO DOC.	OPERA/DISCIPLINA	PROGR.	REV.
IF0H	22	D	07	BB	GA1100	002	A

Revis.	Descrizione	Redatto	Data	Verificato	Data	Approvato	Data	Autorizzato	Data
A	Emissione esecutiva	A. Calvosio	Maggio 2017	A. Amato	Maggio 2017	F. Cerrone	Maggio 2017	Dott. Ing. Alessandro Mazzocchi Ordine degli Ingegneri della Provincia di Roma n° 19548	Maggio 2017

File: IF0H22D078BGA1100002A

n. Elab.: 22 256

FATTORE DI PLOTTAGGIO LAYOUT: 1 unità Layout = 1 mm su carta