SEZIONE A-A
SCALA 1:100

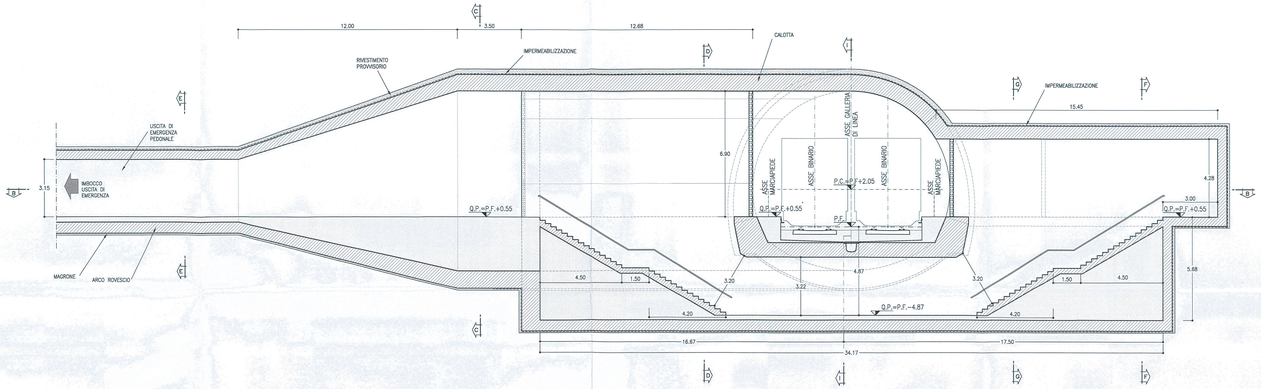

SEZIONE B-B
SCALA 1:100

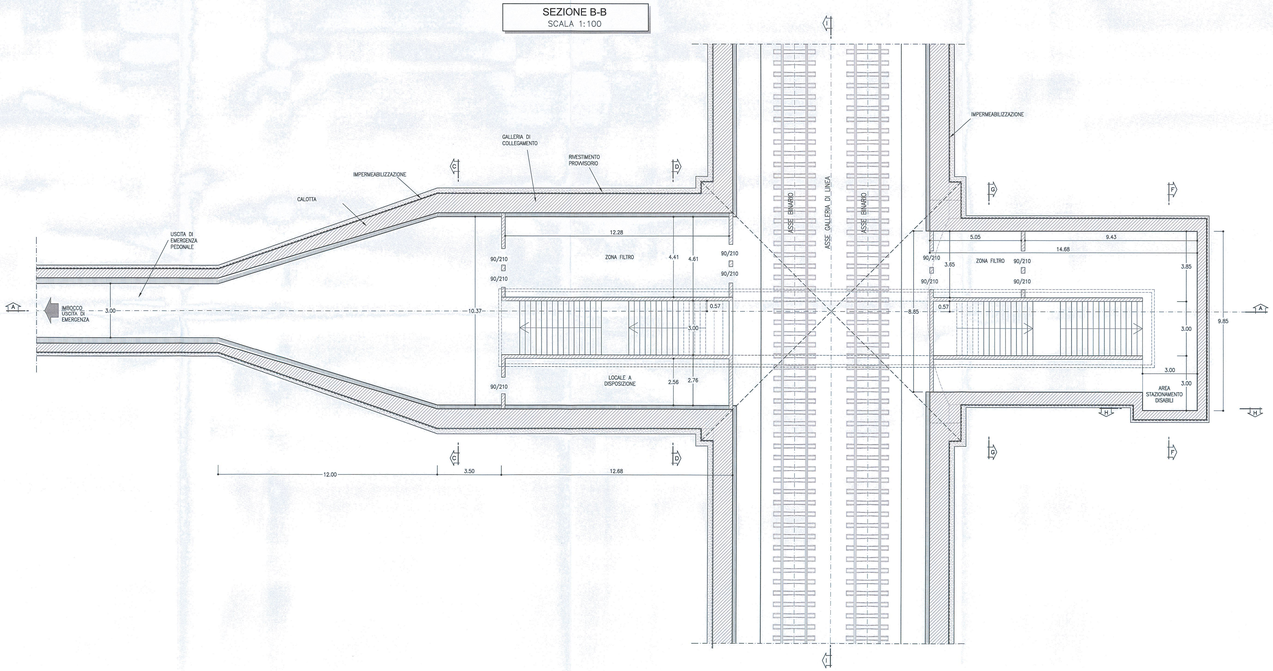

SEZIONE C-C
SCALA 1:100

GALLERIA DI COLLEGAMENTO
TRA USCITA DI EMERGENZA PEDONALE
E GALLERIA DI LINEA

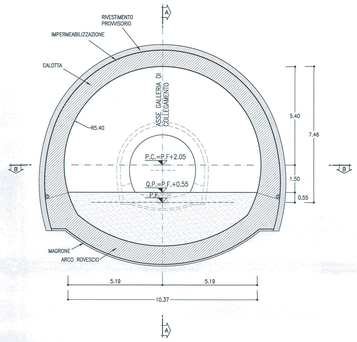

SEZIONE D-D
SCALA 1:100

GALLERIA DI COLLEGAMENTO
TRA USCITA DI EMERGENZA PEDONALE
E GALLERIA DI LINEA

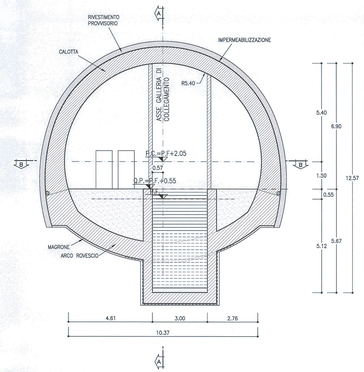

SEZIONE I-I
SCALA 1:100

PROFILO IN ASSE GALLERIA DI LINEA

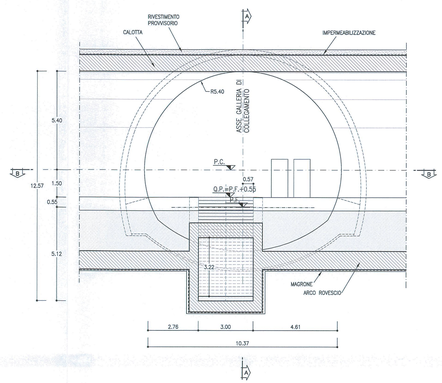

SEZIONE E-E
SCALA 1:100

USCITA DI EMERGENZA PEDONALE

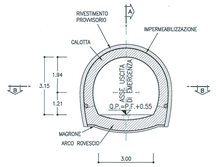

SEZIONE F-F
SCALA 1:100

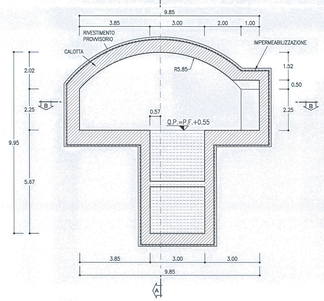

SEZIONE G-G
SCALA 1:100

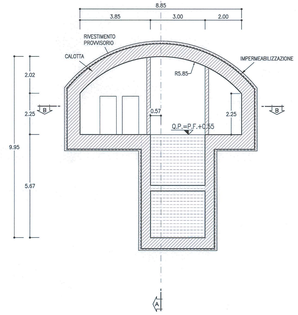

SEZIONE H-H
SCALA 1:100

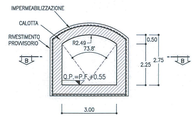

LEGENDA

P.C.=	PIANO DEI CENTRI
P.F.=	PIANO DEL FERRO
Q.P.=	QUOTA PROGETTO

COMMITTENTE:

RFI RETE FERROVIARIA ITALIANA
GRUPPO FERROVIE DELLO STATO ITALIANE

PROGETTAZIONE:

ITALFERR
GRUPPO FERROVIE DELLO STATO ITALIANE

DIREZIONE TECNICA
UO GALLERIE

PROGETTO DEFINITIVO

ITINERARIO NAPOLI - BARI
RADDOPPIO TRATTA CANCELLO - BENEVENTO
II LOTTO FUNZIONALE FRASSO TELESINO - VITULANO
2° LOTTO FUNZIONALE TELESE - SAN LORENZO

USCITA DI EMERGENZA - ELABORATI GENERALI
Uscita di emergenza pedonale
Innesto con la galleria di linea - Sezioni Tipo di intradosso

SCALA : 1:100

COMMESSA	LOTTO	FASE	ENTE	TIPO DOC.	OPERA/DISCIPLINA	PROGR.	REV.
IF0H	22	D	07	WA	GN0000	001	A

Revis.	Descrizione	Redatto	Data	Verificato	Data	Approvato	Data	Autorizzato	Data
A	Emissione Esecutiva	R. Memoni	Giugno 2017	A. Amato	Giugno 2017	F. Carrone	Giugno 2017	A. Gizzi	

File: IF0H22D07WAGN0000001A

n. Elab.: 221 259

FATTORE DI PLOTTAGGIO LAYOUT: 1 unità Layout = 1 mm su carta