## SISTEMA DI DRENAGGIO IN GALLERIA DN315- DIREZIONE TRENTO
SEZIONE TIPO - Scala 1:25

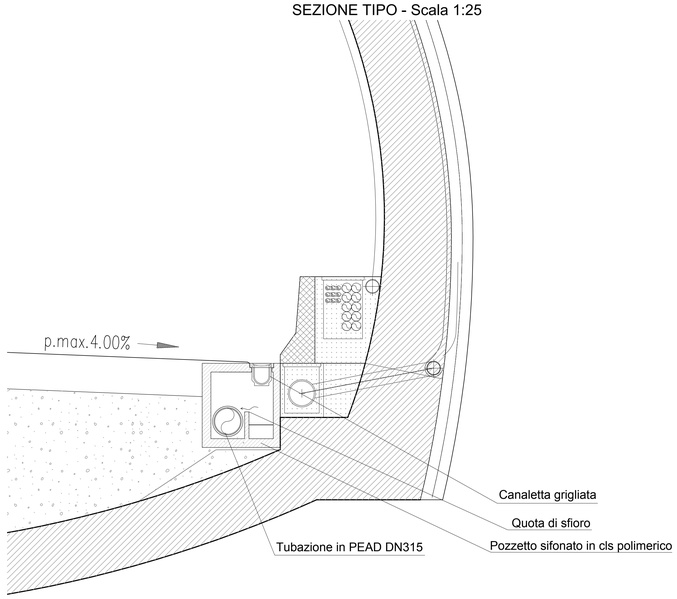


## SISTEMA DI DRENAGGIO IN GALLERIA DN400/500- DIREZIONE TRENTO
SEZIONE TIPO - Scala 1:25

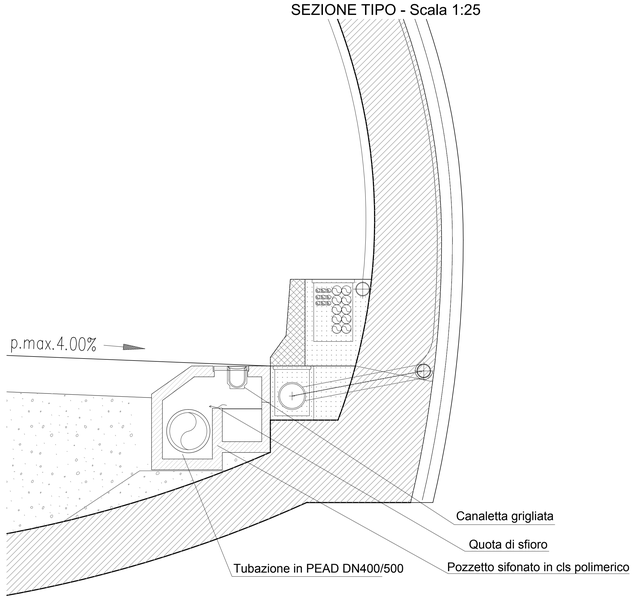


## PARTICOLARI POZZETTO DI DRENAGGIO IN GALLERIA DN630
SEZIONI - Scala 1:20

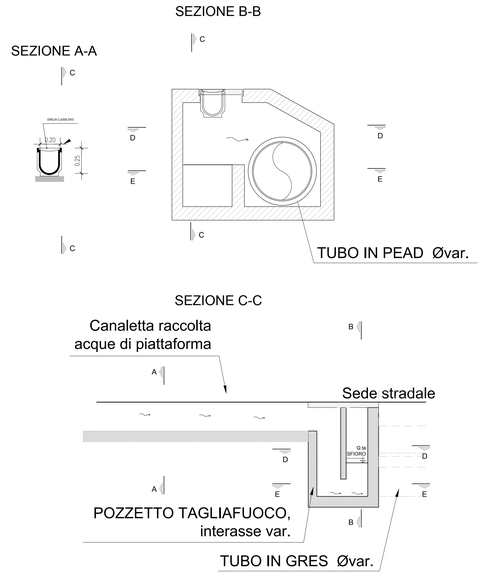


## PARTICOLARI POZZETTO DI DRENAGGIO IN GALLERIA DN315
SEZIONI - Scala 1:20

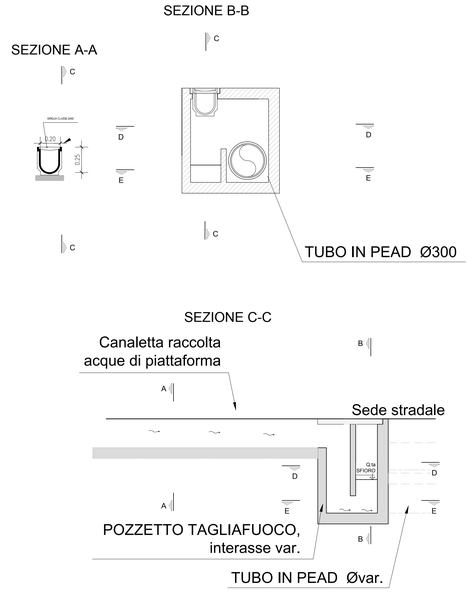


## SISTEMA DI DRENAGGIO IN GALLERIA DN315- DIREZIONE VICENZA
SEZIONE TIPO - Scala 1:25

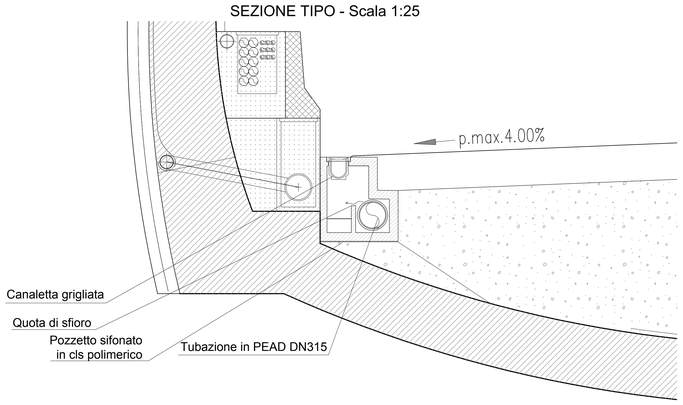


## SISTEMA DI DRENAGGIO IN GALLERIA DN400/500- DIREZIONE VICENZA
SEZIONE TIPO - Scala 1:25

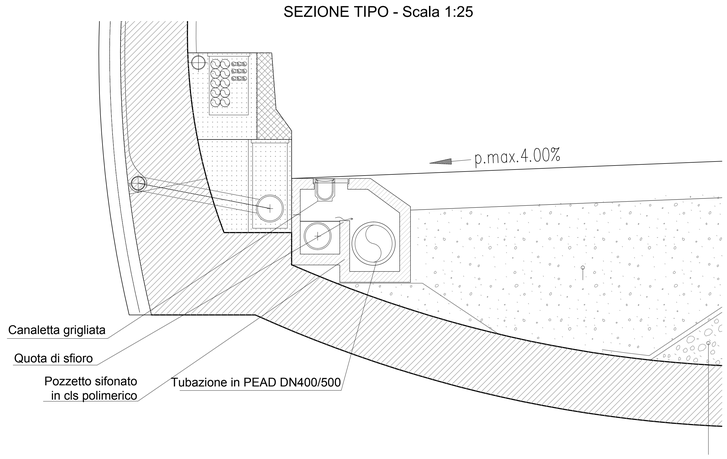


## SEZIONE D-D / SEZIONE E-E

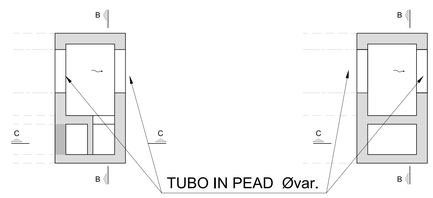


## SEZIONE D-D / SEZIONE E-E

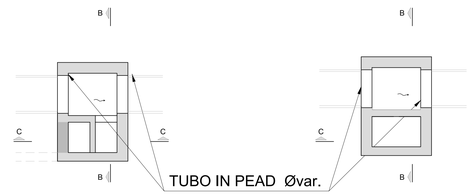


## SISTEMA DI DRENAGGIO IN GALLERIA MECCANIZZATA DN400/500- DIREZIONE TRENTO
SEZIONE TIPO - Scala 1:25

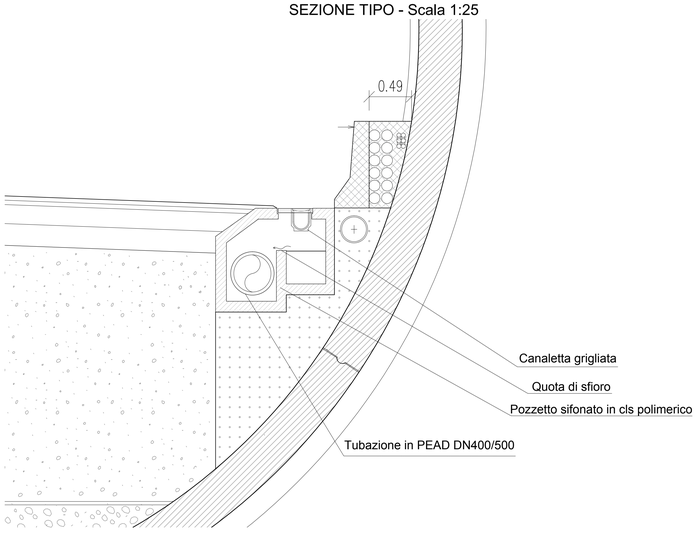


## SISTEMA DI DRENAGGIO IN GALLERIA MECCANIZZATA DN400/500- DIREZIONE VICENZA
SEZIONE TIPO - Scala 1:25

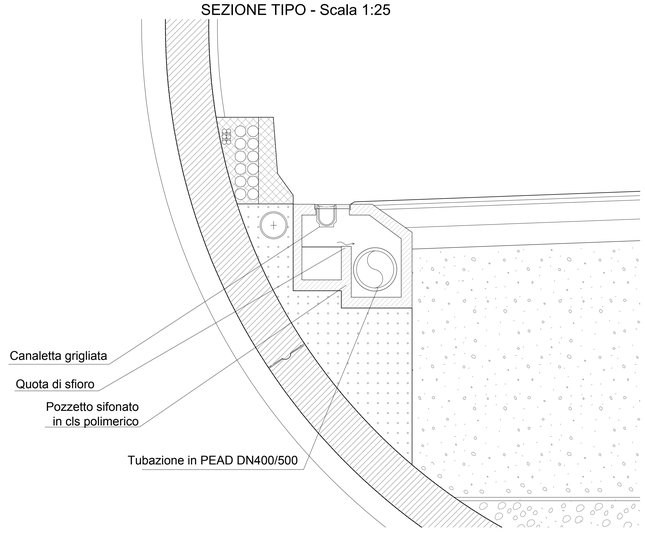


## SEZIONE DRENAGGIO IN GALLERIA ARTIFICIALE scala 1:25

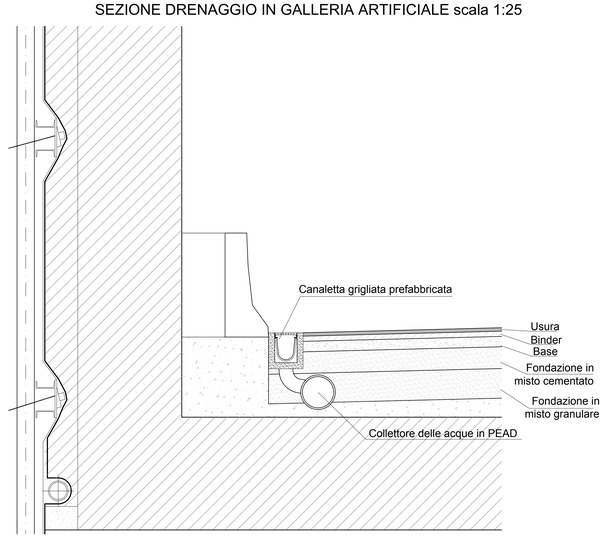



AUTOSTRADA BRESCIA - VERONA - VICENZA - PADOVA

Autostrada Brescia Verona Vicenza Padova SpA
Via Flavio Gioia 71 37135 Verona
tel. 0458272222 Fax 0458200051 Casella Postale 460M www.autobspd.it
AREA COSTRUZIONI AUTOSTRADALI

RINA ISO 9001 14001 45 001 ISO/IEC 17025 ISO/TS 22163 Certified Integrated System


# AUTOSTRADA VALDASTICO
# A31 NORD

## 1° LOTTO
## Piovene Rocchette - Valle dell'Astico

## PROGETTO DEFINITIVO

| | |
|---|---|
| CUP | C21B1 30006 60005 |
| WBS | B25.A3INL1 |
| COMMESSA | J16L1 |

COMMITTENTE

S.p.A. AUTOSTRADA BRESCIA VERONA VICENZA PADOVA
Area Costruzioni Autostradali

CAPO COMMESSA PER LA PROGETTAZIONE
Dott. Ing. Gabriella Costantini

PRESTATORE DI SERVIZI:
CONSORZIO RAETIA
RAPPRESENTANTE: Dott. Ing. Alberto Scotti

RESPONSABILE DELL'INTEGRAZIONE TRA LE PRESTAZIONI SPECIALISTICHE:
Tecnimile S.p.A. - Dott. Ing. Andrea Renso

PROGETTAZIONE:
RAPROGETTI
Il Responsabile
Dott.Ing. Stefano Luca Passati

ELABORATO: STUDI PER LA CONOSCENZA DEL CONTESTO
Idraulica
Opere ed interventi idraulici
Elementi tipo interventi idraulici - Tav.2

Progressivo 03 11 02 002 02 — Rev. 02

SCALA: varie
NOME FILE: J16L1_03_11_02_002_0208_0PD_02.dwg

| Rev. | Data | Descrizione | Redazione | Controllo | Approvazione |
|---|---|---|---|---|---|
| 0 | 14/02.07 | PRIMA EMISSIONE | GRPA | M.SORGE | S.POSSATI |
| 01 | 30/06.07 | REVISIONE PER VERIFICA | GRPA | M.SORGE | S.POSSATI |
| 02 | 12/02.07 | RECEPIMENTO OSSERVAZIONI | GRPA | M.SORGE | S.POSSATI |

ZM RGGB FZ LM BG
J16L1_03_11_02_002_0208_0PD_02


IL PRESENTE DOCUMENTO NON POTRA' ESSERE COPIATO, RIPRODOTTO O ALTRIMENTI PUBBLICATO, IN TUTTO O IN PARTE, SENZA IL CONSENSO SCRITTO DELLA AUTOSTRADA BS-VR-VI-PD S.p.A., COME LA SOLA CHE HA AUTORIZZATO. USO PERSONALE E NORMA DI LEGGE.
THIS DOCUMENT MAY NOT BE COPIED, REPRODUCED OR PUBLISHED, EITHER IN PART OR IN ITS ENTIRETY, WITHOUT THE WRITTEN PERMISSION OF AUTOSTRADA BRESCIA-VERONA-VICENZA-PADOVA S.P.A., UNLAWFUL USE WILL BE PROSECUTED BY LAW.