PROSPETTO PARATIA PISTA SUD (Prog. Prog.2872.00)

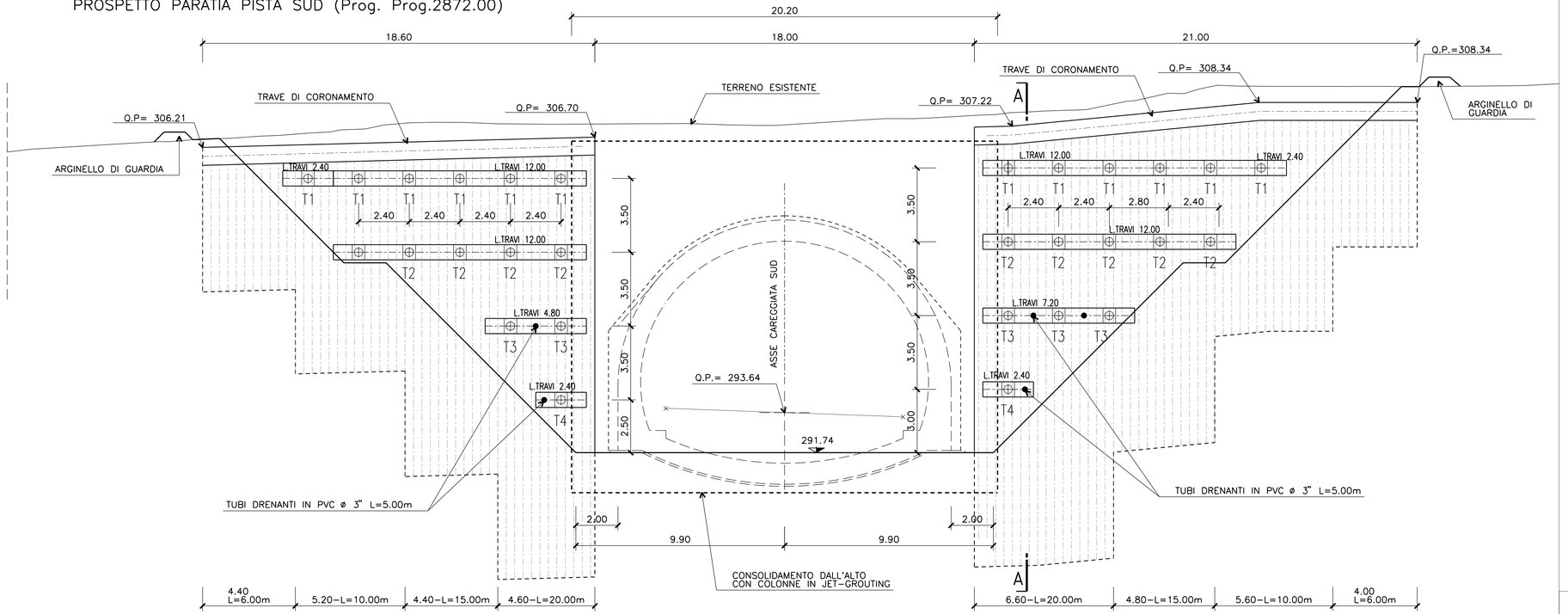

SEZIONE A-A

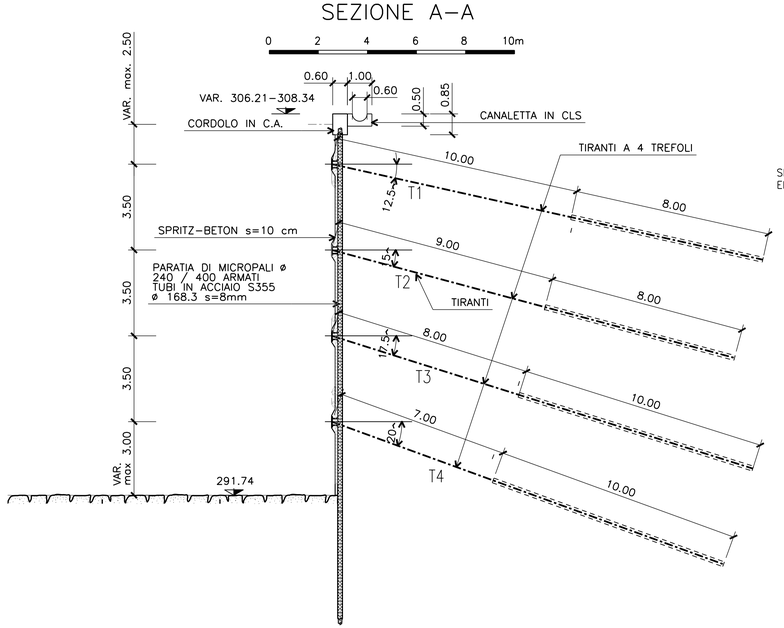

PARTICOLARE TESTATA TIRANTI A 4 TREFOLI DA 0.6"

0 0.2 0.4 0.6 0.8 1m

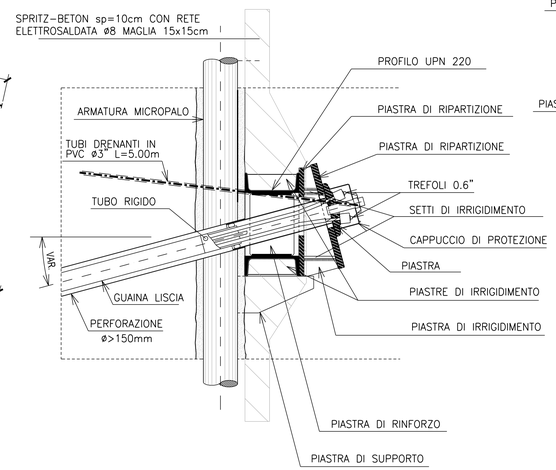

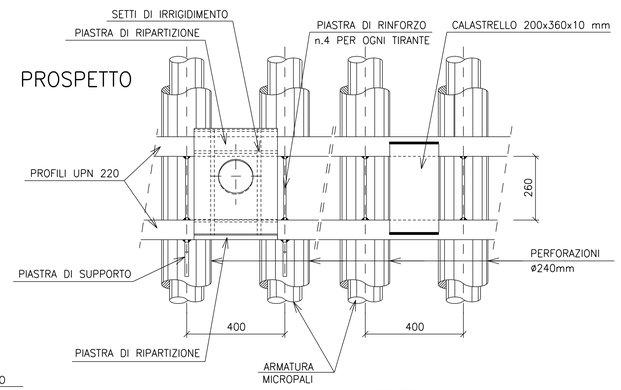

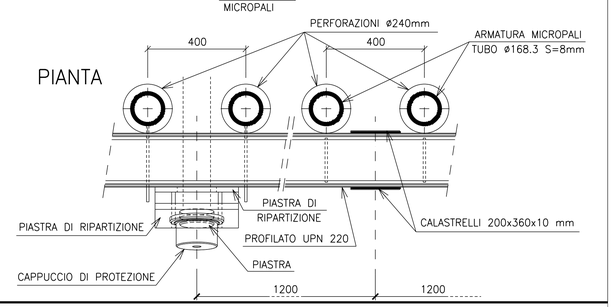

TABELLE DEI MATERIALI:

BETONCINO PROIETTATO Rck>25MPa:
Spessore 10 cm
Calcestruzzo di resistenza media a compressione a 48 h >13MPa

RETE ELETTROSALDATA:
ø6 20x20 cm

TIRANTI TEMPORANEI:
a 4 trefoli da 0.6'' in acciaio armonico, avente Fptk>1800MPa ed Fpyk>1600MPa,
diametro perforazione >150 mm, iniezione mediante antiritiro Rck≥25MPa

MICROPALI IN TUBI DI ACCIAIO S355 PER PARATIA BERLINESE:
Perforo ø>240 mm, cementazione semplice con miscela di resistenza Rck≥25MPa, tubo Ø168.3m, sp=8mm

ACCIAIO PER TRAVI DI RIPARTIZIONE : S355

MISCELA DI INIEZIONE DEI TIRANTI:
Cemento: 100 Kg
Acqua: 45 Kg
Filler: 30 Kg
Additivi fluidificanti antiritiro
Resistenza a compressione: ≥ 25MPa

CALCESTRUZZO CORDOLO IN C. A.

- CLASSE DI RESISTENZA : C28/35
- CLASSE DI ESPOSIZIONE : XC3
- CLASSE DI CONSISTENZA : S4
- DIAMETRO MASSIMO DELL'AGGREGATO : 25 mm
- MASSIMO RAPPORTO A/C : 0.55
- CONTENUTO MINIMO DI CEMENTO : 320 kg/mc
- COPRIFERRO NOMINALE : 45 mm

MAGRONE DI PULIZIA E LIVELLAMENTO

- CLASSE DI RESISTENZA : C12/15
- CONTENUTO MINIMO DI CEMENTO : 150 kg/mc

ACCIAIO PER CEMENTO ARMATO : B450C

INCIDENZE ACCIAIO

- CORDOLO PARATIA PROVVISORIA 80 kg/m³

0 2 4 6 8 10 m

AUTOSTRADA BRESCIA - VERONA - VICENZA - PADOVA
Autostrada Brescia Verona Vicenza Padova SpA
Via Flavio Gioia 71 37135 Verona
tel. 0458272222 Fax 0458200051 Casella Postale 460M www.autobspd.it
AREA COSTRUZIONI AUTOSTRADALI
RINA ISO 9001 / ISO 14001 OHSAS 18001 • SA 8000 IRIS* Certified Registered Systems

AUTOSTRADA VALDASTICO A31 NORD

1° LOTTO

Piovene Rocchette - Valle dell'Astico

PROGETTO DEFINITIVO

CUP	C21B1 30006 60005
WBS	B25.A31NL13
COMMESSA	J16L1

COMMITTENTE

S.p.A. AUTOSTRADA BRESCIA VERONA VICENZA PADOVA
Area Costruzioni Autostradali

CAPO COMMESSA PER LA PROGETTAZIONE
Dott. Ing. Gabriella Costantini

PRESTATORE DI SERVIZI:
CONSORZIO RAETIA
RAPPRESENTANTE: Dott. Ing. Alberto Scotti

RESPONSABILE DELL'INTEGRAZIONE TRA LE PRESTAZIONI SPECIALISTICHE:
Technital S.p.A. - Dott. Ing. Andrea Renso

PROGETTAZIONE:
Technital S.p.A.

ELABORATO: OPERE D'ARTE MAGGIORI
OPERE IN SOTTERRANEO
GALLERIA SANT'AGATA 2
IMBOCCO SUD - PROSPETTO PARATIA PISTA SUD E PARTICOLARI

Progressivo 07 02 03 007 Rev. 02

Rev.	Data	Descrizione	Redazione	Controllo	Approvazione
00	MARZO 2017	PRIMA EMISSIONE	TECHNITAL-P.TREVISAN	C.PESCE	A.RENSO
01	GIUGNO 2017	REVISIONE PER VERIFICA	TECHNITAL-P.TREVISAN	C.PESCE	A.RENSO
02	LUGLIO 2017	RECEPIMENTO OSSERVAZIONI	TECHNITAL-P.TREVISAN	C.PESCE	A.RENSO

SCALA: 1:100 - 1:10
NOME FILE: J16L1_07_02_03_007_0108_0PD_02.dwg

CIV.	PROGR.	FG.	LIV.	REV.
J16L1_07_02_03_007_0108_0PD_02				

IL PRESENTE DOCUMENTO NON POTRÀ ESSERE COPIATO, RIPRODOTTO O ALTRIMENTI PUBBLICATO, IN TUTTO O IN PARTE, SENZA IL CONSENSO SCRITTO DELL' AUTOSTRADA BS-VR-VI-PD S.P.A., OGNI UTILIZZO NON AUTORIZZATO SARÀ PERSEGUITO A NORMA DI LEGGE.
THIS DOCUMENT MAY NOT BE COPIED, REPRODUCED OR PUBLISHED, EITHER IN PART OR IN ITS ENTIRETY, WITHOUT THE WRITTEN PERMISSION OF AUTOSTRADA BRESCIA-VERONA-VICENZA-PADOVA S.P.A., UNAUTHORISED USE WILL BE PROSECUTED BY LAW.