PIANTA FONDAZIONI
SCALA 1:100

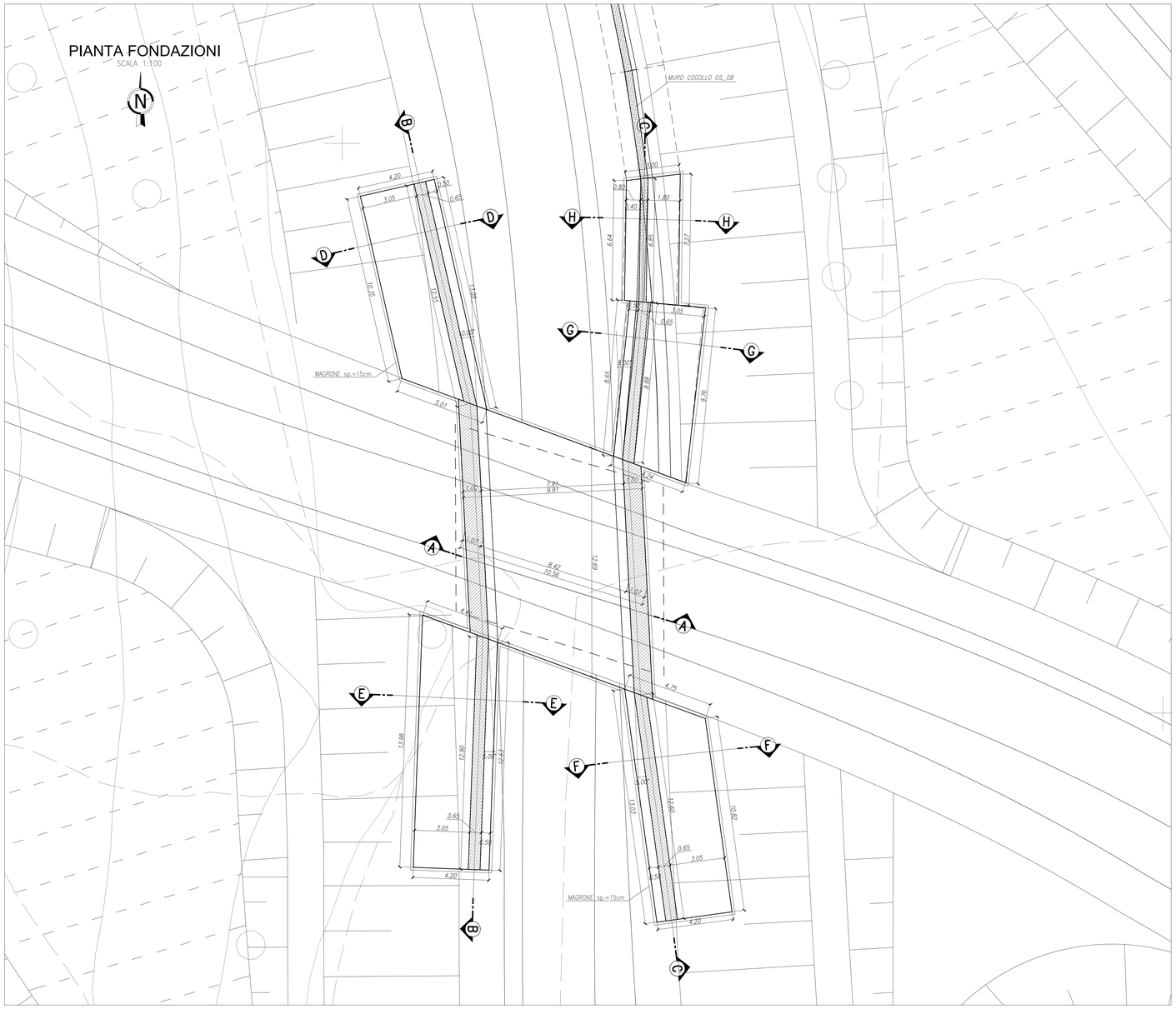

SOTTOVIA
SEZIONE TRASVERSALE A-A
SCALA 1:50

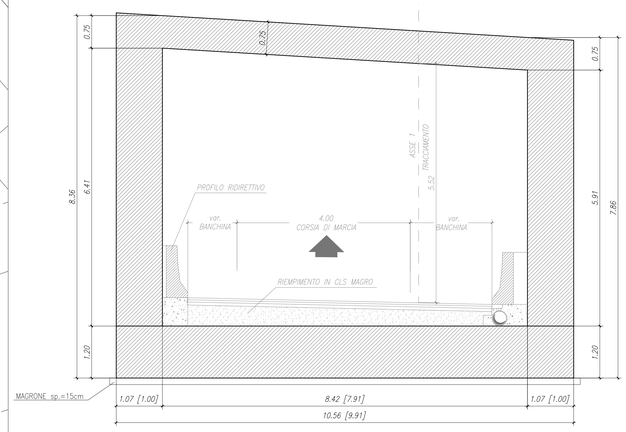

PLANIMETRIA
SCALA 1:5000

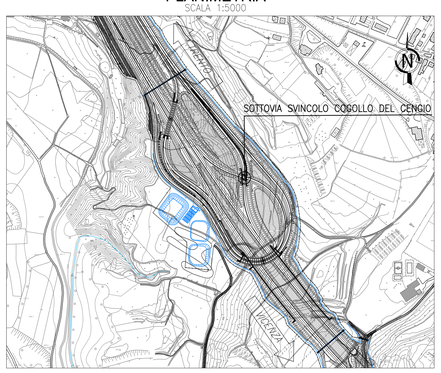

MURI IMBOCCHI
SEZIONE TRASVERSALE H-H
SCALA 1:50

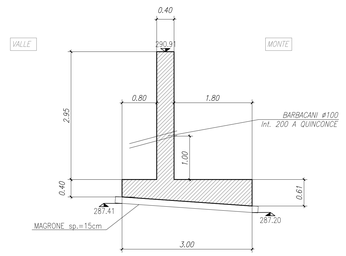

INCIDENZE ARMATURA STRUTTURE:

SOTTOPASSO:
- SOLETTA INFERIORE: 60 KG/MC
- SOLETTA SUPERIORE: 80 KG/MC
- PIEDRITTO: 80 KG/MC

MURI:
- FONDAZIONE: 60 KG/MC
- ELEVAZIONE: 60 KG/MC

NOTA:
PER LA TABELLA MATERIALI SI RIMANDA ALL'ELABORATO:
J16L1_07_00_01_001_0101_0PD_02.dwg - OPERE D'ARTE MAGGIORI
J16L1_08_00_01_001_0101_0PD_02.dwg - OPERE D'ARTE MINORI

MURI IMBOCCHI
SEZIONE TRASVERSALE D-D
SCALA 1:50

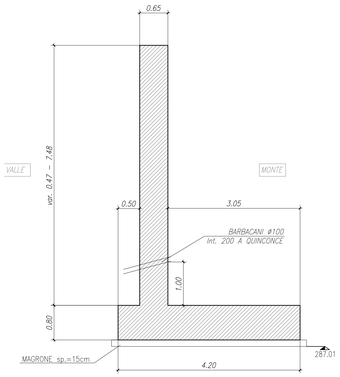

MURI IMBOCCHI
SEZIONE TRASVERSALE E-E
SCALA 1:50

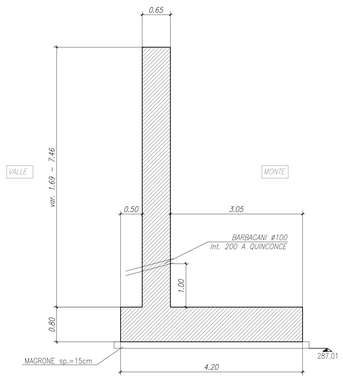

MURI IMBOCCHI
SEZIONE TRASVERSALE F-F
SCALA 1:50

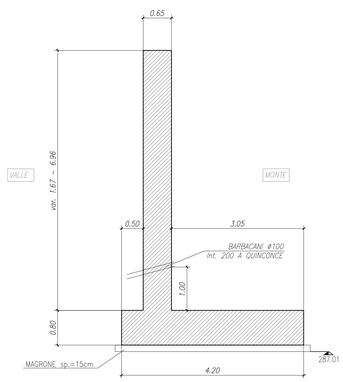

MURI IMBOCCHI
SEZIONE TRASVERSALE G-G
SCALA 1:50

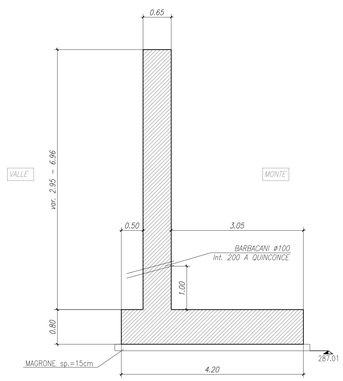

AUTOSTRADA BRESCIA - VERONA - VICENZA - PADOVA
Autostrada Brescia Verona Vicenza Padova SpA
Via Flavio Gioia 71 37135 Verona
tel. 0458272222 Fax 0458200051 Casella Postale 460M www.autobepd.it
AREA COSTRUZIONI AUTOSTRADALI
RINA

AUTOSTRADA VALDASTICO
A31 NORD

1° LOTTO
Piovene Rocchette - Valle dell'Astico

PROGETTO DEFINITIVO

CUP	G21B1 30006 60005
WBS	B25.A3NL11
COMMESSA	J16L1

COMMITTENTE
S.p.A. AUTOSTRADA BRESCIA VERONA VICENZA PADOVA
Area Costruzioni Autostradali

CAPO COMMESSA PER LA PROGETTAZIONE
Dott. Ing. Gabriella Costantini

PRESTATORE DI SERVIZI:
CONSORZIO RAETIA
RAPPRESENTANTE: Dott. Ing. Alberto Scotti

RESPONSABILE DELL'INTEGRAZIONE TRA LE PRESTAZIONI SPECIALISTICHE:
Technital S.p.A. - Dott. Ing. Andrea Renso

PROGETTAZIONE:
3TI PROGETTI ITALIA
Il Responsabile:
Dott.Ing. Stefano Luca Passati

ELABORATO: OPERE D'ARTE MINORI
SOTTOVIA
SOTTOVIA SVINCOLO COGOLLO DEL CENGIO 1
CARPENTERIA SCATOLARE - PIANTA E SEZIONI TAV.1/2

Progressivo: 08 02 01 003 02
Rev.

Rev.	Data	Descrizione	Redazione	Controllo	Approvazione
00	MARZO 2017	PRIMA EMISSIONE	3TI PROGETTI - F.DONATIELLO	M.VENINATA	S.L.POSSATI
01	GIUGNO 2017	REVISIONE PER VERIFICA	3TI PROGETTI - F.DONATIELLO	M.VENINATA	S.L.POSSATI
02	LUGLIO 2017	RECEPIMENTO OSSERVAZIONI	3TI PROGETTI - PERUCCI	M. SORGE	S.L.POSSATI

SCALA: varie
NOME FILE: J16L1_08_02_01_003_0102_0PD_02.dwg

CM	PROGR	FG	LIV.	REV.
J16L1_08_02_01_003_0102_0PD_02				

IL PRESENTE DOCUMENTO NON POTRA' ESSERE COPIATO, RIPRODOTTO O ALTRIMENTI PUBBLICATO IN TUTTO O IN PARTE, SENZA IL CONSENSO SCRITTO DELLA AUTOSTRADA BS-VR-VI-PD S.P.A., CON LA QUALE NON AUTORIZZATO. SARA' PERSEGUITO A NORMA DI LEGGE.
THIS DOCUMENT MAY NOT BE COPIED, REPRODUCED OR PUBLISHED, EITHER IN PART OR IN ITS ENTIRETY, WITHOUT THE WRITTEN PERMISSION OF AUTOSTRADA BRESCIA-VERONA-VICENZA-PADOVA S.P.A., WHO THEREBY USE THE RIGHTS.