SEZIONE LONGITUDINALE

SCALA 1:100

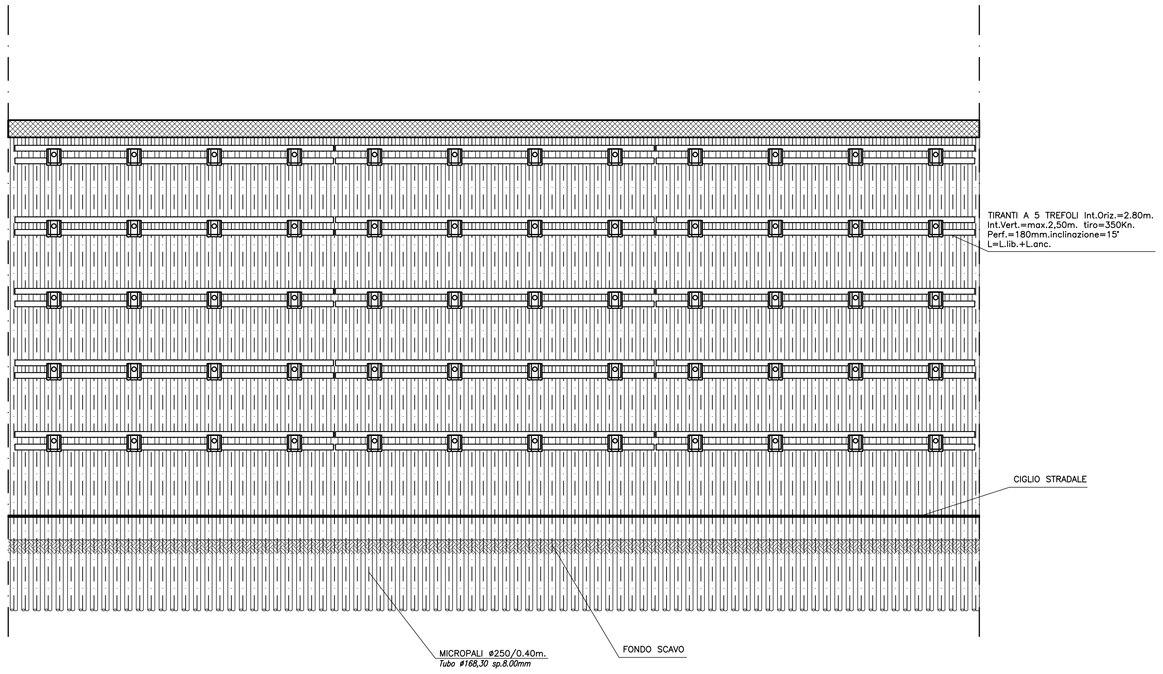

PROSPETTO

SCALA 1:100

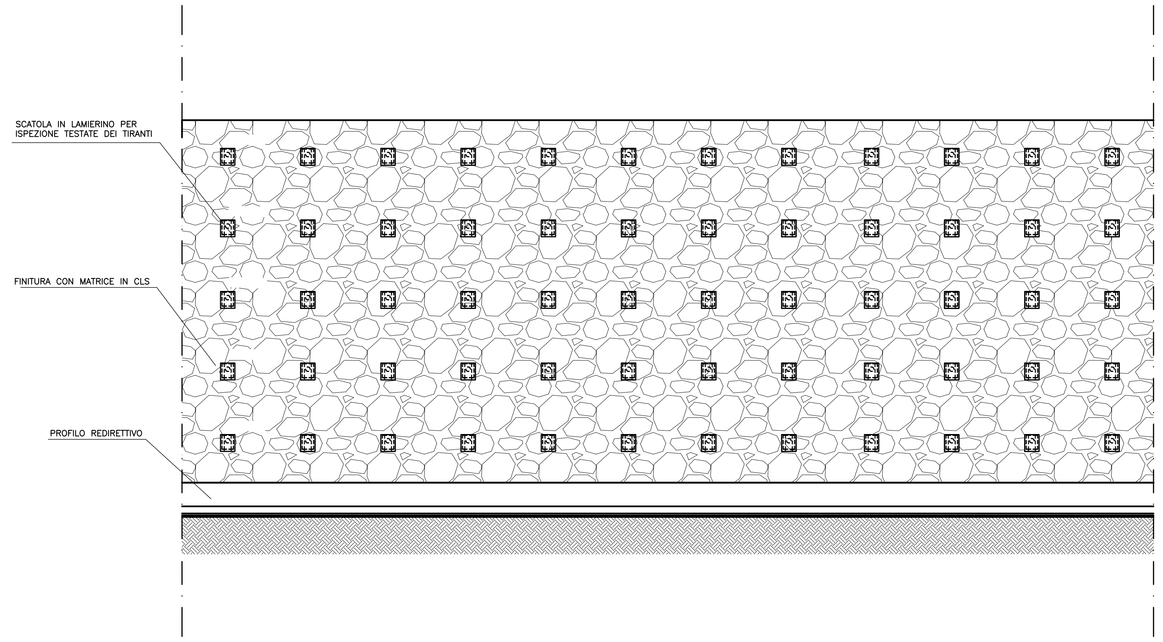

PARTICOLARE CANALETTA RETTANGOLARE IN CLS

SCALA 1:10

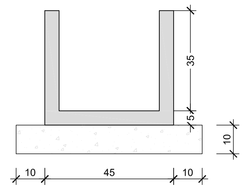

DETTAGLIO FINITURA – PIANTA

SCALA 1:20

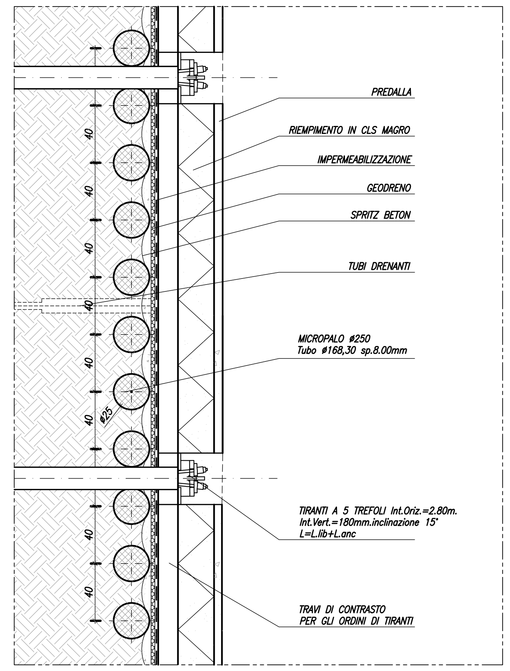

DETTAGLIO TIRANTE

SCALA 1:10

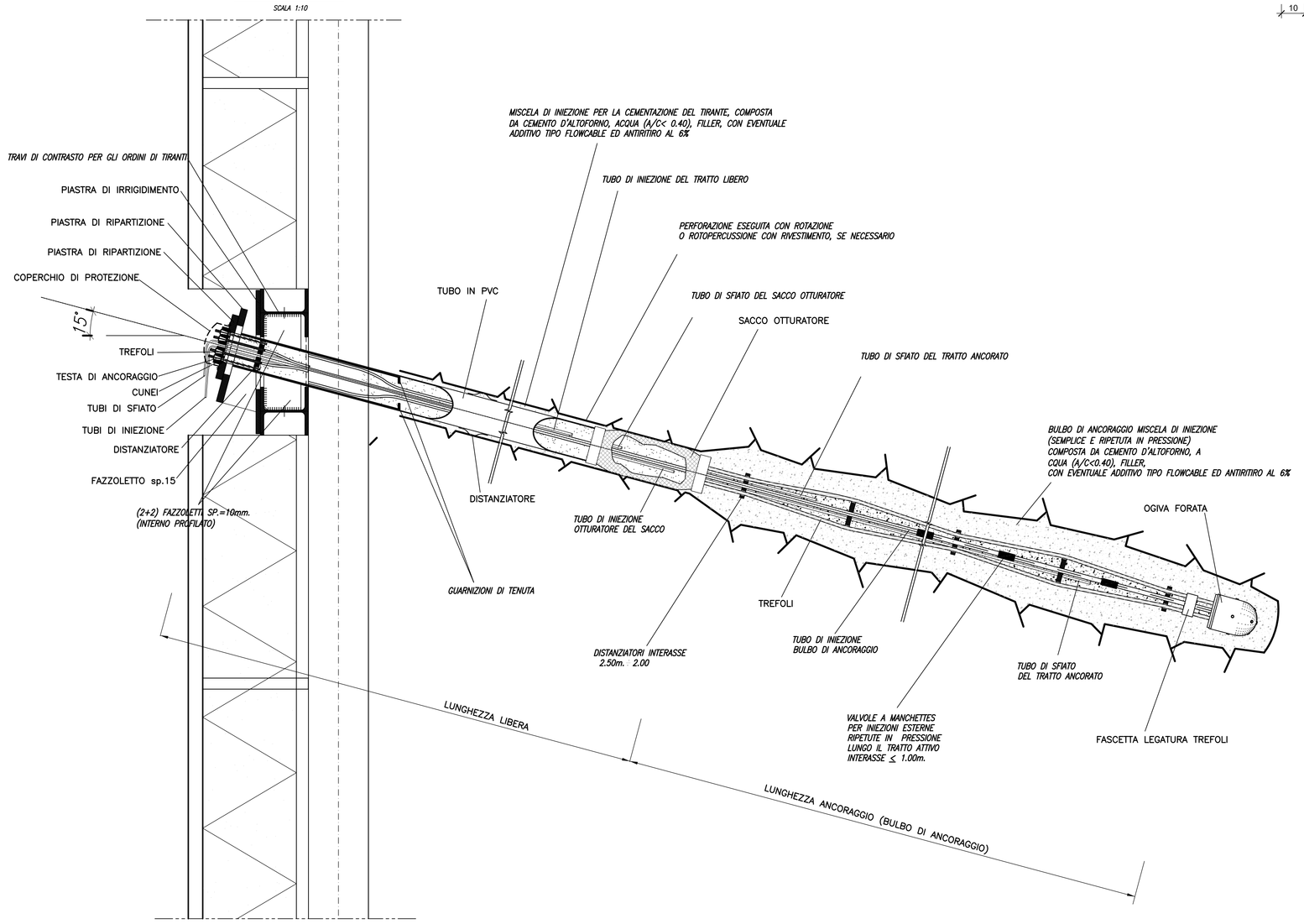

DETTAGLIO 1

SCALA 1:10

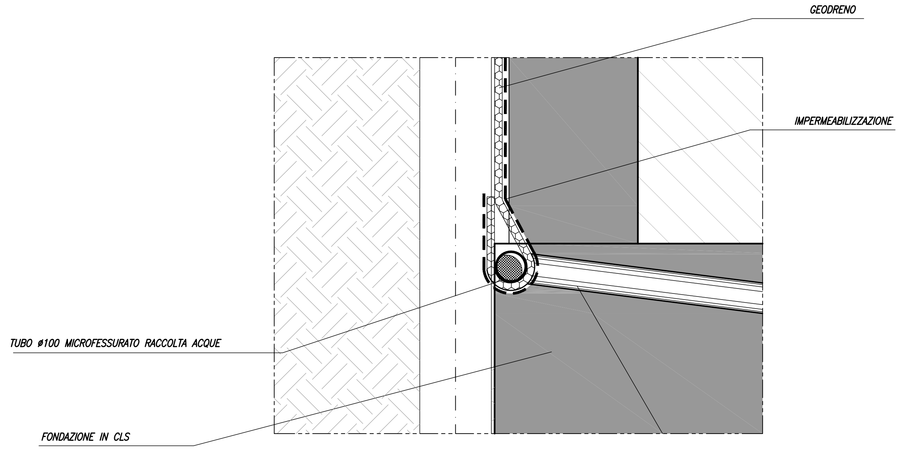

NOTA:
Per la Tabella dei Materiali vedere elaborato
J16L1-08.00.01.001-0101-OPD-00

Autostrada Brescia Verona Vicenza Padova SpA
Via Flavio Gioia 71 37135 Verona
tel. 0458272222 Fax 0458200051 Casella Postale 460M www.autobsrpd.it
AREA COSTRUZIONI AUTOSTRADALI

AUTOSTRADA VALDASTICO
A31 NORD

1° LOTTO
Piovene Rocchette - Valle dell'Astico

PROGETTO DEFINITIVO

CUP	G21B1 30006 60005
WBS	B25.A31NL11
COMMESSA	J16L1

COMMITTENTE
S.p.A. AUTOSTRADA BRESCIA VERONA VICENZA PADOVA
Area Costruzioni Autostradali

CAPO COMMESSA
PER LA PROGETTAZIONE
Dott. Ing. Gabriello Costantini

PRESTATORE DI SERVIZI:
CONSORZIO RAETIA
RAPPRESENTANTE: Dott. Ing. Alberto Scotti

RESPONSABILE DEL COORDINAMENTO PRESTAZIONI SPECIALISTICHE TRA LE PRESTAZIONI SPECIALISTICHE:
Technital S.p.A. - Dott. Ing. Andrea Renso

PROGETTAZIONE:
RTI DI PROGETTO ITALIA
Direttore Tecnico
Dott. Ing. Gabriello Costantini

ELABORATO: OPERE D'ARTE MINORI
PARATIA
TIPOLOGICO PARATIE
SEZIONE LONGITUDINALE, PROSPETTO E DETTAGLI TAV. 1/1

Progressivo 08 03 00 006 02 Rev.

Rev.	Data	Descrizione	Redazione	Controllo	Approvazione
00	MARZO 2017	PRIMA EMISSIONE	TECHNITAL - REDATTO	VERIFICATO	APPROVATO
01	GIUGNO 2017	REVISIONE PER ADEGUAMENTO CARTIGLIO	TECHNITAL - REDATTO	VERIFICATO	APPROVATO
02	LUGLIO 2017	RECEPIMENTO OSSERVAZIONI	RTI PROGETTI - PERUCCA	M. SORGE	G.L.POSSATI

SCALA:
NOME FILE: J16L1_08_03_00_006_0101_OPD_02.dwg

CIG. PROGR. FZ. LIV. REV.
J16L1_08_03_00_006_0101_OPD_02

IL PRESENTE DOCUMENTO NON POTRA' ESSERE COPIATO (ANCHE PARZIALMENTE) IN TUTTO O IN PARTE, DIVULGATO, CEDUTO SOTTO QUALSIASI FORMA A TERZI SENZA IL CONSENSO SCRITTO DELLA AUTOSTRADA BRESCIA-VERONA-VICENZA-PADOVA S.p.A., CON LA QUALE NON PUO' ESSERE IN CONCORRENZA. SARA' PERSEGUITO A NORMA DI LEGGE.
THIS DOCUMENT MAY NOT BE COPIED, REPRODUCED OR PUBLISHED, EITHER IN PART OR IN ITS ENTIRETY, WITHOUT THE WRITTEN PERMISSION OF AUTOSTRADA BRESCIA-VERONA-VICENZA-PADOVA S.p.A., WHICH PROVIDES USE ONLY IN PROGRESS OF BY LAW.