PIANTA SCAVI

SCALA 1:200

KEY PLAN OPERE

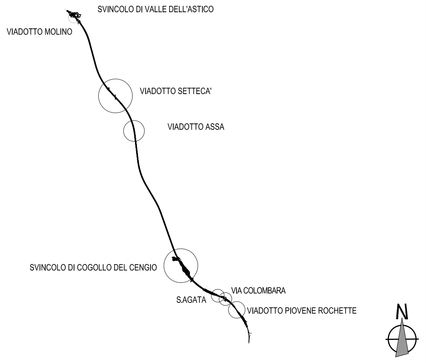

KEY PLAN SVINCOLO DI COGOLLO DEL CENGIO

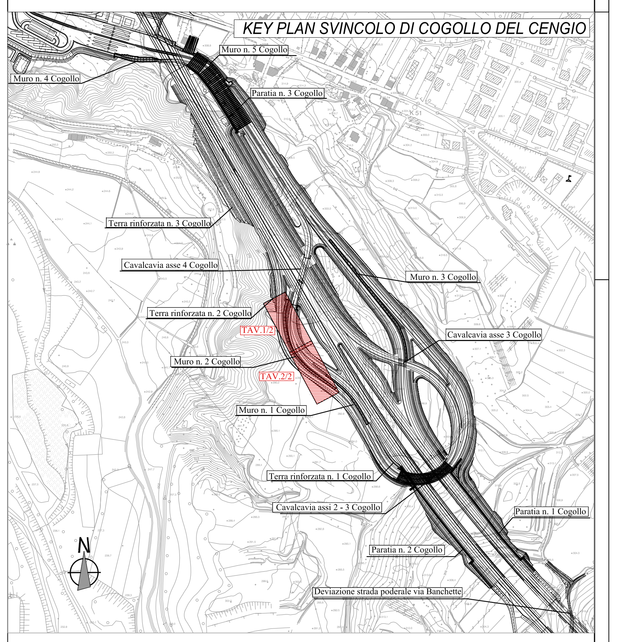

NOTA:
Per la Tabella dei Materiali vedere elaborato
J16L1-08.00.01.001-0101-OPD-00

SEZIONE TRASVERSALE A–A

SCALA 1:50

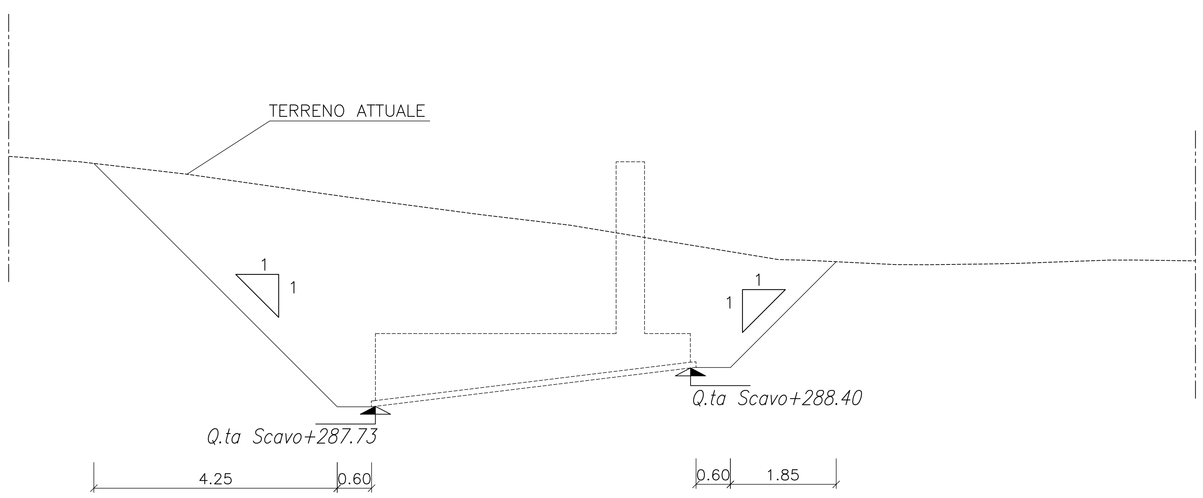

SEZIONE TRASVERSALE B–B

SCALA 1:50

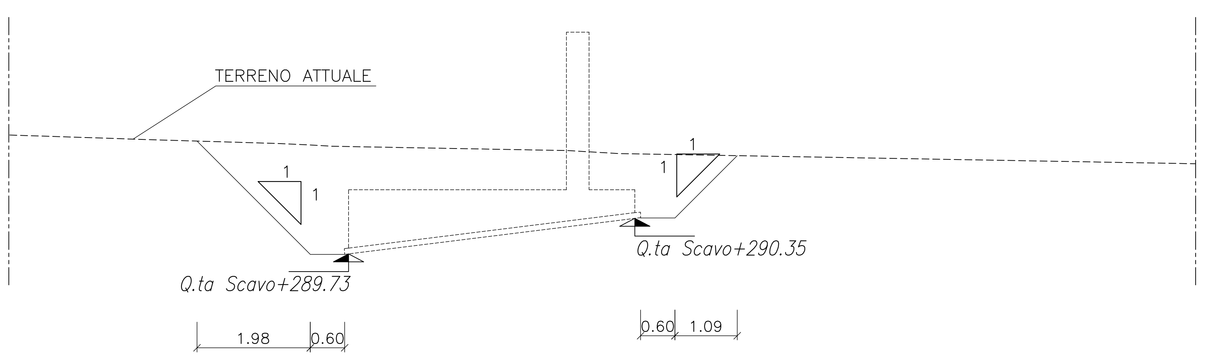

AUTOSTRADA BRESCIA - VERONA - VICENZA - PADOVA

Autostrada Brescia Verona Vicenza Padova SpA
Via Flavio Gioia 71 37135 Verona
tel. 0458272222 Fax 0458200051 Casella Postale 490M www.autobspd.it
AREA COSTRUZIONI AUTOSTRADALI

RINA

AUTOSTRADA VALDASTICO
A31 NORD

1° LOTTO
Piovene Rocchette - Valle dell'Astico

PROGETTO DEFINITIVO

CUP	G21B1 30006 60005
WBS	B25.A3NL1
COMMESSA	J16L1

COMMITTENTE

S.p.A. AUTOSTRADA BRESCIA VERONA VICENZA PADOVA
Area Costruzioni Autostradali

CAPO COMMESSA PER LA PROGETTAZIONE
Dott. Ing. Gabriello Costantini

PRESTATORE DI SERVIZI:
CONSORZIO RAETIA
RAPPRESENTANTE: Dott. Ing. Alberto Scotti

RESPONSABILE DELL'INTEGRAZIONE TRA LE PRESTAZIONI SPECIALISTICHE:
Technital S.p.A. - Ing. Andrea Berso

PROGETTAZIONE:
ITI PROGETTI ITALIA
Ing. Gianpaolo Pelizzari
Dott. Ing. Massimo Rossato

ELABORATO: OPERE D'ARTE MINORI
OS10 - OPERA DI SOSTEGNO
SVINCOLO COGOLLO DEL CENGIO_2 DA P.K.0+067.580 A P.K.0+238.471
PIANTA SCAVI E SEZIONI TAV.171

Progressivo 08 03 08 D02 Rev. 02

Rev.	Data	Descrizione	Redazione	Controllo	Approvazione
00	MAG.2017	PRIMA EMISSIONE	TECHNITAL - REDATTO	VERIFICATO	APPROVATO
01	GIUGO.2017	REVISIONE PER ADEGUAMENTO CARTIGLIO	TECHNITAL - REDATTO	VERIFICATO	APPROVATO
02	LUGLO.2017	RECEPIMENTO OSSERVAZIONI	ITI PROGETTI - PERUCCI	M. SORGE	S.L.POSSATI

SCALA: 1:200/50

NOME FILE: J16L1_08_03_08_002_0101_OPD_02.dwg

CODICE PROGETTO: 08 03 08 P L 0 0 0 1
J16L1_08_03_08_002_0101_OPD_02

IL PRESENTE DOCUMENTO NON POTRA' ESSERE COPIATO, RIPRODOTTO O ALTRIMENTI PUBBLICATO, IN TUTTO O IN PARTE, SENZA IL CONSENSO SCRITTO DELLA AUTOSTRADA BS-VR-VI-PD AUTOSTRADE S.p.A., COME PUR ESSO NON AUTORIZZATO VIENE PERSEGUITO A NORMA DI LEGGE.
THIS DOCUMENT MAY NOT BE COPIED, REPRODUCED OR PUBLISHED, EITHER INTIRAT OR IN LIEU EN DIRECT, WITHOUT THE WRETTEN PERMISSION OF AUTOSTRADA BRESCIA-VERONA-VICENZA-PADOVA S.P.A., OTHERWISE THEY WILL BE PROSECUTED BY LAW.