PARTICOLARI IMPIANTO TVCC DI GALLERIA

TELECAMERA AID DI GALLERIA E INGRESSO BY PASS:
Telecamera box Full HD, 0,002 lux, 2 MP, 1080p/30, SD (PAL/NTSC), H.264, giorno/notte (ICR), Ultra Low-Light, obiettivo varifocale motorizzato, One-Push AF, P-Iris, PoE (Class 0), F1.6/12-40mm

Particolare (scala 1:20)

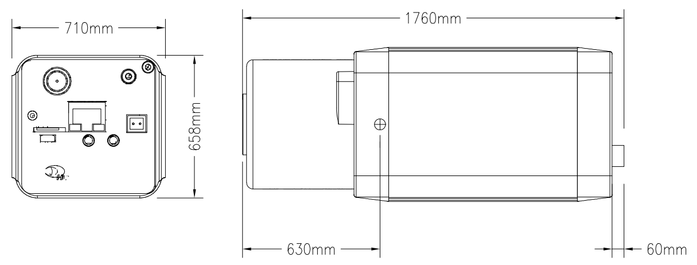

TELECAMERA CORRIDOI DI BY PASS:
Telecamera box Full HD, 0,002 lux, 2 MP, 1080p/30, SD(PAL/NTSC), H.264, giorno/notte (ICR), Ultra Low-Light, obiettivo varifocale motorizzato, One-Push AF, P-Iris, PoE (Class 0), protezione antivandalismo, F1.6/4.5-10mm

Particolare (scala 1:20)

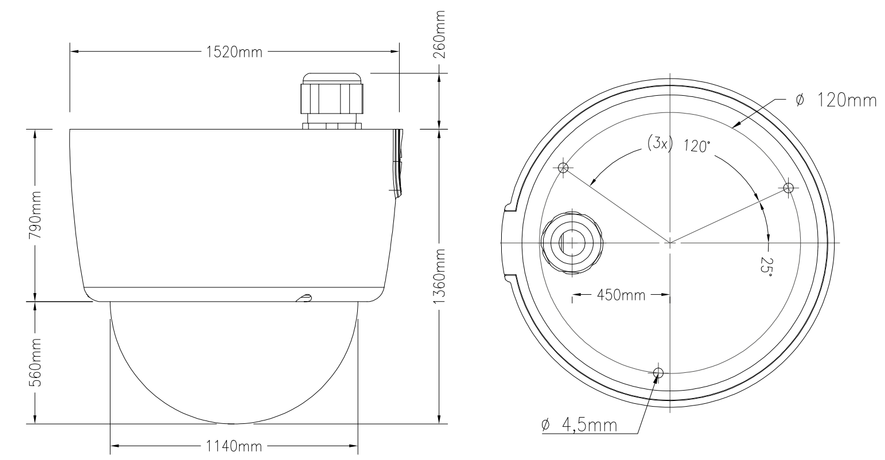

TELECAMERA CABINE ELETTRICHE:
Telecamera Ultra High Definition, 2160p/30, sensore 12MP, 4K, H.264, giorno/notte (ICR), illuminatore IR integrato, obiettivo varifocale motorizzato, One-Push Autofocus, P-Iris, PoE, staffa da muro per montaggio esterno, F1.4/4-10mm

Particolare (scala 1:20)

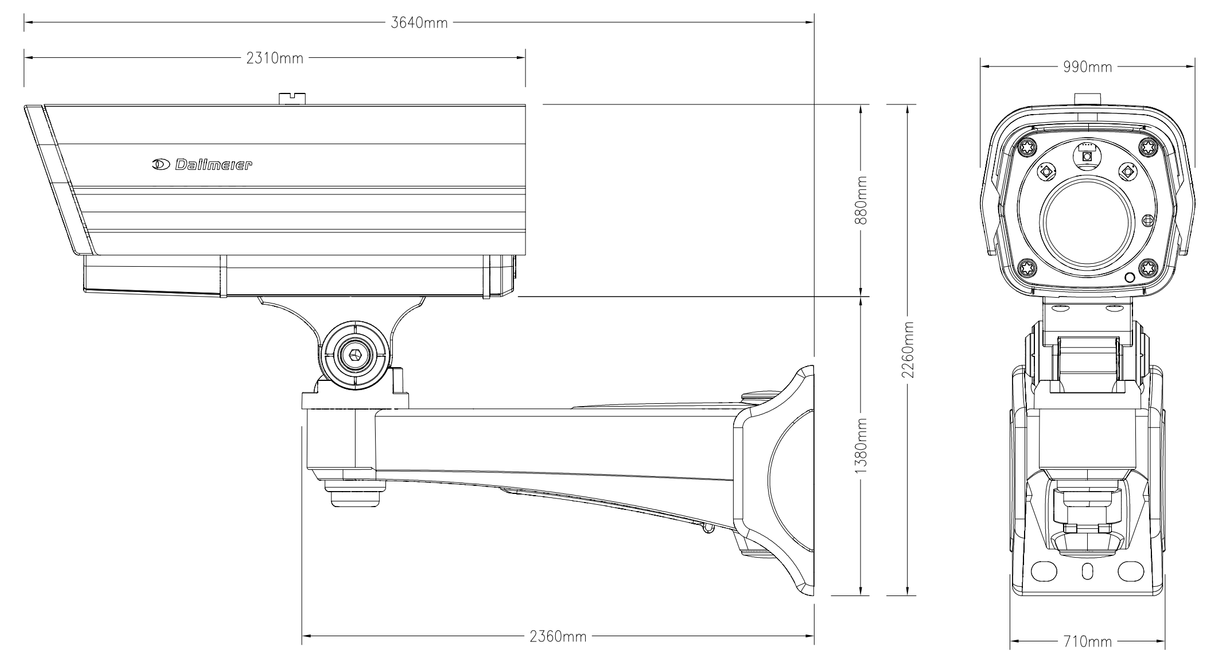

TELECAMERA PTZ INGRESSI DI GALLERIA E BY PASS CARRABILI:
Telecamera dome PTZ ad alta velocità, 2 MP, zoom ottico 30x, cavo da 0,5m, protezione intemperie

Particolare (scala 1:20)

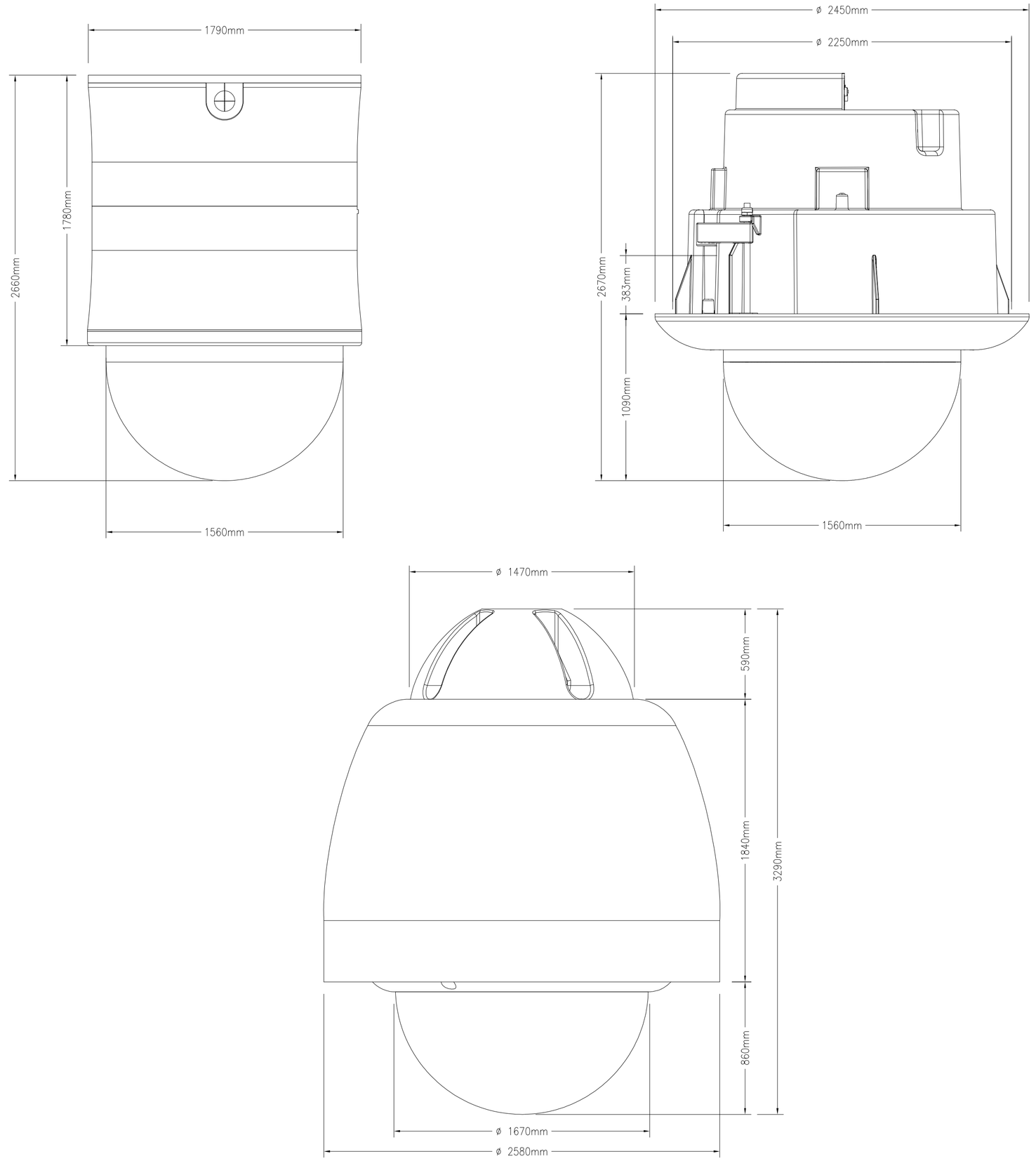

TELECAMERA LETTURA TARGHE:
Telecamera HD per sistemi ANPR, 2MP, illuminatore IR integrato con 3x 25°, One-Push Autofocus, PoE, supporto di parete esterno, range di acquisizione 6-12m

Particolare (scala 1:20)

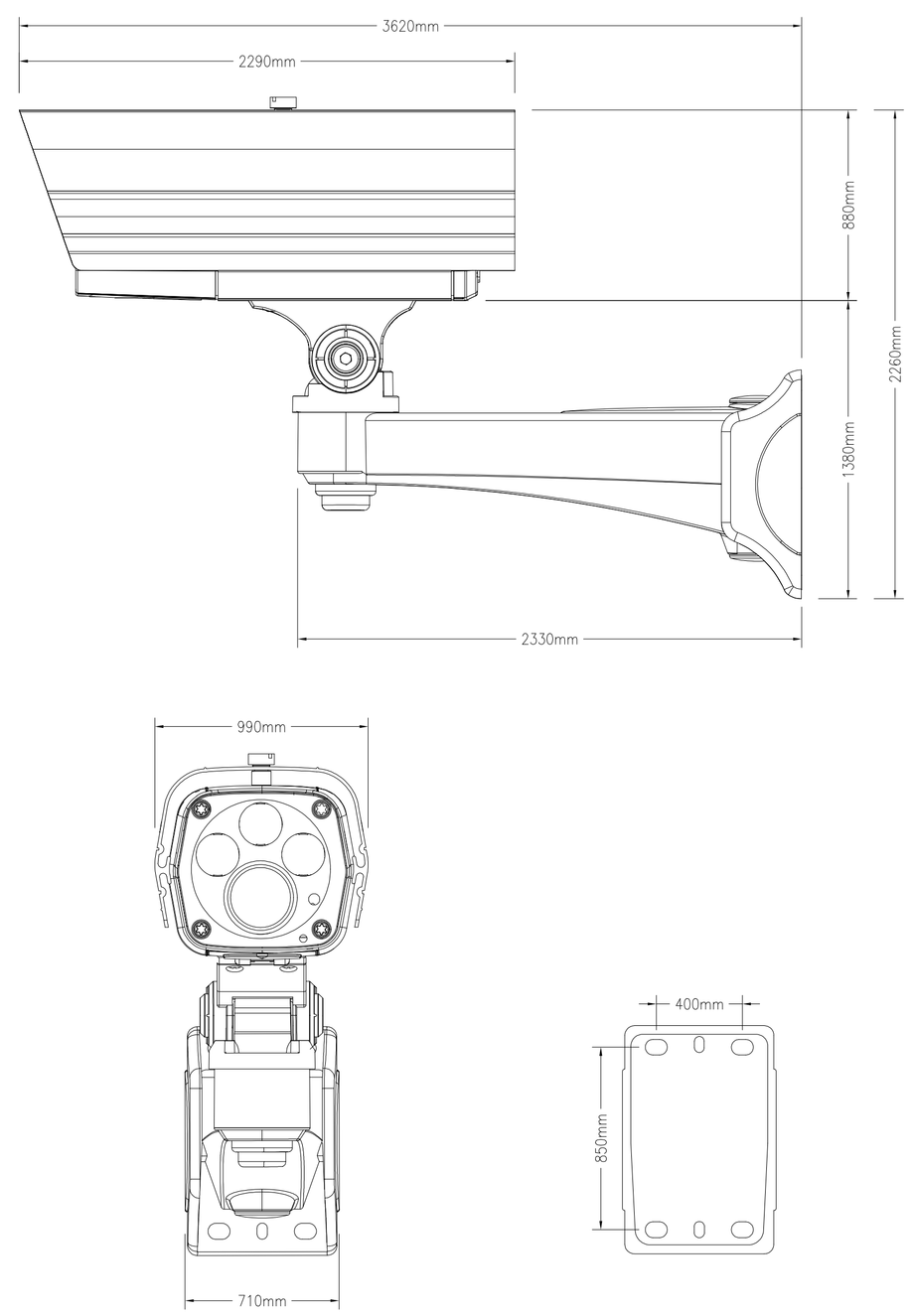

AUTOSTRADA BRESCIA - VERONA - VICENZA - PADOVA

Autostrada Brescia Verona Vicenza Padova SpA
Via Flavio Gioia 71 37135 Verona
tel. 0458272222 Fax 0458200051 Casella Postale 460M www.autobspd.it
AREA COSTRUZIONI AUTOSTRADALI

RINA

AUTOSTRADA VALDASTICO
A31 NORD

1° LOTTO
Piovene Rocchette - Valle dell'Astico

PROGETTO DEFINITIVO

CUP	G21B1 30006 60005
WBS	B25.A31N.L1
COMMESSA	J16L1

COMMITTENTE

S.p.A. AUTOSTRADA BRESCIA VERONA VICENZA PADOVA
Area Costruzioni Autostradali

CAPO COMMESSA PER LA PROGETTAZIONE
Dott. Ing. Gabriella Costantini

PRESTATORE DI SERVIZI:
CONSORZIO RAETIA
RAPPRESENTANTE: Dott. Ing. Alberto Scotti

RESPONSABILE DELL'INTEGRAZIONE TRA LE PRESTAZIONI SPECIALISTICHE:
Technital S.p.A. - Ing. Andrea Renso

PROGETTAZIONE:
ITALCONSULT
Ing. Giovanni Montello
Ordine degli Ingegneri della Provincia di Padova n. 1246
Architetto Giovanni Montello

ELABORATO: IMPIANTI
PARTICOLARI TIPOLOGICI
IMPIANTI TECNOLOGICI
PARTICOLARE IMPIANTO TVCC DI GALLERIA

Progressivo: 12 08 02 001 Rev. 02

Rev.	Data	Descrizione	Redazione	Controllo	Approvazione
00	MARZO 07	PRIMA EMISSIONE	ITALCONSULT - CUGINI	A. MICISI	G. MONDELLO
01	MARZO 07	REVISIONE PER ADEGUAMENTO CARTIGLIO	ITALCONSULT - CUGINI	A. MICISI	G. MONDELLO
02	LUGLIO 07	RECEPIMENTO OSSERVAZIONI	ITALCONSULT - CUGINI	A. MICISI	G. MONDELLO

SCALA: 1:20
NOME FILE: J16L1_12_08_02_001_0101_0PD_02.dwg

CIV.	PROGR.	FG.	LIV.	REV.
J16L1_12_08_02_001	0101	0PD	02	

IL PRESENTE DOCUMENTO NON POTRÀ ESSERE COPIATO, RIPRODOTTO O ALTRIMENTI PUBBLICATO, IN TUTTO O IN PARTE, SENZA IL CONSENSO SCRITTO DELLA AUTOSTRADA BS-VR-VI-PD S.P.A., CON UTILIZZO NON AUTORIZZATO SARÀ PERSEGUITO A NORMA DI LEGGE.
THIS DOCUMENT MAY NOT BE COPIED, REPRODUCED OR PUBLISHED, EITHER IN PART OR IN ITS ENTIRETY, WITHOUT THE WRITTEN PERMISSION OF AUTOSTRADA BRESCIA-VERONA-VICENZA-PADOVA S.P.A. UNAUTHORIZED USE WILL BE PROSECUTE BY LAW.