PROSPETTO (davanti)
(Scala 1:50)

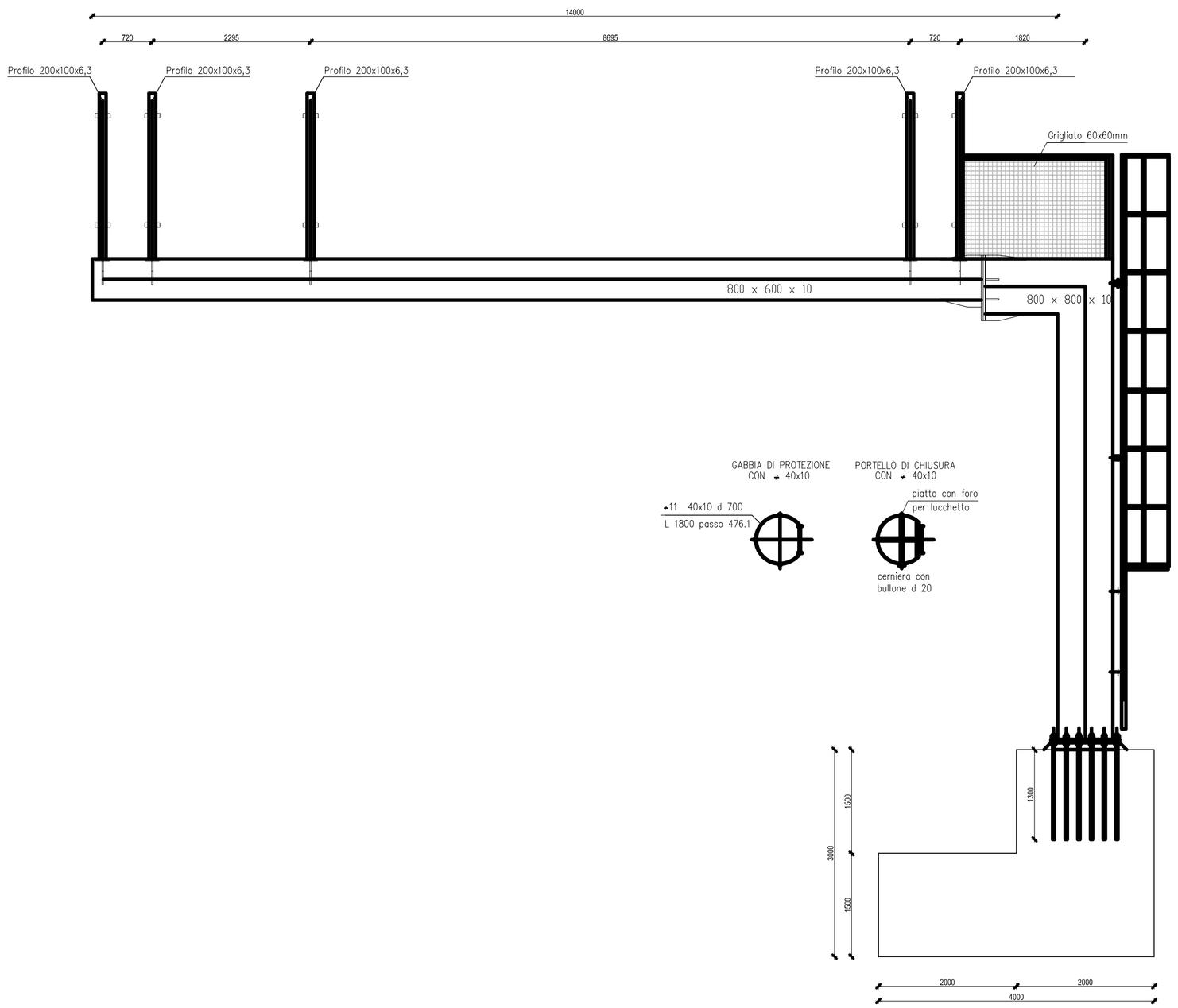

SEZIONE
(Scala 1:50)

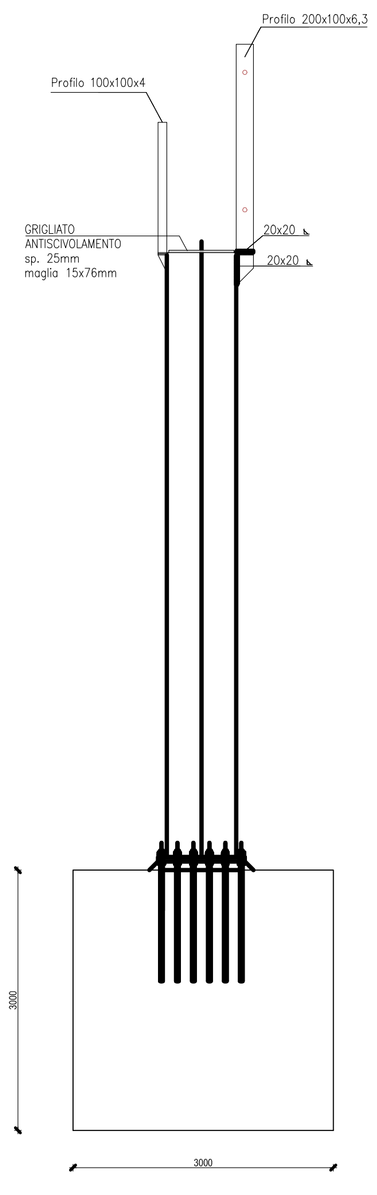

PROSPETTO (retro)
(Scala 1:50)

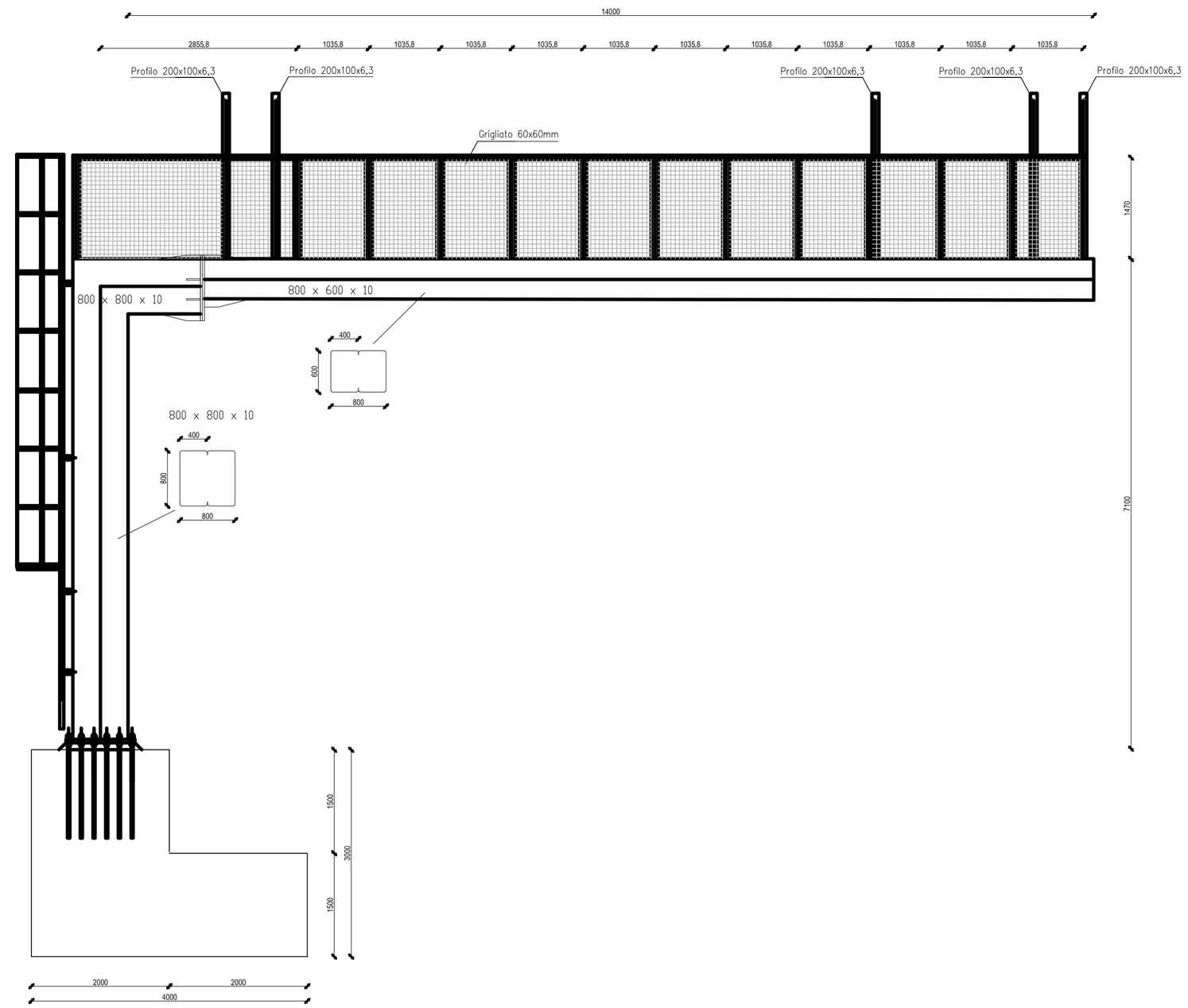

PIASTRE DI BASE
(Scala 1:20)

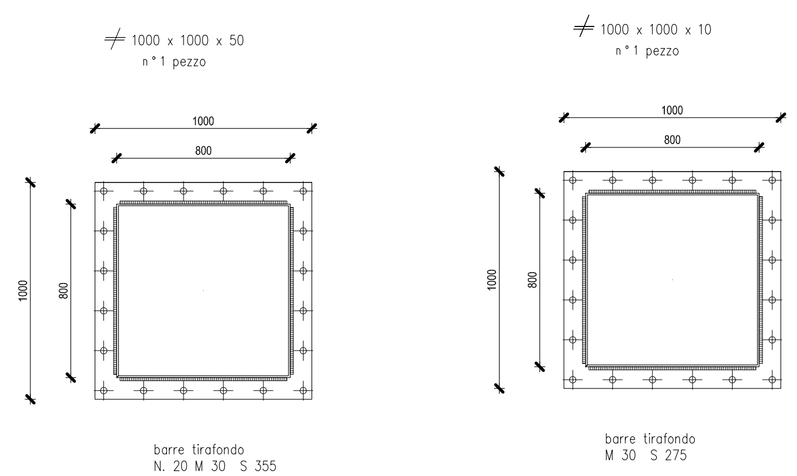

NOTE E MATERIALI

1 – TUTTE LE MISURE SONO ESPRESSE IN mm SALVO DOVE DIVERSAMENTE INDICATO

2 – ACCIAIO DI CARPENTERIA

– ACCIAIO DI CARPENTERIA TIPO S355 ZINCATO A CALDO

3 – BULLONERIA

– BULLONERIA CLASSE 8.8 ZINCATA

4 – SALDATURE

– TUTTE LE SALDATURE DEVONO AVERE SP.0.7xSPESSORE MINIMO DA COLLEGARE E DEVONO ESSERE ESEGUITE CON ELETTRODI BASICI E/O PROCEDIMENTO SEMIAUTOMATICO A FILO PIENO IN ATMOSFERA CONTROLLATA DI CO APPROVATO DALL'ISTITUTO ITALIANO DELLA SALDATURA

– TUTTE LE SALDATURE SI INTENDONO ESEGUITE A TUTTO PERIMETRO, SALVO DOVE DIVERSAMENTE INDICATO

– SALDATURE ANGOLARI TIPICHE ECCETTO DOVE DIVERSAMENTE INDICATO

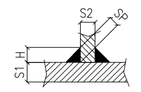

S1 ≥ S2
H=0.7xS2
SP=0.5xS2

AUTOSTRADA BRESCIA - VERONA - VICENZA - PADOVA

Autostrada Brescia Verona Vicenza Padova SpA
Via Flavio Gioia 71 37135 Verona
tel. 0458272222 Fax 0458200051 Casella Postale 460M www.autobspd.it
AREA COSTRUZIONI AUTOSTRADALI

RINA
ISO 9001:2000 - 14001:2004
OHSAS 18001:2007 - SA 8000
BES TF Certified Integrated Systems

AUTOSTRADA VALDASTICO
A31 NORD

1° LOTTO
Piovene Rocchette - Valle dell'Astico

PROGETTO DEFINITIVO

CUP	G21B1 30006 60005
WBS	B25.A31N.L1
COMMESSA	J16L1

COMMITTENTE

S.p.A. AUTOSTRADA BRESCIA VERONA VICENZA PADOVA
Area Costruzioni Autostradali

CAPO COMMESSA PER LA PROGETTAZIONE
Dott. Ing. Gabriella Costantini

PRESTATORE DI SERVIZI:
CONSORZIO RAETIA
RAPPRESENTANTE: Dott. Ing. Alberto Scotti

RESPONSABILE DELL'INTEGRAZIONE TRA LE PRESTAZIONI SPECIALISTICHE:
Tecnico Consulente Ing. Andrea Renso

PROGETTAZIONE:
ITALCONSULT
Ing. Giovanni Mondello

ELABORATO: PARTICOLARI TIPOLOGICI
OPERE STRUTTURALI
CARPENTERIA METALLICA PMW IN ITINERE
PROSPETTI, SEZIONE E PARTICOLARI

Progressivo 12 08 03 001 Rev. 02

Rev.	Data	Descrizione	Redazione	Controllo	Approvazione
00	MAR2.017	PRIMA EMISSIONE	ITALCONSULT - CUGINI	A. MICSI	G. MONDELLO
01	GIU02.017	REVISIONE PER VERIFICA	ITALCONSULT - CUGINI	A. MICSI	G. MONDELLO
02	LUG.02.017	RECEPIMENTO OSSERVAZIONI	ITALCONSULT - CUGINI	A. MICSI	G. MONDELLO

SCALA: 1:50/1:20
NOME FILE: J16L1_12_08_03_001_0101_0PD_01.dwg

CM	PROGR.	FG.	LIV.	REV.
J16L1_12_08_03_001_0101_0PD_02				

IL PRESENTE DOCUMENTO NON POTRA' ESSERE COPIATO, RIPRODOTTO O ALTRIMENTI PUBBLICATO, IN TUTTO O IN PARTE, SENZA IL CONSENSO SCRITTO DELLA AUTOSTRADA BS-VR-VI-PD S.P.A., OGNI UTILIZZO NON AUTORIZZATO SARA' PERSEGUITO A NORMA DI LEGGE.
THIS DOCUMENT MAY NOT BE COPIED, REPRODUCED OR PUBLISHED, EITHER IN PHYSICAL OR IN BITS ENTIRETY, WITHOUT THE WRITTEN PERMISSION OF AUTOSTRADA BRESCIA-VERONA-VICENZA-PADOVA S.P.A., UNAUTHORIZED USE WILL BE PROSECUTED BY LAW.