PROSPETTO (davanti)
(Scala 1:50)

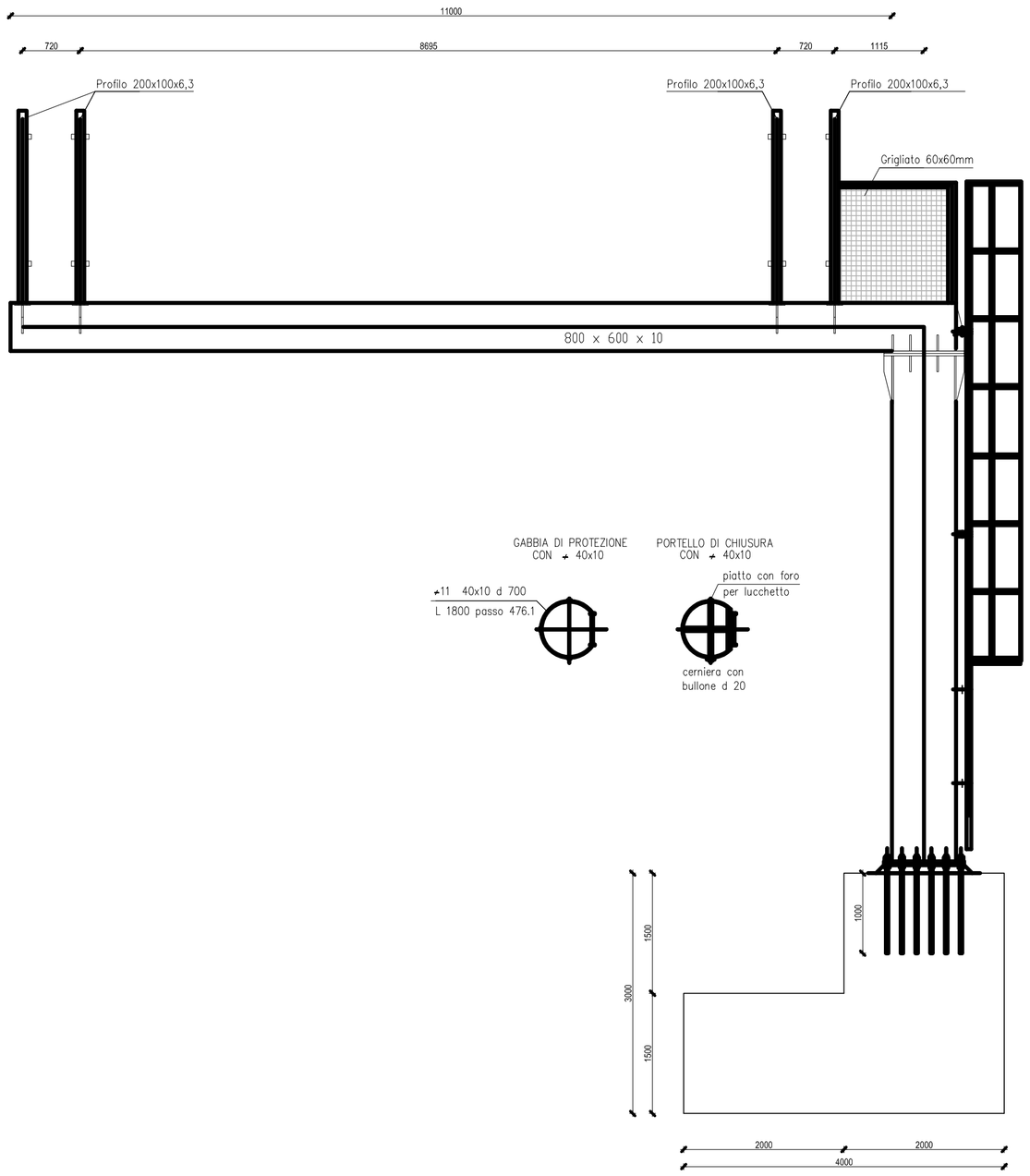

SEZIONE
(Scala 1:50)

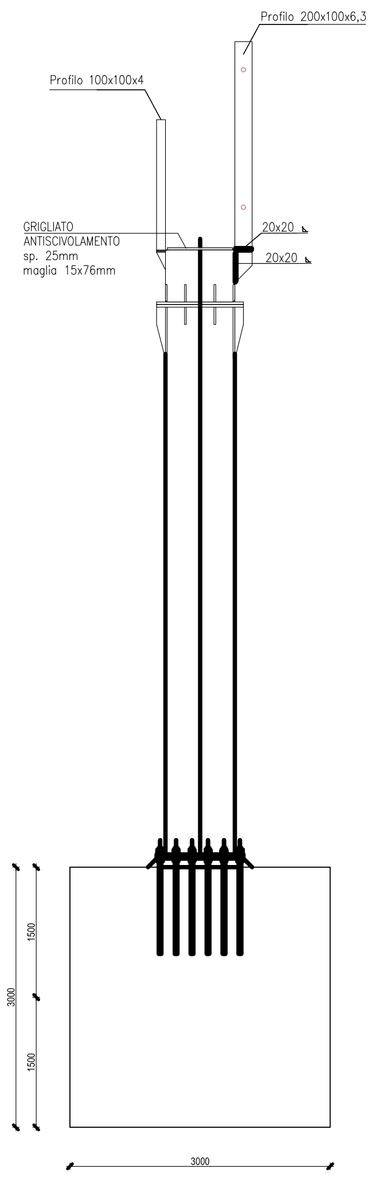

PROSPETTO (retro)
(Scala 1:50)

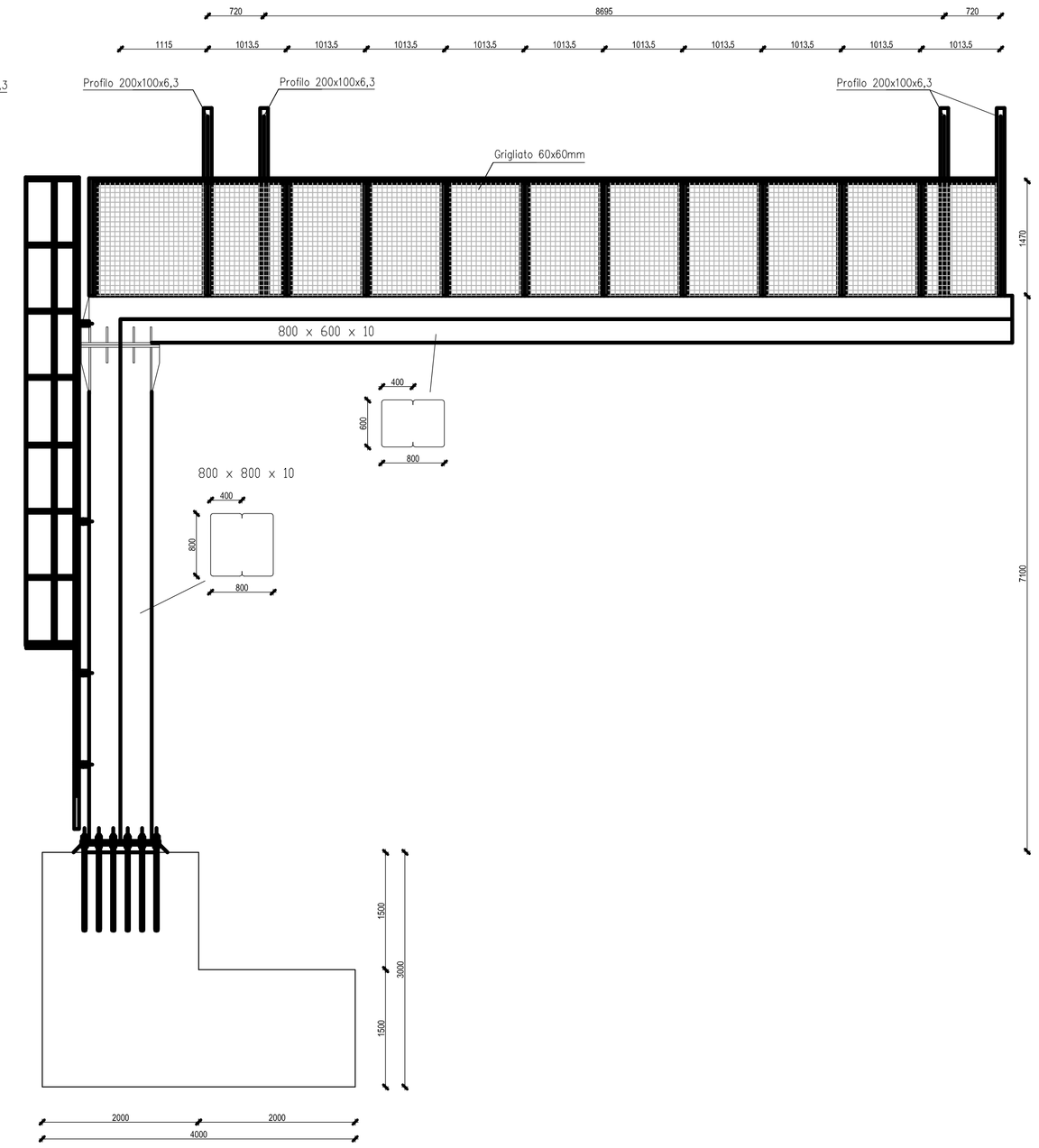

NOTE E MATERIALI

1 – TUTTE LE MISURE SONO ESPRESSE IN mm SALVO DOVE DIVERSAMENTE INDICATO

2 – ACCIAIO DI CARPENTERIA

– ACCIAIO DI CARPENTERIA TIPO S355 ZINCATO A CALDO

3 – BULLONERIA

– BULLONERIA CLASSE 8.8 ZINCATA

4 – SALDATURE

– TUTTE LE SALDATURE DEVONO AVERE SP.0.7xSPESSORE MINIMO DA COLLEGARE E DEVONO ESSERE ESEGUITE CON ELETTRODI BASICI E/O PROCEDIMENTO SEMIAUTOMATICO A FILO PIENO IN ATMOSFERA CONTROLLATA DI CO2 APPROVATO DALL'ISTITUTO ITALIANO DELLA SALDATURA

– TUTTE LE SALDATURE SI INTENDONO ESEGUITE A TUTTO PERIMETRO, SALVO DOVE DIVERSAMENTE INDICATO

– SALDATURE ANGOLARI TIPICHE ECCETTO DOVE DIVERSAMENTE INDICATO

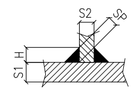

S1 ≥ S2
H=0.7xS2
SP=0.5xS2

PIASTRE DI BASE E ANGOLARI
(Scala 1:20)

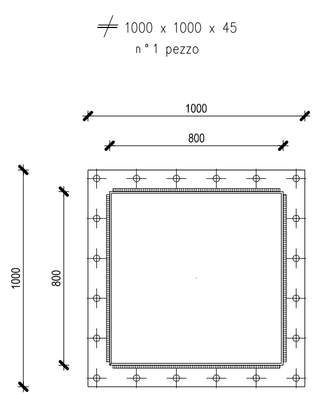

barre tirafondo
N. 20 M 30 S 355

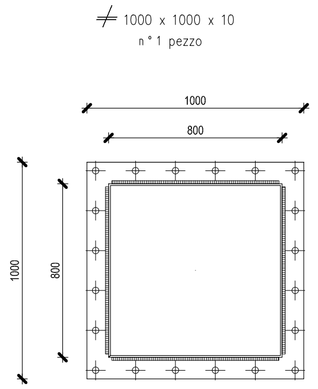

barre tirafondo
M 30 S 355

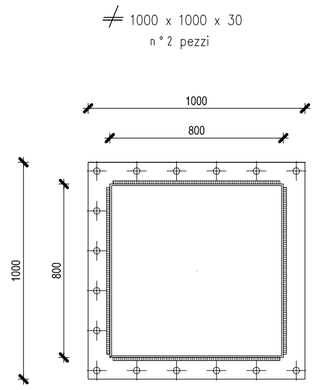

bulloni M30

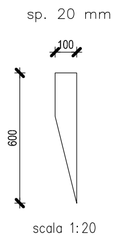

scala 1:20

scala 1:20

AUTOSTRADA
BRESCIA - VERONA - VICENZA - PADOVA

Autostrada Brescia Verona Vicenza Padova SpA
Via Flavio Gioia 71 37135 Verona
tel. 0458272222 Fax 0458200051 Casella Postale 460M www.autobspd.it
AREA COSTRUZIONI AUTOSTRADALI

RINA
ISO 9001 • ISO 14001
OHSAS 18001 • SA 8000
BEST - Certified Integrated Systems

AUTOSTRADA VALDASTICO
A31 NORD

1° LOTTO
Piovene Rocchette - Valle dell'Astico

PROGETTO DEFINITIVO

CUP	C21B1 30006 60005
WBS	B25.A31NL1
COMMESSA	J16L1

COMMITTENTE

AUTOSTRADA BRESCIA - VERONA - VICENZA - PADOVA

S.p.A. AUTOSTRADA BRESCIA VERONA VICENZA PADOVA
Area Costruzioni Autostradali

CAPO COMMESSA
PER LA PROGETTAZIONE
Dott. Ing. Gabriella Costantini

PRESTATORE DI SERVIZI:
CONSORZIO RAETIA
RAPPRESENTANTE: Dott. Ing. Alberto Scotti

RESPONSABILE DELL'INTEGRAZIONE
TRA LE PRESTAZIONI SPECIALISTICHE:
Tecnitalia S.p.A.
Dott. Ing. Andrea Renso

PROGETTAZIONE:
ITALCONSULT

Iscritto all'Albo di Messina
Matr. n° 1
Ordine Ingegneri Messina
Dott. Ing. Giovanni Mondello

ELABORATO: PARTICOLARI TIPOLOGICI
OPERE STRUTTURALI
CARPENTERIA METALLICA PMW A 150 m DA IMBOCCHI GALLERIE
PROSPETTI, SEZIONE E PARTICOLARI

Progressivo				Rev.
12	08	03	003	02

Rev.	Data	Descrizione	Redazione	Controllo	Approvazione
00	MARZO 2017	PRIMA EMISSIONE	ITALCONSULT - CUGINI	A. MICSI	G. MONDELLO
01	GIUGNO 2017	REVISIONE PER VERIFICA	ITALCONSULT - CUGINI	A. MICSI	G. MONDELLO
02	LUGLIO 2017	RECEPIMENTO OSSERVAZIONI	ITALCONSULT - CUGINI	A. MICSI	G. MONDELLO

SCALA: 1:50/1:20

NOME FILE: J16L1_12_08_03_003_0101_0PD_02.dwg

CM	PROGR.	FG.	LIV.	REV.
J16L1	12_08_03_003	0101	0PD	02

IL PRESENTE DOCUMENTO NON POTRA' ESSERE COPIATO, RIPRODOTTO O ALTRIMENTI PUBBLICATO, IN TUTTO O IN PARTE, SENZA IL CONSENSO SCRITTO DELLA AUTOSTRADA BS-VR-VI-PD S.P.A.. OGNI UTILIZZO NON AUTORIZZATO SARA' PERSEGUITO A NORMA DI LEGGE.
THIS DOCUMENT MAY NOT BE COPIED, REPRODUCED OR PUBLISHED, EITHER IN PART OR IN ITS ENTIRETY, WITHOUT THE WRITTEN PERMISSION OF AUTOSTRADA BRESCIA-VERONA-VICENZA-PADOVA S.P.A., UNAUTHORIZED USE WILL BE PROSECUTE BY LAW.