## VISTA 1
(Scala 1:50)

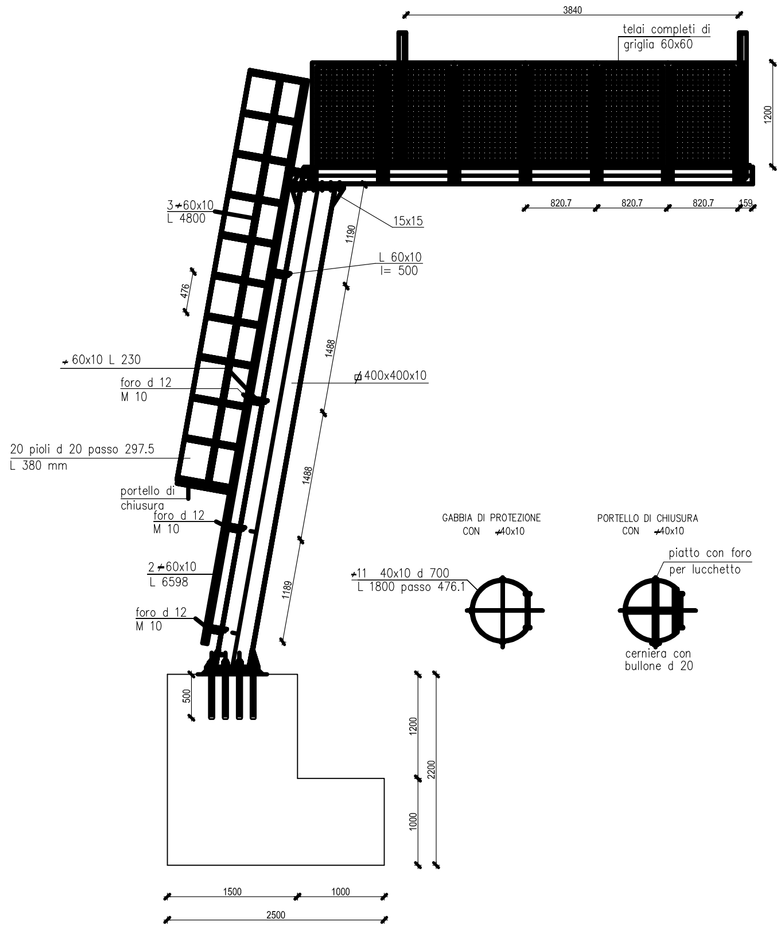


## SEZIONE A–A
(Scala 1:50)

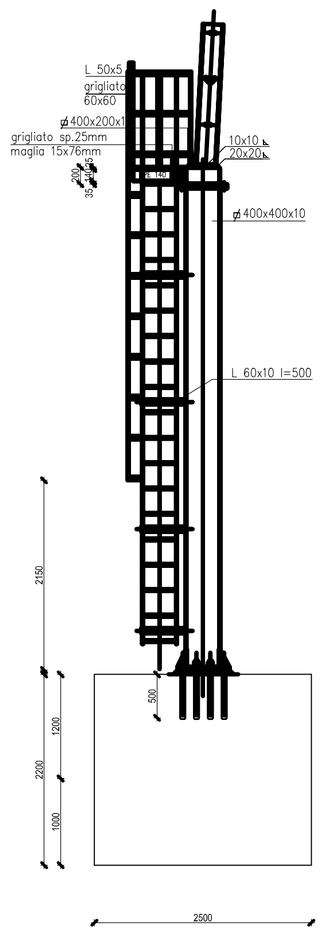


## SEZIONE B–B
(Scala 1:50)

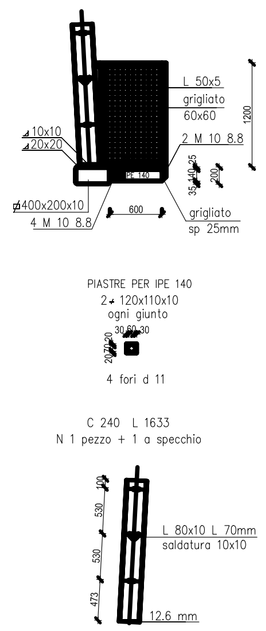


## PIANTA IMPALCATO
(Scala 1:50)

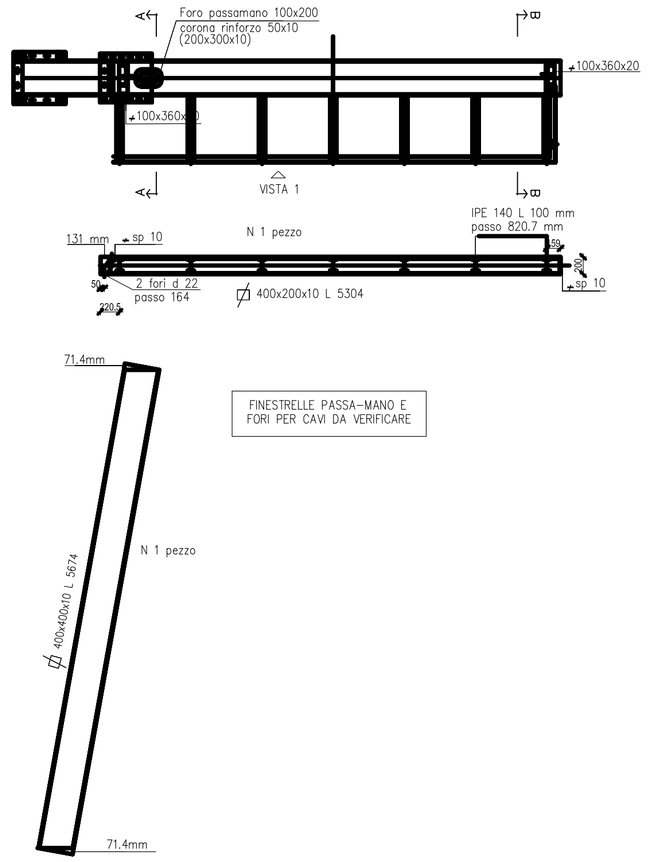


## PIASTRE DI BASE E ANGOLARI
(Scala 1:20)

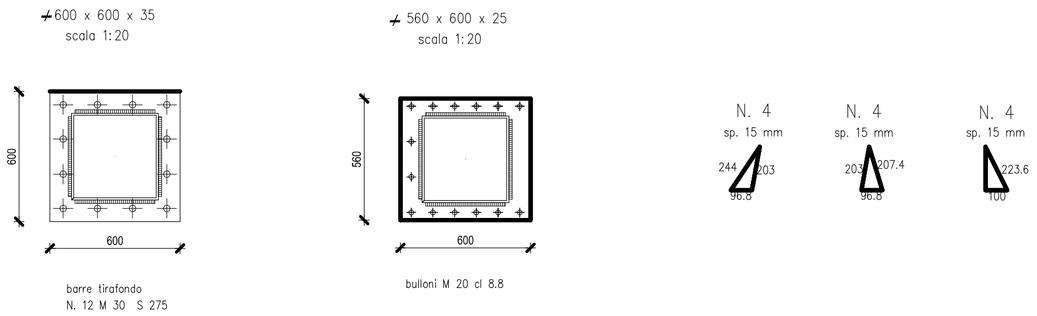


## NOTE E MATERIALI

1 – TUTTE LE MISURE SONO ESPRESSE IN mm SALVO DOVE DIVERSAMENTE INDICATO

2 – ACCIAIO DI CARPENTERIA

– ACCIAIO DI CARPENTERIA TIPO S355 ZINCATO A CALDO

3 – BULLONERIA

– BULLONERIA CLASSE 8.8 ZINCATA

4 – SALDATURE

– TUTTE LE SALDATURE DEVONO AVERE SP.0.7xSPESSORE MINIMO DA COLLEGARE E DEVONO ESSERE ESEGUITE CON ELETTRODI BASICI E/O PROCEDIMENTO SEMIAUTOMATICO A FILO PIENO IN ATMOSFERA CONTROLLATA DI CO APPROVATO DALL'ISTITUTO ITALIANO DELLA SALDATURA

– TUTTE LE SALDATURE SI INTENDONO ESEGUITE A TUTTO PERIMETRO, SALVO DOVE DIVERSAMENTE INDICATO

– SALDATURE ANGOLARI TIPICHE ECCETTO DOVE DIVERSAMENTE INDICATO

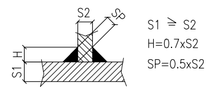


S1 ≥ S2
H=0.7xS2
SP=0.5xS2


AUTOSTRADA BRESCIA - VERONA - VICENZA - PADOVA

*Autostrada Brescia Verona Vicenza Padova SpA*
*Via Flavio Gioia 71 37135 Verona*
*tel. 0458272222 Fax 0458200051 Casella Postale 460M www.autobspd.it*
*AREA COSTRUZIONI AUTOSTRADALI*

RINA ISO 9001 • ISO 14001 OHSAS 18001 • SA 8000 BES21™ Certified Integrated Systems


# AUTOSTRADA VALDASTICO
# A31 NORD

## 1° LOTTO
## Piovene Rocchette - Valle dell'Astico

## PROGETTO DEFINITIVO

| | |
|---|---|
| CUP | G21B1 30006 60005 |
| WBS | B25.A31NL1 |
| COMMESSA | J16L1 |

COMMITTENTE

AUTOSTRADA BRESCIA - VERONA - VICENZA - PADOVA

S.p.A. AUTOSTRADA BRESCIA VERONA VICENZA PADOVA
Area Costruzioni Autostradali

CAPO COMMESSA PER LA PROGETTAZIONE
Dott. Ing. Gabriella Costantini

PRESTATORE DI SERVIZI:
CONSORZIO RAETIA
RAPPRESENTANTE: Dott. Ing. Alberto Scotti

RESPONSABILE DELL'INTEGRAZIONE TRA LE PRESTAZIONI SPECIALISTICHE:
Technital S.p.A. - Dott. Ing. Andrea Renso

PROGETTAZIONE:
ITALCONSULT

Iscritto all'Albo di Messina n. 1 Matricola Responsabile:
Matr. Ing. Giovanni Mondello

ELABORATO: PARTICOLARI TIPOLOGICI
OPERE STRUTTURALI
CARPENTERIA METALLICA PMW INGRESSO AUTOSTRADALE
PIANTA, SEZIONI, PROSPETTO E PARTICOLARI

Progressivo 12 08 03 005 Rev. 02

| Rev. | Data | Descrizione | Redazione | Controllo | Approvazione |
|---|---|---|---|---|---|
| 00 | MARZO 2017 | PRIMA EMISSIONE | ITALCONSULT - CUGINI | A. MIOSI | G. MONDELLO |
| 01 | GIUGNO 2017 | REVISIONE PER VERIFICA | ITALCONSULT - CUGINI | A. MIOSI | G. MONDELLO |
| 02 | LUGLIO 2017 | RECEPIMENTO OSSERVAZIONI | ITALCONSULT - CUGINI | A. MIOSI | G. MONDELLO |

SCALA: 1:50/1:20
NOME FILE: J16L1_12_08_03_005_0101_0PD_02.dwg

CNI. PROGR. FG. UV. REV.
J16L1_12_08_03_005_0101_0PD_02


IL PRESENTE DOCUMENTO NON POTRA' ESSERE COPIATO, RIPRODOTTO O ALTRIMENTI PUBBLICATO, IN TUTTO O IN PARTE, SENZA IL CONSENSO SCRITTO DELLA AUTOSTRADA BS-VR-VI-PD S.P.A., OGNI UTILIZZO NON AUTORIZZATO SARA' PERSEGUITO A NORMA DI LEGGE.
THIS DOCUMENT MAY NOT BE COPIED, REPRODUCED OR PUBLISHED, EITHER IN PART OR IN ITS ENTIRETY, WITHOUT THE WRITTEN PERMISSION OF AUTOSTRADA BRESCIA-VERONA-VICENZA-PADOVA S.P.A., UNAUTHORIZED USE WILL BE PROSECUTE BY LAW.