BARRIERA OTTICA E BOA TELEPASS
PIASTRA 350x350mm

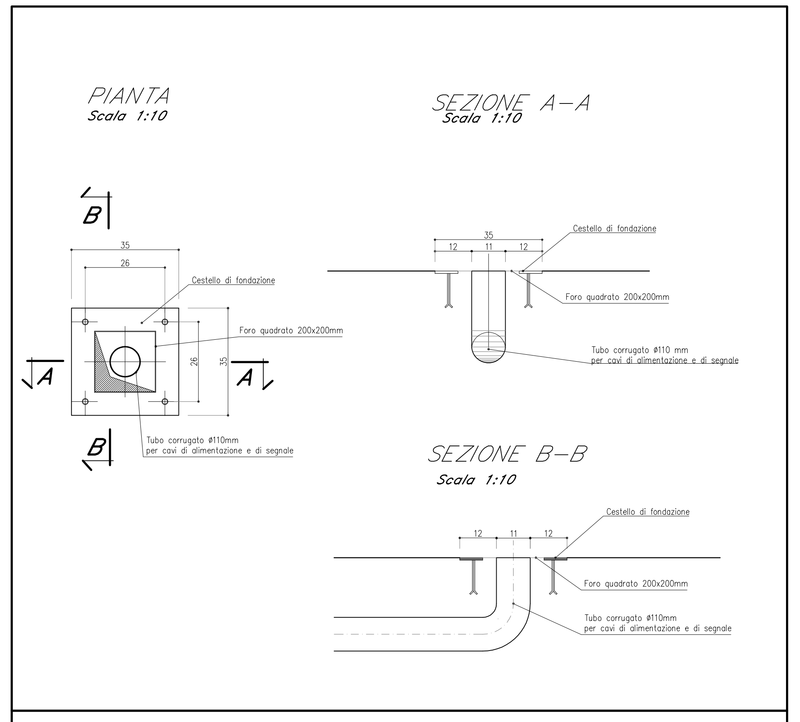

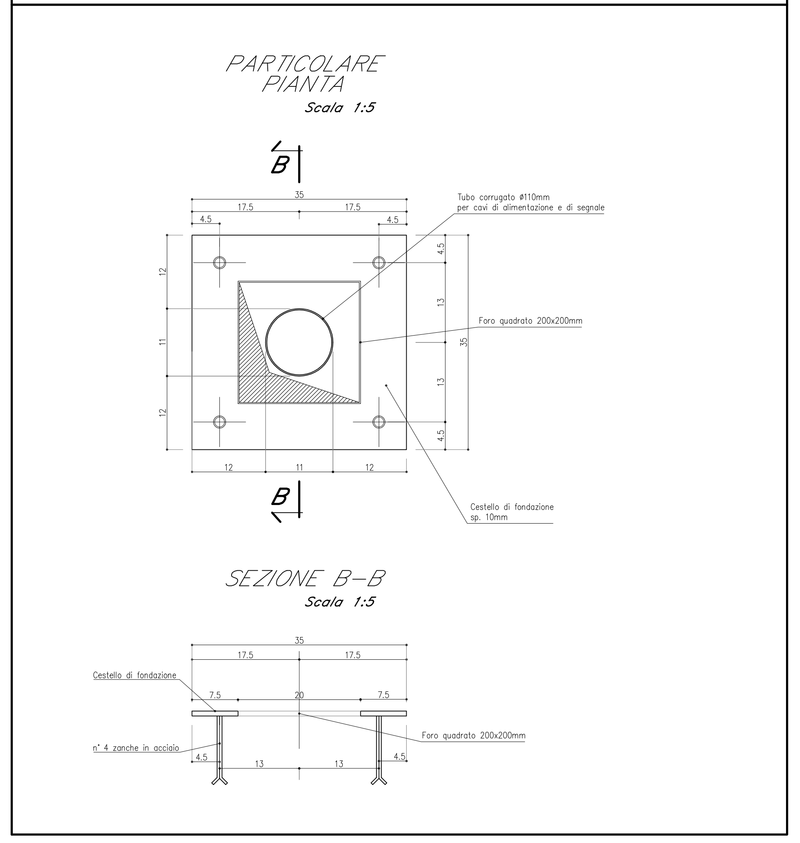

PARTICOLARE PARAPEDONALE

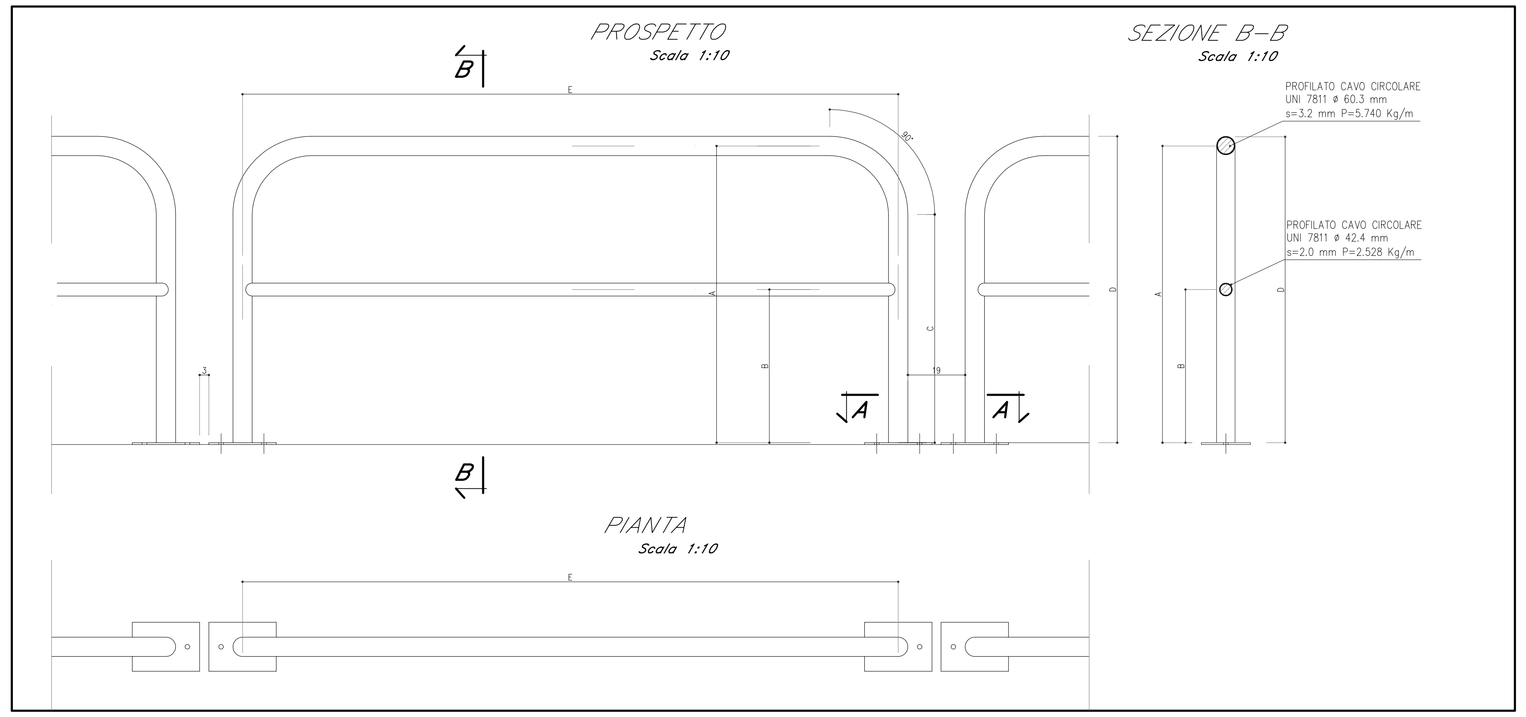

	A [mm]	B [mm]	C [mm]	D [mm]	E [mm]
TIPO 1	970	540	740	1000	1000
TIPO 2	970	540	740	1000	1080
TIPO 3	970	540	740	1000	1250
TIPO 4	970	540	740	1000	1320
TIPO 5	970	540	740	1000	1390
TIPO 6	970	540	740	1000	1500
TIPO 7	970	540	740	1000	calandrato

PIANTA MARCIAPIEDI: PARAPEDONALI

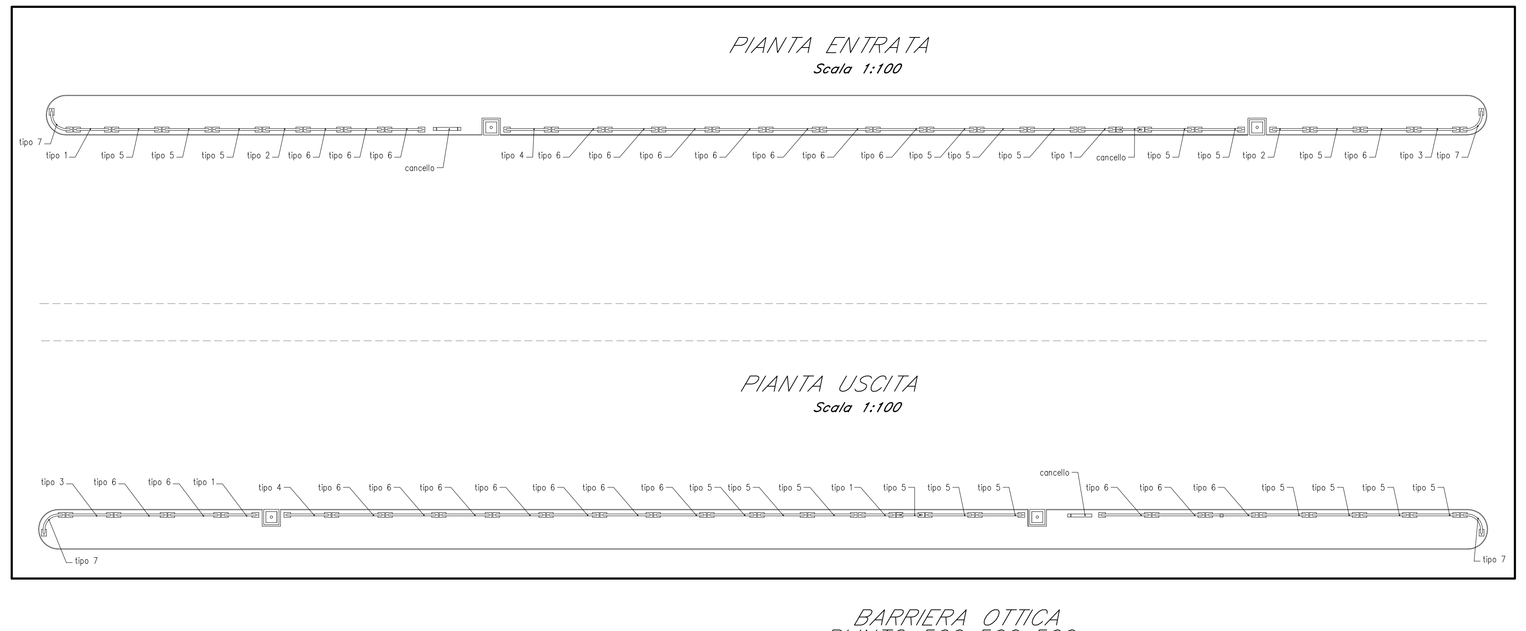

PARTICOLARE CANCELLETTO PARAPEDONALE

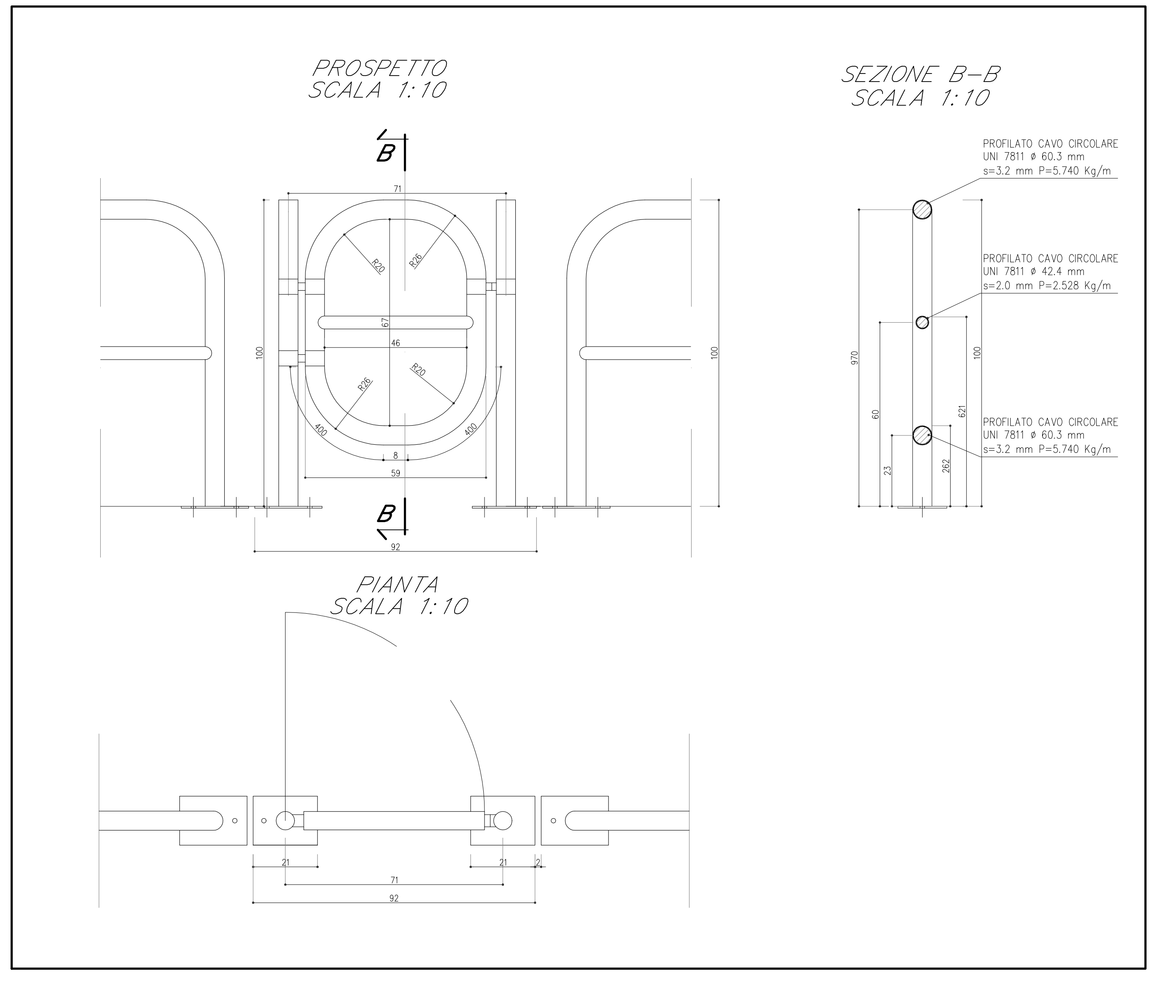

DETTAGLIO BASAMENTO PER QUADRO ELETRICO

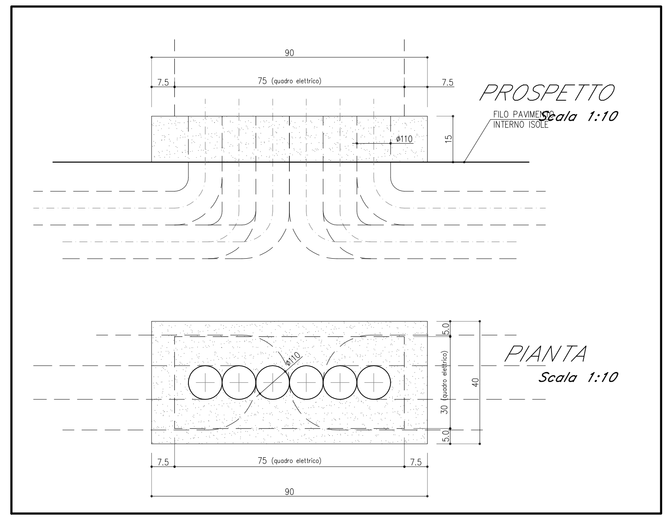

MATERIALI

- Magrone in cls Rck15MPa
- Calcestruzzo per pilini di fondazione impianti in calcestruzzo Rck>= 30MPa, classe di consistenza s4, classe di esposizione XC2(C), conforme UNI-EN206-1
- Acciaio in barre B450C
- Acciaio in profilati S275 acciaio Fe360 zincati a caldo
- Cavidotti corrugati doppia parete, in polietilene auto estinguente a norme CEI EN 50086-2-4, forza di schiacciamento 450 N, colore rosso
- Tubi per smaltimento acqua piovana e iuvie in PVC rigido serie SN 4 KN/mq 52R41
- Bullonerie, viti e dadi classe di lavorazione ultimato dei singoli componenti, sgrassati e finiti con verniciatura a fre mani con ciclo "S"

NOTE GENERALI

- Tutte le dimensioni sono espresse in centimetri salvo quanto espressamente indicato
- Tutte le quote altimetriche sono espresse in metri e relative alla quota 0.00 riferita al pavimento piste
- Copriferro minimo da armatura esterna 35mm

NOTA

IN FASE DI REALIZZAZIONE VERIFICARE CON IL COMMITTENTE LE FOROMETRIE E LE DIMENSIONI DELLE PIASTRE DI ANCORAGGIO

SBARRA CHIUDIPORTA
PIASTRA 350X350mm

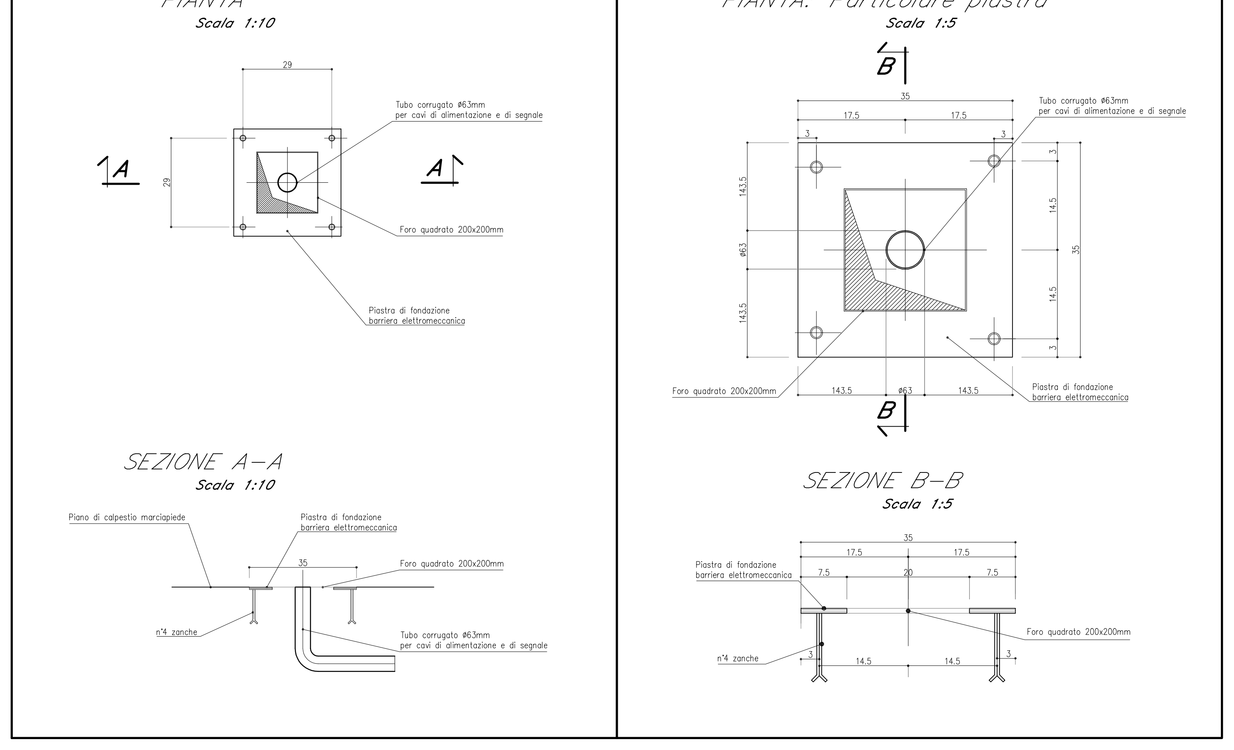

BARRIERA OTTICA
PLINTO 500x500x500
Scala 1:10

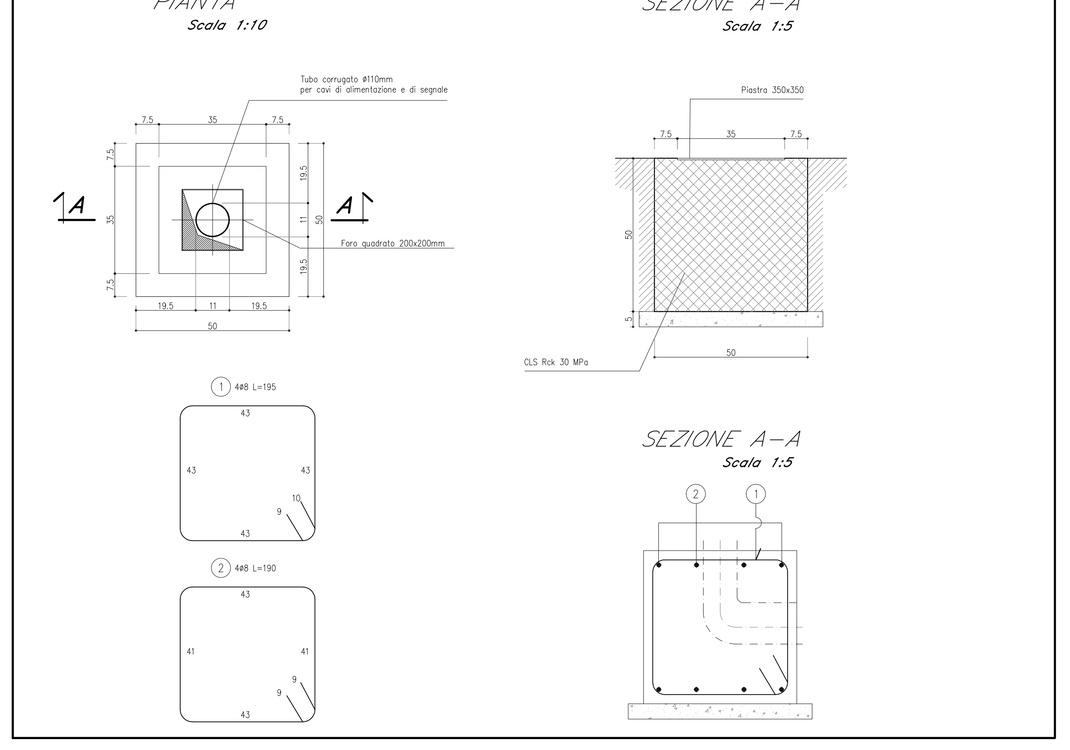

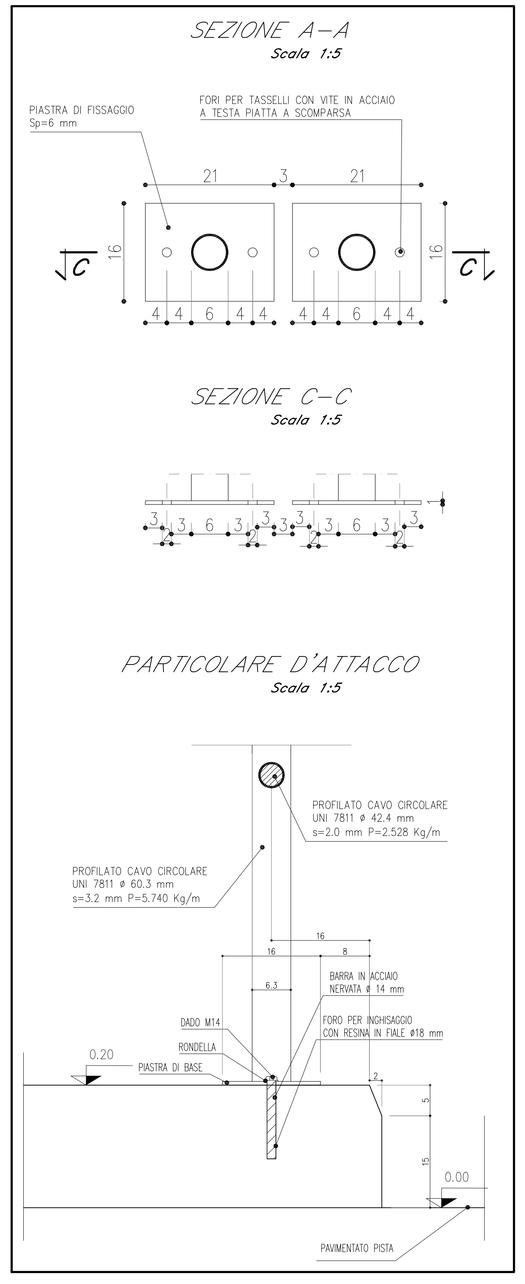

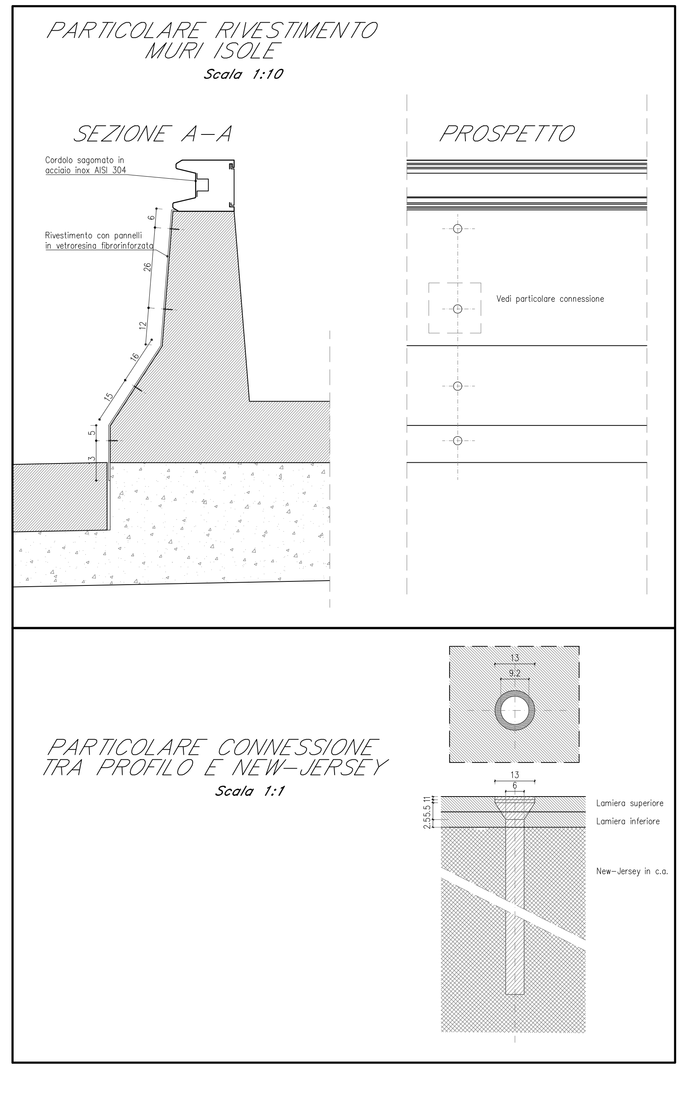

PARTICOLARE TIRAFONDO DI ANCORAGGIO PALO BOA

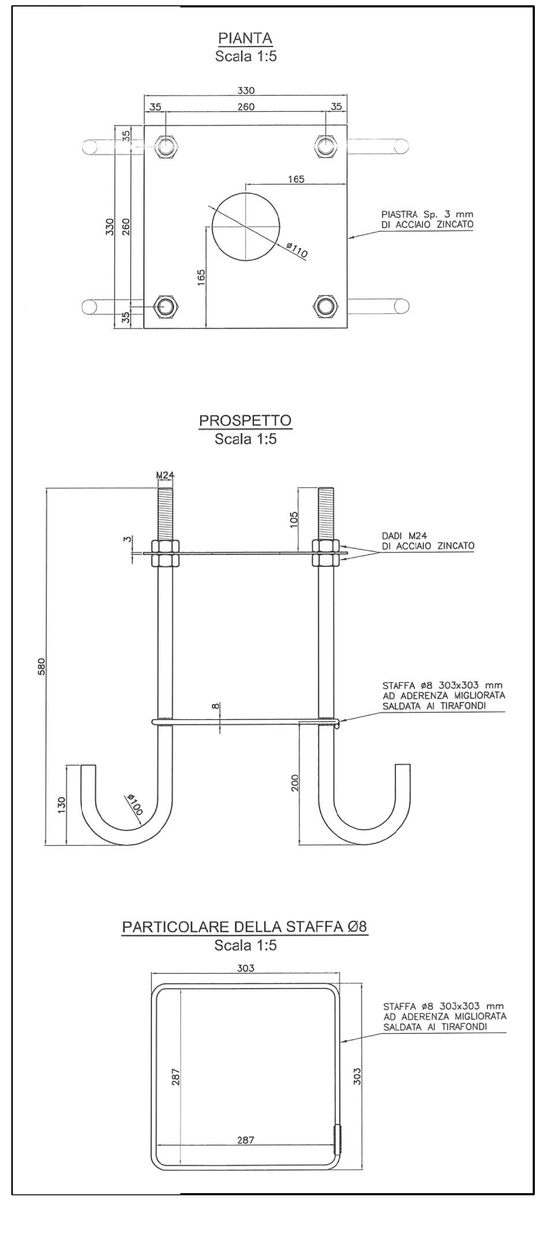

Autostrada Brescia Verona Vicenza Padova SpA
Via Paolo Sarpi 11 37132 Verona
tel. 0458272222 Fax 0458200651 Casella Postale 6084 www.autostrade.it
AREA COSTRUZIONI AUTOSTRADALI

AUTOSTRADA VALDASTICO
A31 NORD

1° LOTTO
Piovene Rocchette - Valle dell'Astico

PROGETTO DEFINITIVO

CUP G2B8 3000E 6000G
WBS B3.A7N.1
COMMESSA 2N.0

COMMITTENTE
S.p.A. AUTOSTRADA BRESCIA VERONA VICENZA PADOVA
Area Costruzioni Autostradali

CAPO COMMESSA PER LA PROGETTAZIONE
Dott. Ing. Gabriele Costantini

PRESTATORE DI SERVIZI:
CONSORZIO RAETIA
RAPPRESENTANTE: Dott. Ing. Alberto Scotti
RESPONSABILE INTEGRAZIONE TRA LE PRESTAZIONI SPECIALISTICHE: Technital S.p.A. Ing. Alberto Trevisiolo

PROGETTAZIONE:
ITALCONSULT
Ing. Alberto Scotti
Ordine degli Ingegneri della Provincia di Verona n. 1165

ELABORATO: SISTEMA ESAZIONE PEDAGGI
STRUTTURE ISOLE E CORSIE
PARAPEDONALE MARCIAPIEDI E PIASTRE D'ANCORAGGIO
CARPENTERIA

Progressivo 12 09 02 004 02
Rev.

Rev.	Data	Descrizione	Redazione	Controllo	Approvazione	SCALA: 1:100/105
0	06.03.07	PRIMA EMISSIONE	F.ALZONA/I.T.-G.RAM	A. MAZZA	G. MONDELLO	NOME FILE J16L1_12_09_02_004_0101_0PD_02.dwg
1	20.06.07	REVISIONE PER VERIFICA	F.ALZONA/I.T.-G.RAM	A. MAZZA	G. MONDELLO	CK PROGR. FG SH. TEC
2	12.07.07	RECEPIMENTO OSSERVAZIONI	F.ALZONA/I.T.-G.RAM	A. MAZZA	G. MONDELLO	J16L1_12_09_02_004_0101_0PD_02

© TUTTI I DIRITTI RISERVATI ALLA SOCIETÀ AUTOSTRADA BRESCIA VERONA VICENZA PADOVA S.p.A. - È VIETATA LA RIPRODUZIONE ANCHE PARZIALE O PER ESTRATTO, SALVO CON ESPRESSA AUTORIZZAZIONE DELLA SOCIETÀ AUTOSTRADA BRESCIA VERONA VICENZA PADOVA S.p.A. - LA RIPRODUZIONE DEVE RIPORTARE LA DICITURA "TUTTI I DIRITTI RISERVATI ALLA SOCIETÀ AUTOSTRADA BRESCIA VERONA VICENZA PADOVA S.p.A.". L'ACCESSO AI DATI CONTENUTI NEL PRESENTE DOCUMENTO NON IMPLICA IL RICONOSCIMENTO DI ALCUN DIRITTO ESPRESSO O IMPLICITO SU DI ESSI. IL PRESENTE DOCUMENTO NON PUÒ ESSERE MODIFICATO, ALTERATO O ADATTATO SENZA IL PERMESSO SCRITTO DEL PROPRIETARIO DEL DOCUMENTO. NESSUNA PARTE DEL DOCUMENTO MAY ESSERE COPIATA, REPRODOTTA O PUBBLICATA, IN FORMA STAMPATA O ELETTRONICA, TRASMESSA O DIVULGATA A TERZI SENZA IL PERMESSO SCRITTO DEL PROPRIETARIO DEL DOCUMENTO.