CARPENTERIA PILA ASSE SUD
PIANTA FONDAZIONE
SCALA 1:50

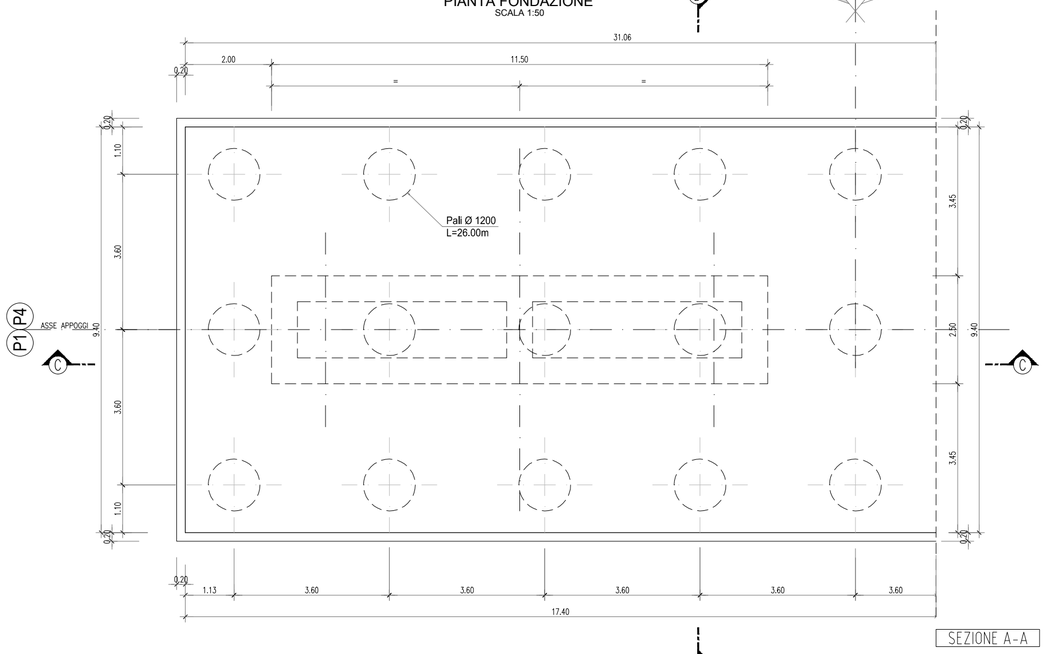

CARPENTERIA PILA ASSE SUD
PIANTA ELEVAZIONE
SCALA 1:50

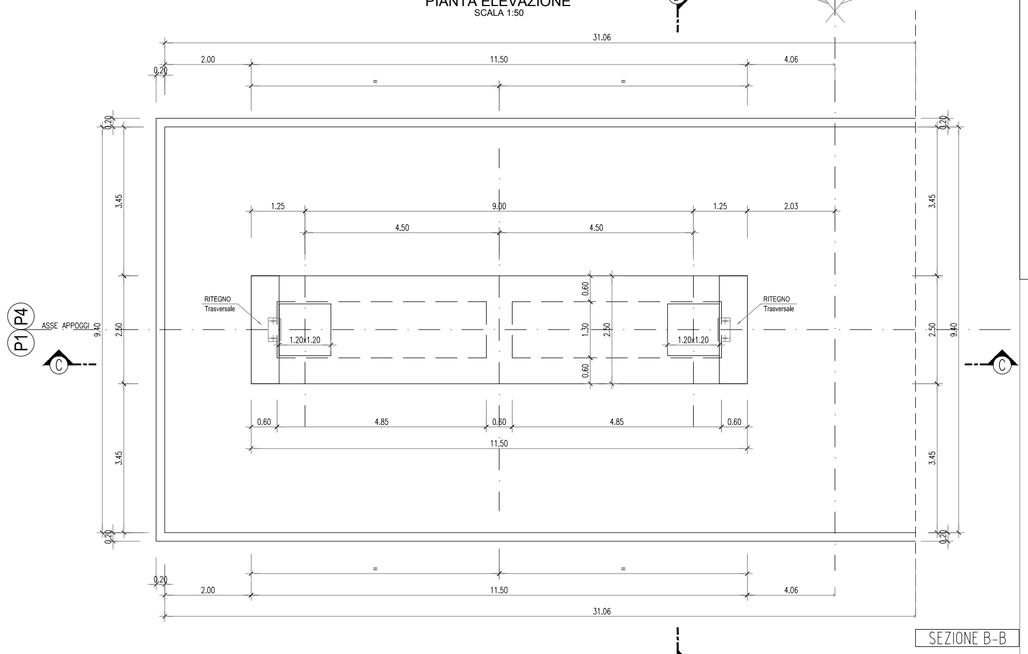

CARPENTERIA PILA ASSE SUD
SEZIONE C-C
SCALA 1:50

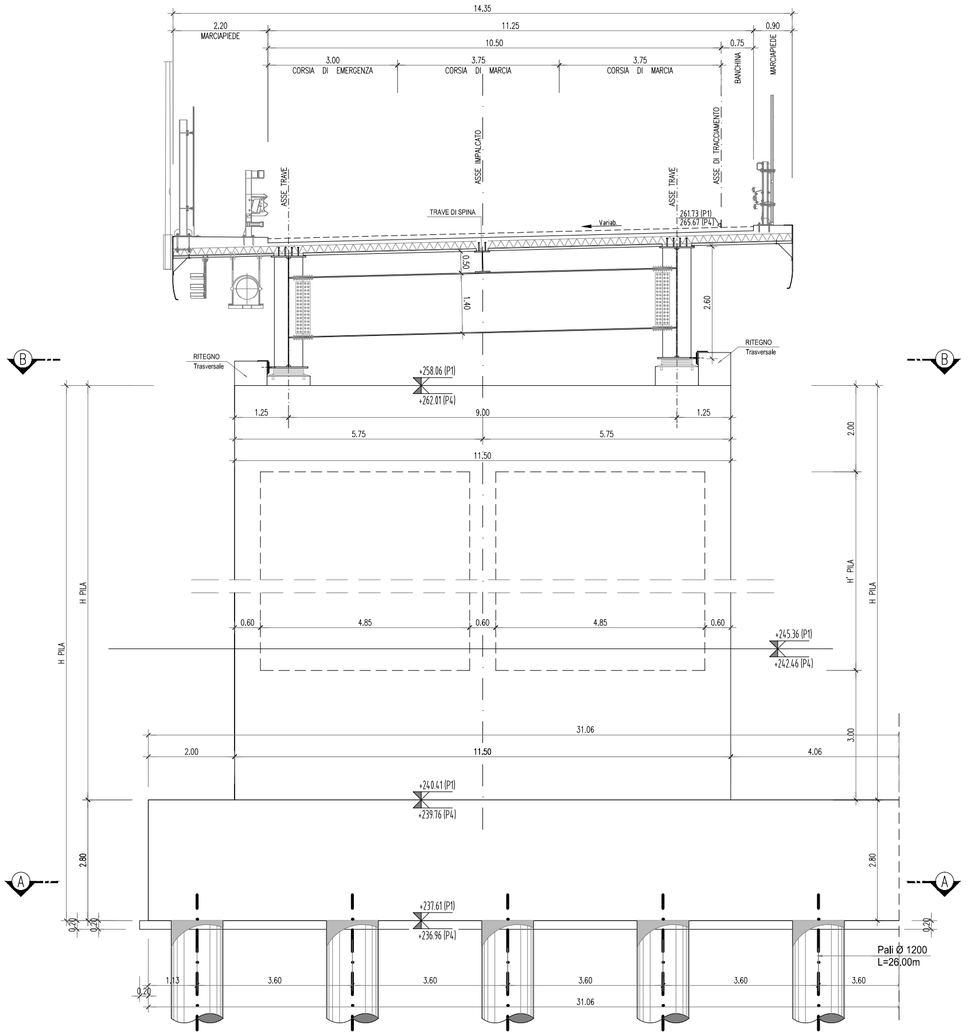

CARPENTERIA PILA ASSE SUD
SEZIONE D-D
SCALA 1:50

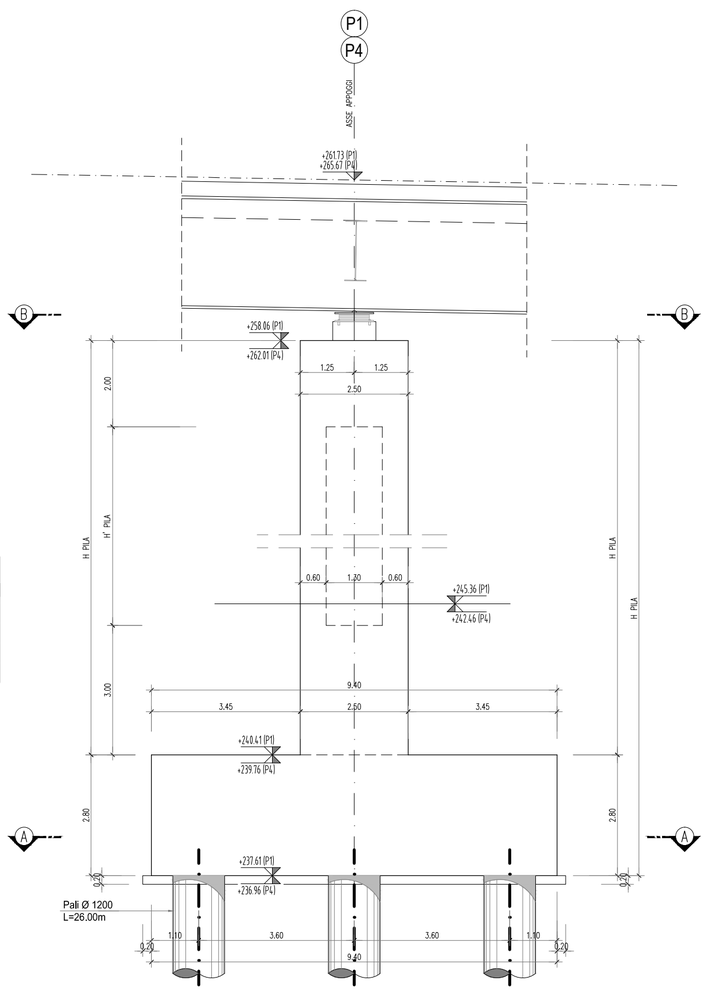

CARREGGIATA SUD		
N. Pila	H (m)	Progressiva
P1	17.65m	0+855.10
P4	22.25m	1+081.50

KEY PLAN OPERE

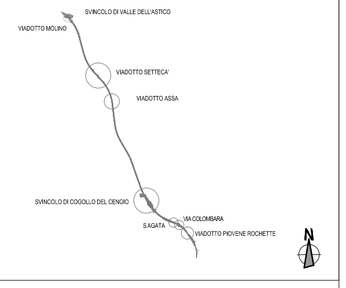

INCIDENZE ARMATURA SOTTOSTRUTTURE:

PILE:
- FONDAZIONE: 100 KG/MC
- PALI: 120 KG/MC
- ELEVAZIONE: 90 KG/MC

NOTA:
PER LA TABELLA MATERIALI SI RIMANDA ALL'ELABORATO:
J16L1_07_00_01_001_0101_0PD_02.dwg - OPERE D'ARTE MAGGIORI
J16L1_08_00_01_001_0101_0PD_02.dwg - OPERE D'ARTE MINORI

Autostrada Brescia Verona Vicenza Padova SpA
Via Flavio Gioia 71 37135 Verona
tel. 0458272222 Fax 0458200051 Casella Postale 480M www.autobsvr.it
AREA COSTRUZIONI AUTOSTRADALI

AUTOSTRADA VALDASTICO
A31 NORD

1° LOTTO
Piovene Rocchette - Valle dell'Astico

PROGETTO DEFINITIVO

CUP: G21B1 30006 60005
WBS: B25.A31NL1
COMMESSA: J16L1

COMMITTENTE
S.p.A. AUTOSTRADA BRESCIA VERONA VICENZA PADOVA
Area Costruzioni Autostradali

CAPO COMMESSA PER LA PROGETTAZIONE
Dott. Ing. Gabriele Costantini

PRESTATORE DI SERVIZI:
CONSORZIO RAETIA
RAPPRESENTANTE: Dott. Ing. Alberto Scotti

RESPONSABILE DELL'INTEGRAZIONE TRA LE PRESTAZIONI SPECIALISTICHE:
Technital S.p.A. - Dott. Ing. Andrea Penso

PROGETTAZIONE:
RTI TECHNITAL (Mandataria) - ITER - ITECO - TECHNOPROJECT
Il Responsabile:
Dott.Ing. Stefano Luca Rossati

ELABORATO: OPERE D'ARTE MAGGIORI
Opere d'arte: ponti e viadotti
Viadotto Piovene
Carpenteria Pila 1-4 Carreggiata Sud

Progressivo: 07 01 02 015 02 Rev.

Rev.	Data	Descrizione	Redazione	Controllo	Approvazione
III	MAG.01	PRIMA EMISSIONE	ITI PROGETTI - PIERUCCI	M. SORGE	S.L.POSSATI
II	GEN.01	REVISIONE PER VERIFICA	ITI PROGETTI - PIERUCCI	M. SORGE	S.L.POSSATI
I	LUG.00	RECEPIMENTO OSSERVAZIONI	ITI PROGETTI - PIERUCCI	M. SORGE	S.L.POSSATI

SCALA: 1:50
NOME FILE: J16L1_07_01_02_015_0101_0PD_02.dwg
CK. PROGR. FZ. IN. REV.
J16L1_07_01_02_015_0101_0PD_02

IL PRESENTE DOCUMENTO NON POTRA' ESSERE COPIATO, RIPRODOTTO O ALTRIMENTI PUBBLICATO, IN TUTTO O IN PARTE, SENZA IL CONSENSO SCRITTO DELLA AUTOSTRADA BS-VR-VI-PD S.P.A., OGNI UTILIZZO NON AUTORIZZATO SARA' PERSEGUITO A NORMA DI LEGGE.
THIS DOCUMENT MAY NOT BE COPIED, REPRODUCED OR PUBLISHED, EITHER IN PART OR IN ITS ENTIRETY, WITHOUT THE WRITTEN PERMISSION OF AUTOSTRADA BRESCIA-VERONA-VICENZA-PADOVA S.P.A., OTHERWISE USE WILL BE PROSECUTED BY LAW.