CARPENTERIA PILA P1-4 ASSE4
PIANTA FONDAZIONE - SEZIONE A-A
SCALA 1:50

(DISEGNO RIFERITO ALLA PILA P1 RAMPA ASSE 4)

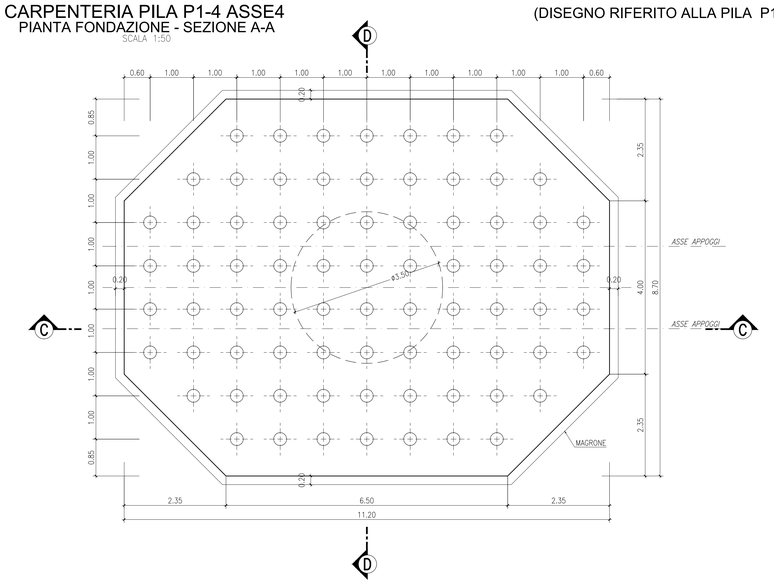

CARPENTERIA PILA P1-4 ASSE4
PIANTA FONDAZIONE - SEZIONE B-B
SCALA 1:50

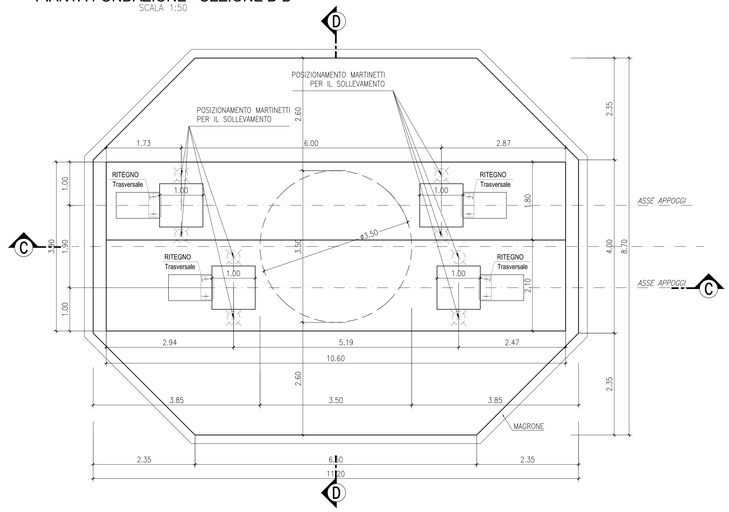

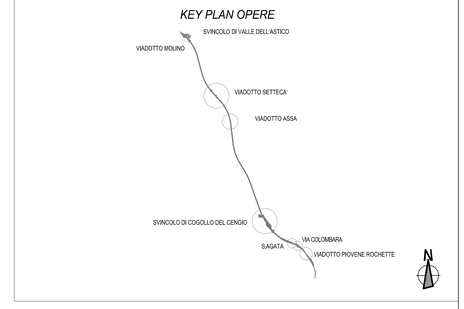

ASSE 4	
N. Pila	H (m)
P1-4	10.00

ASSE 1 SUD	
N. Pila	H (m)
P1-1	10.00

CARPENTERIA PILA P1-4 ASSE4
SEZIONE C-C
SCALA 1:50

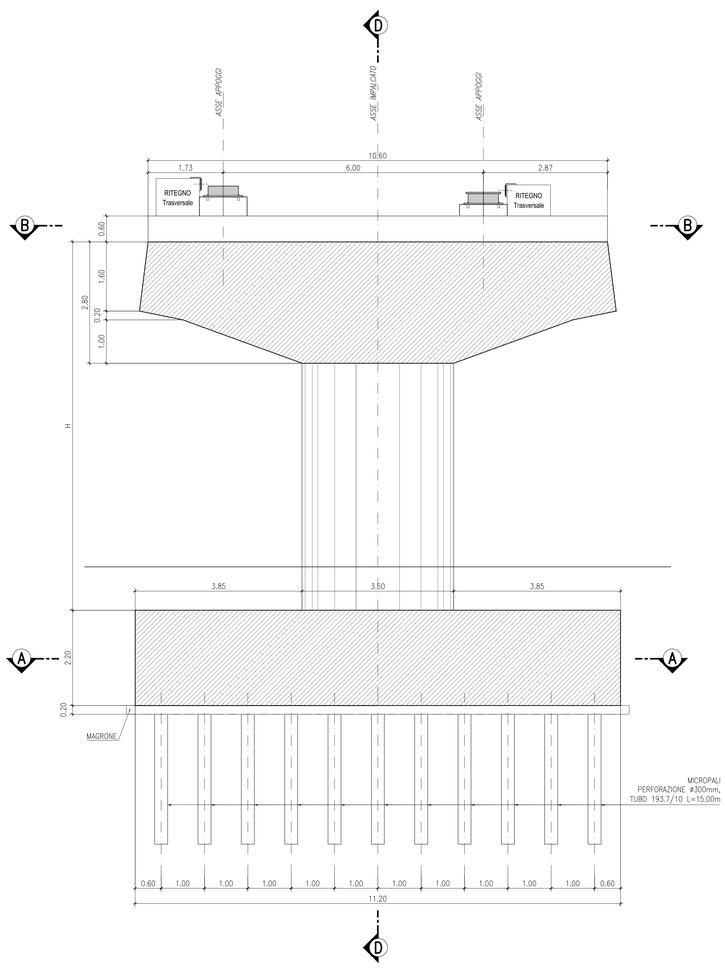

CARPENTERIA PILA P1-4 ASSE4
SEZIONE D-D
SCALA 1:50

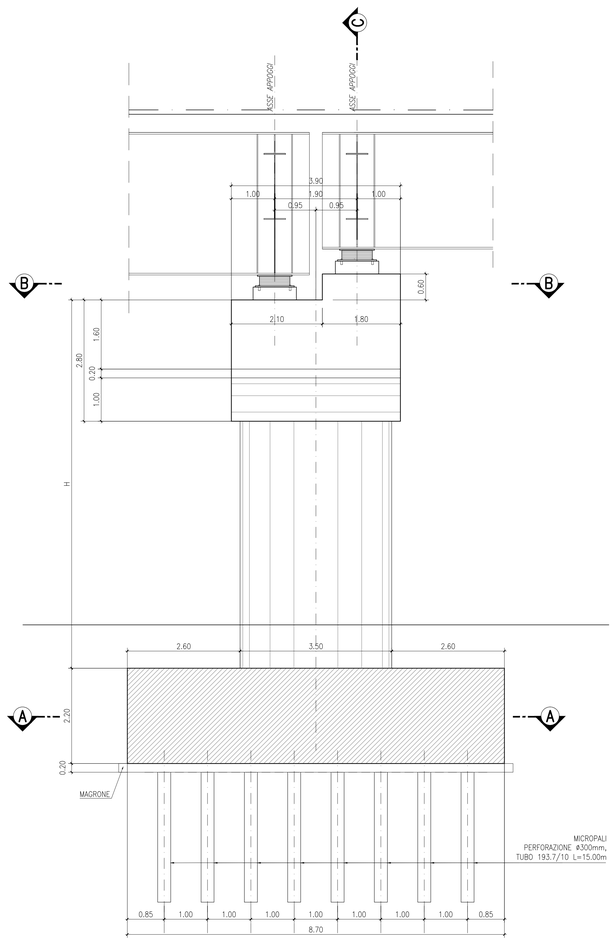

INCIDENZE ARMATURA SOTTOSTRUTTURE:

PILE:
- FONDAZIONE: 100 KG/MC
- ELEVAZIONE: 90 KG/MC

NOTA:
PER LA TABELLA MATERIALI SI RIMANDA ALL'ELABORATO:
J16L1_07_00_01_001_0101_0PD_02.dwg - OPERE D'ARTE MAGGIORI
J16L1_08_00_01_001_0101_0PD_02.dwg - OPERE D'ARTE MINORI

AUTOSTRADA BRESCIA - VERONA - VICENZA - PADOVA

Autostrada Brescia Verona Vicenza Padova SpA
Via Flavio Gioia 71 37135 Verona
tel. 045827222 Fax 045820001 Casella Postale 480M www.autobsvpd.it
AREA COSTRUZIONI AUTOSTRADALI

RINA

AUTOSTRADA VALDASTICO
A31 NORD

1° LOTTO
Piovene Rocchette - Valle dell'Astico

PROGETTO DEFINITIVO

CUP	C21B1 30006 6O005
WBS	B25.A3NLL1
COMMESSA	J16L1

COMMITTENTE

S.p.A. AUTOSTRADA BRESCIA VERONA VICENZA PADOVA
Area Costruzioni Autostradali

CAPO COMMESSA PER LA PROGETTAZIONE
Dott. Ing. Gabriella Costantini

PRESTATORE DI SERVIZI:
CONSORZIO RAETIA
RAPPRESENTANTE: Dott. Ing. Alberto Scotti

RESPONSABILE DELL'INTEGRAZIONE TRA LE PRESTAZIONI SPECIALISTICHE:
Dott. Ing. Andrea Renso
Technital S.p.A. - Dott. Ing. Andrea Renso

PROGETTAZIONE:
ST PROGETTI ITALIA
Il Responsabile:
Dott.Ing. Stefano Luigi Rossati

ELABORATO: OPERE D'ARTE MAGGIORI
Opere d'arte: ponti e viadotti
Viadotto Molino
Carpenteria Pila P1 - Rampa Asse 4 Nord - Rampa Asse 1 Nord

Progressivo: 07 01 05 026 02 — Rev.

Rev.	Data	Descrizione	Redazione	Controllo	Approvazione
0	MAR2.07	PRIMA EMISSIONE	ZTS PROGETTI - MALDIVRGIO	M. SORGE	S.L.POSSATI
1	GIUGN2.07	REVISIONE PER VERIFICA	ZTS PROGETTI - PIERUCCI	M. SORGE	S.L.POSSATI
02	LUGL2.07	RECEPIMENTO OSSERVAZIONI	ZTS PROGETTI - PIERUCCI	M. SORGE	S.L.POSSATI

SCALA: 1:50
NOME FILE: J16L1_07_01_05_026_0101_0PD_02.dwg

CM	PROGR	FG	LIV.	REV.
J16L1_07_01_05_026_0101_0PD_02				

IL PRESENTE DOCUMENTO NON POTRA' ESSERE COPIATO, RIPRODOTTO O ALTRIMENTI PUBBLICATO IN TUTTO O IN PARTE, SENZA IL CONSENSO SCRITTO DELLA AUTOSTRADA BS-VR-VI-PD S.P.A., CON L'ALLEGATO NON AUTORIZZATO. SARA' PERSEGUITO A NORMA DI LEGGE.
THIS DOCUMENT MAY NOT BE COPIED, REPRODUCED OR PUBLISHED, EITHER IN PART OR IN ITS ENTIRETY, WITHOUT THE WRITTEN PERMISSION OF AUTOSTRADA BRESCIA-VERONA-VICENZA-PADOVA S.P.A., UNAUTHORIZED USE WILL BE PROSECUTE BY LAW.